CK4,0-ED-1,50BU AG - Contacto crimpado

1663271

https://www.phoenixcontact.com/es/productos/1663271

Tenga en cuenta que los datos mostrados en este documento PDF se generaron a partir de nuestro catálogo online. Por favor, encontrará todos los datos en la documentación del usuario. Prevalecen nuestras condiciones generales de uso para descargas.

Contacto crimpado, serie: HC-M-03, Hembra, mecanizado, diámetro de contacto: 4 mm, sección de conexión: 1,5 mm^2 ... 1,5 mm^2, AWG 16...16 , material contacto: Aleación de Cu

Datos comerciales

Código de artículo	1663271
Unidad de embalaje	25 Unidades
Cantidad mínima de pedido	25 Unidades
Clave de venta	AF7AIE
Clave de producto	AF7AIE
GTIN	4017918123086
Peso por unidad (incluido el embalaje)	2,42 g
Peso por unidad (sin incluir el embalaje)	2,42 g
Número de tarifa arancelaria	85366990
País de origen	DE

Datos técnicos

Notas

Generalidades	para soportes de contacto HC-M-02, HC-M-03, HC-M-03/04, HC-M-04, HC-Q02, HC-Q03, HC-Q04 y HC-COM-Q4/2
Indicaciónes de montaje	La calidad de una conexión crimpada viene determinada por la norma DIN EN 60352-2.

Propiedades del artículo

Tipo de producto	Contacto engastado
Serie	HC-M-03
	HC-M-03/04
	HC-M-04
	HC-K
	HC-M-02
	HC-HS
	HC-COM
Tipo de material del contacto	mecanizado

Datos de conexión

Tecnología de conexión

Tipo de conexión del contacto	Hembra
Tipo de conexión	Conexión crimpada

Conexión de conductores

Longitud de pelado	9 mm
Sección de conexión	1,5 mm² ... 1,5 mm²
Sección de conexión AWG	16 ... 16

Datos del material

Material Contacto	Aleación de Cu
Material Superficie contactos	Ag

Dimensiones

Esquema de dimensiones	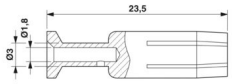
Diámetro (Diámetro de contacto)	4 mm

Propiedades mecánicas

Datos mecánicos

Ciclos de enchufe	≥ 500

Condiciones medioambientales y de vida útil

Condiciones ambientales

Temperatura ambiente (servicio)	-40 °C ... 125 °C

Dibujos

Esquema de dimensiones

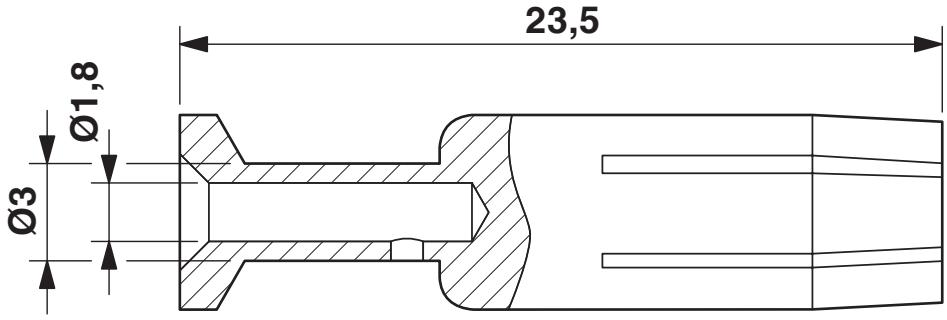

Esquema de dimensiones

Homologaciones

To download certificates, visit the product detail page: https://www.phoenixcontact.com/es/productos/1663271

EAC
ID de homologación: RU C-DE.AI30.B.01102

Clasificaciones

ECLASS

ECLASS-13.0	27440204
ECLASS-15.0	27440204

ETIM

ETIM 9.0	EC000796

UNSPSC

UNSPSC 21.0	39121500

Environmental product compliance

EU RoHS

Cumple los requisitos de la Directiva RoHS	Sí, Ninguna excepción

China RoHS

Environment friendly use period (EFUP)	EFUP-E
	Ninguna sustancia peligrosa por encima de los valores límite

EU REACH SVHC

Indicación acerca de la sustancia candidata según REACH (n. º CAS)	Ninguna sustancia con una fracción de masa superior a 0,1 %

EF3.0 Cambio climático

CO2e kg	0,093 kg CO2e

Phoenix Contact 2025 © - Todos los derechos reservados
https://www.phoenixcontact.com

PHOENIX CONTACT, S.A.U.
Parque Tecnológico de Asturias p. 16-17
E-33428 LLANERA (Asturias)
+34 985 791 636
info@phoenixcontact.es