SI-RND-R1A - Interfaz de datos

1425186

https://www.phoenixcontact.com/es/productos/1425186

Tenga en cuenta que los datos mostrados en este documento PDF se generaron a partir de nuestro catálogo online. Por favor, encontrará todos los datos en la documentación del usuario. Prevalecen nuestras condiciones generales de uso para descargas.

Conexión de servicio con RJ45 (conector hembra/conector hembra), 8 polos metal, conexión CAT6A, con tapa protectora

Datos comerciales

Código de artículo	1425186
Unidad de embalaje	1 Unidades
Cantidad mínima de pedido	1 Unidades
Clave de venta	AF7EGX
Clave de producto	AF7EGX
GTIN	4055626386706
Peso por unidad (incluido el embalaje)	31,2 g
Peso por unidad (sin incluir el embalaje)	29,9 g
Número de tarifa arancelaria	85366990
País de origen	DE

Datos técnicos

Propiedades del artículo

Tipo de producto	Placa frontal
Número de polos	8
Cara de enchufe	RJ45

Propiedades eléctricas

Velocidad de transmisión	10 GBit/s (RJ45 (conector hembra/conector hembra) 8 polos)

Dimensiones

Esquema de dimensiones	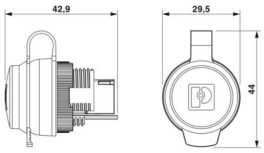
Anchura	29,5 mm
Altura	42,7 mm
Grosor de pared	1 mm ... 3 mm

Datos del material

Material Carcasa	PA
Clase de inflamabilidad según UL 94	V0
Material contacto	Aleación de cobre
Material superficie del contacto	dorado

Propiedades mecánicas

Datos mecánicos

Ciclos de enchufe	≥ 750

Condiciones medioambientales y de vida útil

Condiciones ambientales

Índice de protección	IP65 (con capuchón de protección cerrado)
Temperatura ambiente (servicio)	-40 °C ... 70 °C

Montaje

Indicaciones de montaje	Grosores de pared: 1 mm ... 3 mm

Dibujos

Esquema de dimensiones

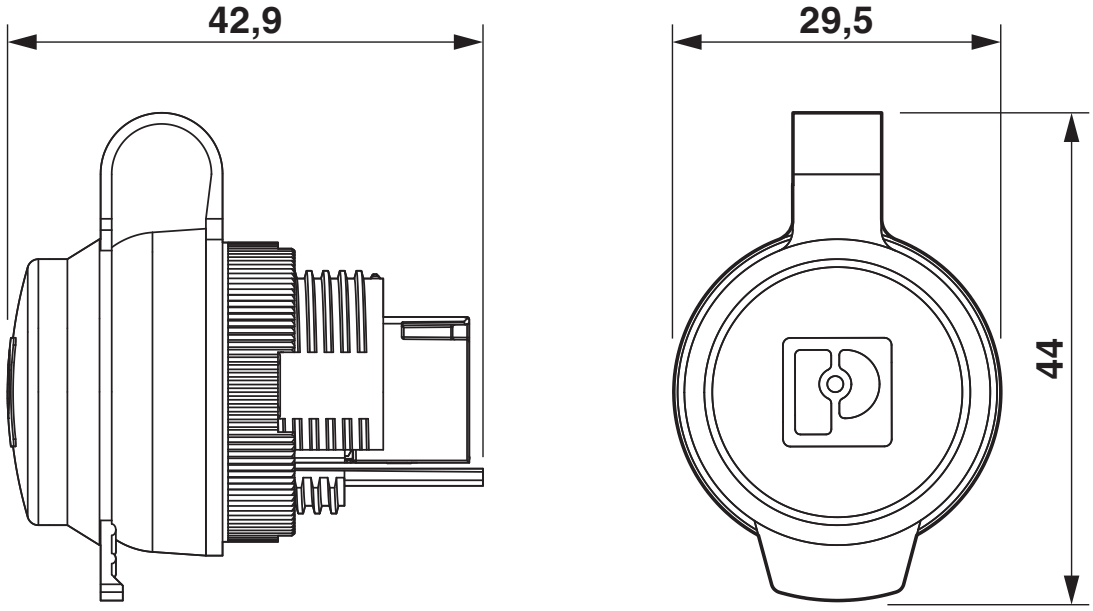

Esquema de dimensiones

Esquema de dimensiones

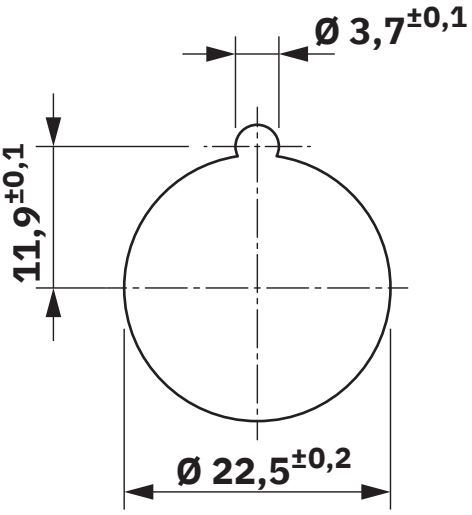

Corte de montaje

Plano esquemático

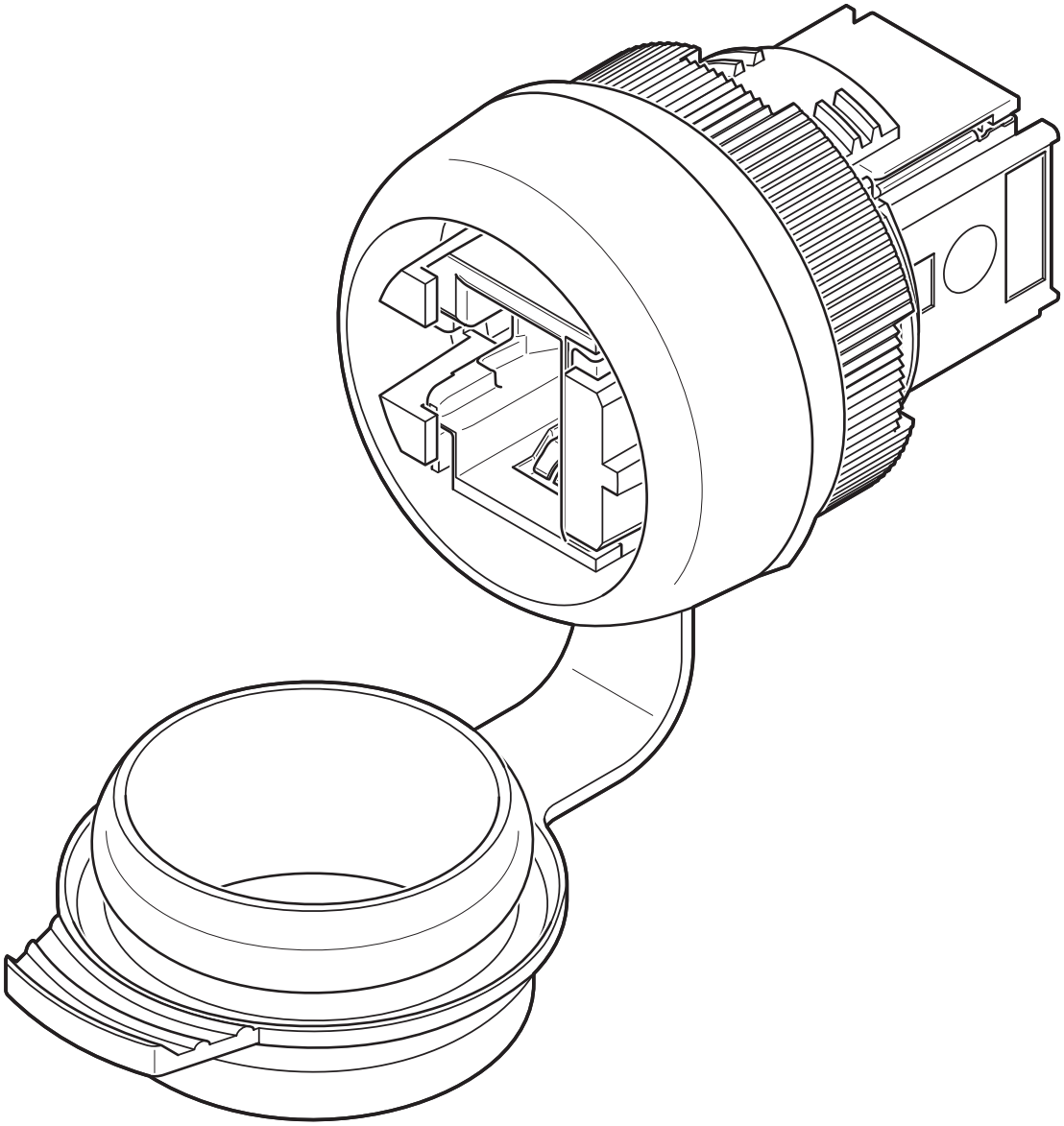

Plano esquemático 1

Plano esquemático

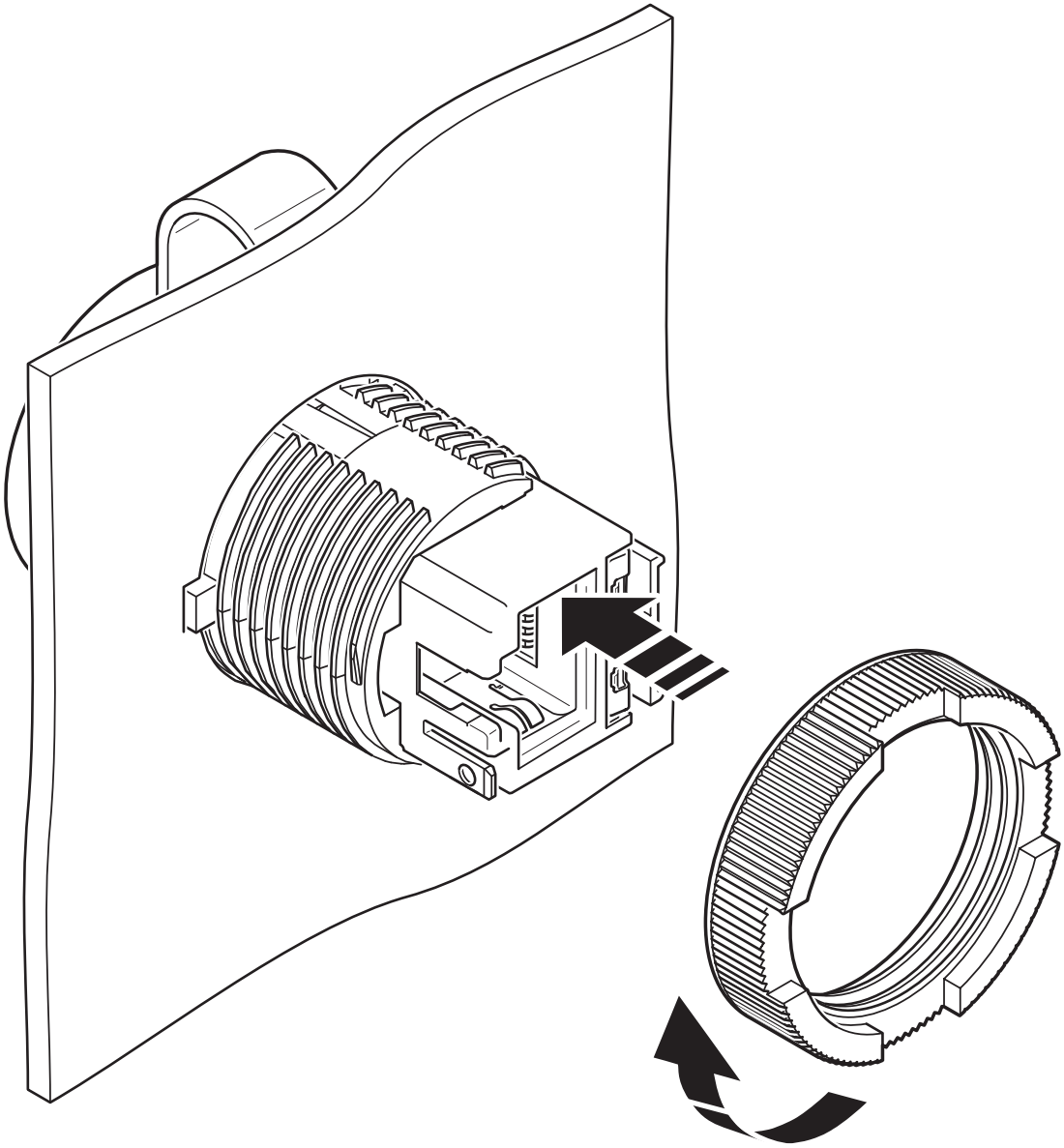

Plano esquemático 2

Plano esquemático

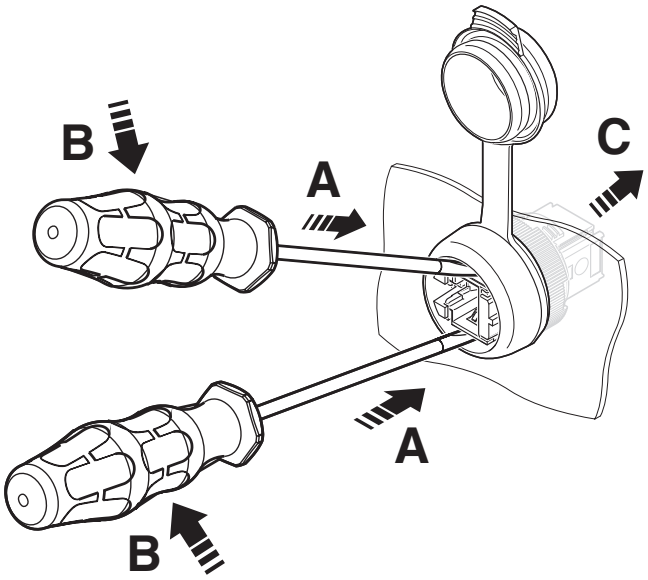

Plano esquemático 3

Homologaciones

To download certificates, visit the product detail page: https://www.phoenixcontact.com/es/productos/1425186

UL listado
ID de homologación: FILE E 335024

cUL Listed
ID de homologación: FILE E 335024

Clasificaciones

ECLASS

ECLASS-13.0	27440209
ECLASS-15.0	27440209

ETIM

ETIM 9.0	EC002641

UNSPSC

UNSPSC 21.0	39121300

Environmental product compliance

EU RoHS

Cumple los requisitos de la Directiva RoHS	Sí
excepciones, si fueran conocida	6(c)

China RoHS

Environment friendly use period (EFUP)	EFUP-50
	Encontrará una tabla de declaración RoHS de China relativa al artículo en la zona de descargas del artículo correspondiente, en el apartado "Declaración del fabricante". No se emite ninguna tabla de declaración RoHS de China ni se requiere en ninguno de los artículos con EFUP-E.

EU REACH SVHC

Indicación acerca de la sustancia candidata según REACH (n.º CAS)	Lead(n.º CAS: 7439-92-1)
SCIP	599206db-4889-47e3-bfb1-2dd86b2d86b0

Phoenix Contact 2025 © - Todos los derechos reservados
https://www.phoenixcontact.com

PHOENIX CONTACT, S.A.U.
Parque Tecnológico de Asturias p. 16-17
E-33428 LLANERA (Asturias)
+34 985 791 636
info@phoenixcontact.es