USA 10 - Adaptadores de carriles

1201578

https://www.phoenixcontact.com/es/productos/1201578

Tenga en cuenta que los datos mostrados en este documento PDF se generaron a partir de nuestro catálogo online. Por favor, encontrará todos los datos en la documentación del usuario. Prevalecen nuestras condiciones generales de uso para descargas.

Adaptadores de carriles, para tornillos M3, profundidad: 7,4 mm, anchura: 10 mm, altura: 42,6 mm, diámetro: 2,8 mm, color: gris, clase de montaje: Montaje insertado

Sus ventajas

- Los adaptadores universales se utilizan para la fijación y el alojamiento de aparatos de conmutación eléctricos o electrónicos
- Para tornillos M3 autoroscantes
- Sirven para montar componentes o carriles simétricos con aislamiento de protección

Datos comerciales

Código de artículo	1201578
Unidad de embalaje	25 Unidades
Cantidad mínima de pedido	25 Unidades
Clave de venta	BE7114
Clave de producto	BE7114
GTIN	4017918017392
Peso por unidad (incluido el embalaje)	2,881 g
Peso por unidad (sin incluir el embalaje)	2,957 g
Número de tarifa arancelaria	39269097
País de origen	DE

Datos técnicos

Propiedades del artículo

Tipo de producto	Material de montaje

Dimensiones

Esquema de dimensiones	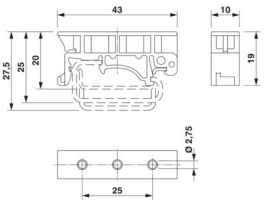
Anchura	10 mm
Altura	42,6 mm
Profundidad	7,4 mm
Diámetro	2,8 mm

Datos del material

Color	gris (RAL 7042)
Material	PA
Clase de inflamabilidad según UL 94	V2
Recubrimiento	sin recubrimiento
Utilización estática de material aislante en frío	-40 °C
Índice de temperatura del material aislante (DIN EN 60216-1 (VDE 0304-21))	125 °C
Índice de temperatura del material aislante relativo (Elec., UL 746 B)	125 °C

Condiciones medioambientales y de vida útil

Condiciones ambientales

Temperatura ambiente (servicio)	-60 °C ... 105 °C (para la temperatura de servicio de corta duración máx. véase RTI Elec.)
Temperatura ambiente (almacenamiento / transporte)	-25 °C ... 60 °C (durante poco tiempo, no más de 24 h, de -60 °C a +70 °C)
Temperatura ambiente (montaje)	-5 °C ... 70 °C
Temperatura ambiente (accionamiento)	-5 °C ... 70 °C
Humedad de aire admisible (almacenamiento / transporte)	30 % ... 70 %

Montaje

Tipo de montaje	Montaje insertado

Dibujos

Esquema de dimensiones

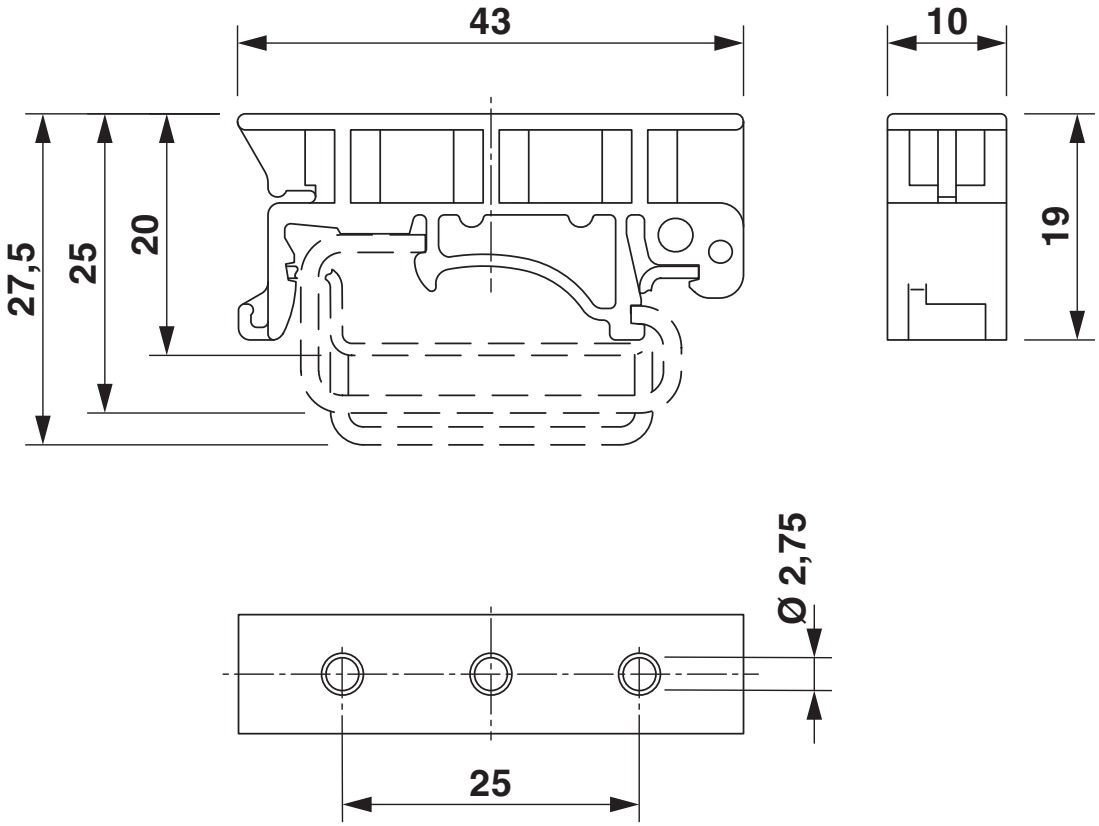

Clasificaciones

ECLASS

ECLASS-13.0	27370419
ECLASS-15.0	27370419

ETIM

ETIM 9.0	EC001024

UNSPSC

UNSPSC 21.0	39121400

Environmental product compliance

EU RoHS

Cumple los requisitos de la Directiva RoHS	Sí, Ninguna excepción

China RoHS

Environment friendly use period (EFUP)	EFUP-E
	Ninguna sustancia peligrosa por encima de los valores límite

EU REACH SVHC

Indicación acerca de la sustancia candidata según REACH (n. º CAS)	Ninguna sustancia con una fracción de masa superior a 0,1 %

Phoenix Contact 2025 © - Todos los derechos reservados
https://www.phoenixcontact.com

PHOENIX CONTACT, S.A.U.
Parque Tecnológico de Asturias p. 16-17
E-33428 LLANERA (Asturias)
+34 985 791 636
info@phoenixcontact.es