TCP 2A - Interruptores de protección de aparatos térmicos

0712217

https://www.phoenixcontact.com/es/productos/0712217

Tenga en cuenta que los datos mostrados en este documento PDF se generaron a partir de nuestro catálogo online. Por favor, encontrará todos los datos en la documentación del usuario. Prevalecen nuestras condiciones generales de uso para descargas.

Interruptor térmico monocanal para protección de equipos, para proteger consumidores a 250 V AC/72 V DC en caso de sobrecarga. Para su instalación en bornas para fusible e interfaces para fusible insertable plano de la forma C según la norma ISO 8820-3. Con corriente nominal fija: 2 A

Sus ventajas

- Rápida nueva puesta en servicio sin piezas de repuesto tras un caso de fallo gracias a la capacidad de reconexión
- Reequipamiento sin problemas de instalaciones existentes con fusibles planos para vehículos mediante imagen de conectores idéntica
- Desconexión de la instalación en caso de mantenimiento mediante el interruptor del equipo integrado

Datos comerciales

Código de artículo	0712217
Unidad de embalaje	20 Unidades
Cantidad mínima de pedido	1 Unidades
Clave de venta	CLA111
Clave de producto	CLA111
GTIN	4017918848361
Peso por unidad (incluido el embalaje)	11,5 g
Peso por unidad (sin incluir el embalaje)	10,5 g
Número de tarifa arancelaria	85362010
País de origen	ID

Datos técnicos

Notas

Generalidades	Para una instalación en serie, la corriente nominal podrá conducirse solo al 80 % o tiene que sobredimensionarse de modo correspondiente.

Propiedades del artículo

Tipo de producto	Interruptores de protección de aparatos térmicos
Construcción	Macho
Número de polos	1
Número de canales	1

Propiedades de aislamiento

Categoría de sobretensión	II
Grado de polución	2

Propiedades eléctricas

Tipo de fusible	Fusible automático
Potencia disipada máxima con condición nominal	≤ 1 VA
Fusible	Lento

Generalidades

Tensión nominal	250 V AC
	65 V DC
	250 V AC (AC según UL 1077)
	72 V DC (DC según UL 1077)
Corriente asignada I_N	2 A
Tensión transitoria de dimensionamiento	2,5 kV
Resistencia de aislamiento R_{iso}	> 100 MΩ (500 VDC)
Tipo de disparo	T (térmico)
Resistencia del equipo	0,25 Ω
Capcidad de ruptura asignada en cortocircuito I_{cn}	12 A (250 V AC / 65 V DC)
	20 A (30 V DC)
Capacidad de ruptura en cortocircuito	2000 A (250 V AC / UL 1077)
	2000 A (72 V DC / UL 1077)
Rigidez dieléctrica	3000 V AC (Rango de accionamiento)
	1500 V AC (Área de montaje)
Periodicidades de cambio de estado máximas	6000 (En 1 x I_n, inducción mínima)
	3000 (En 1 x I_n, inductivas)
	500 (En 2 x I_n, inductivas)
Tipo de conmutación del contacto	Forma C según ISO 8820-3

Datos de conexión

Corriente nominal	2 A

Tensión nominal	250 V AC
	65 V DC
Tipo de conexión	enchufable

Dimensiones

Esquema de dimensiones	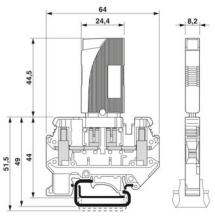
Anchura	8,2 mm
Altura	24,4 mm
Altura NS 35/7,5	55 mm
Profundidad	44,5 mm

Datos del material

Color	negro (RAL 9005)
Clase de inflamabilidad según UL 94	V-0
Grupo material aislante	IIIb
Material aislante	PPS

Propiedades mecánicas

Datos mecánicos

Pared lateral abierta	No

Condiciones medioambientales y de vida útil

Condiciones ambientales

Índice de protección	IP40 (Rango de accionamiento)
Temperatura ambiente (servicio)	-20 °C ... 60 °C
Altitud	4000 m
Comprobación de humedad	240 h, 95 % RH, 40 °C

Normas y especificaciones

Normas/disposiciones	EN 60934

Montaje

Tipo de montaje	en elemento de base

Dibujos

Esquema de dimensiones

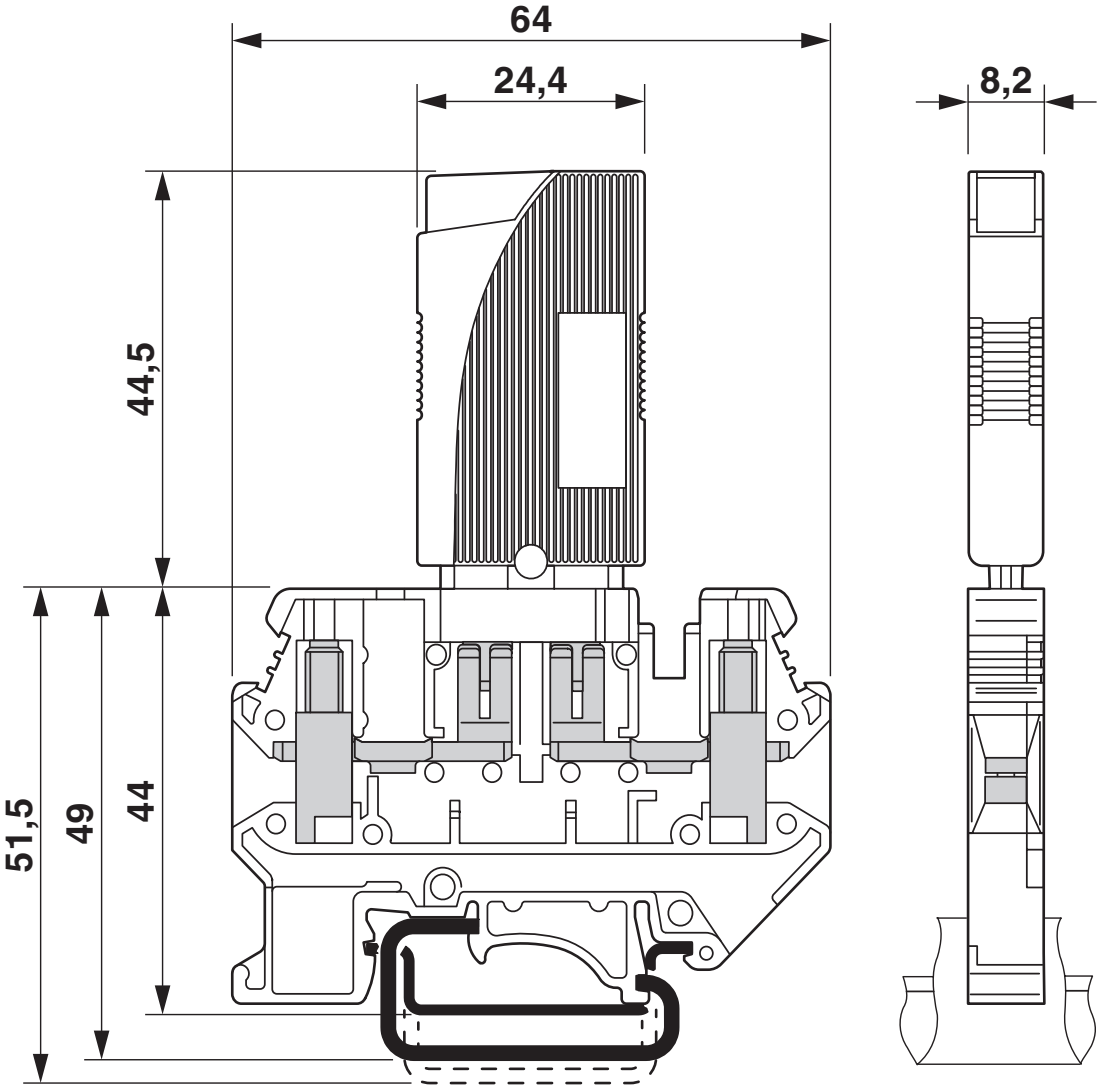

Esquema de dimensiones

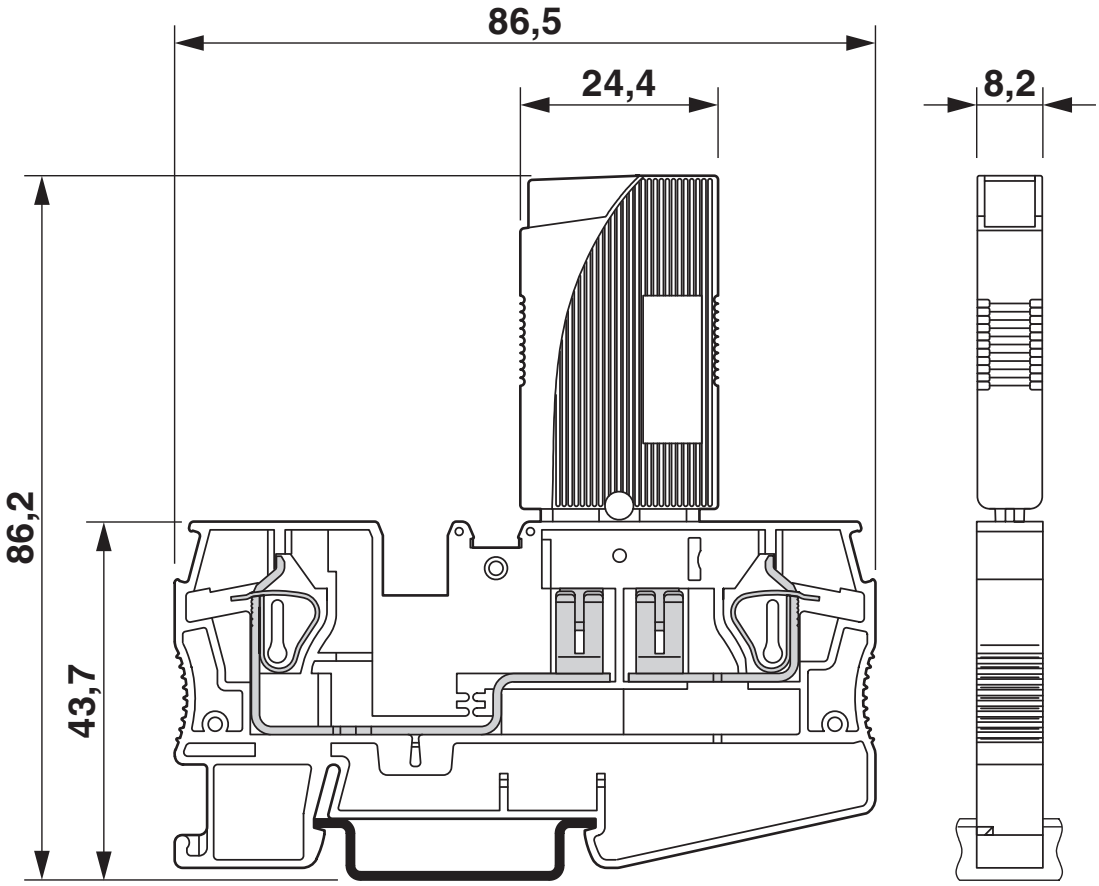

Dibujo del producto

La figura muestra el producto con el elemento básico PT 6-FSI/C-LED 24 (código de artículo: 3212172).

Dibujo de aplicación

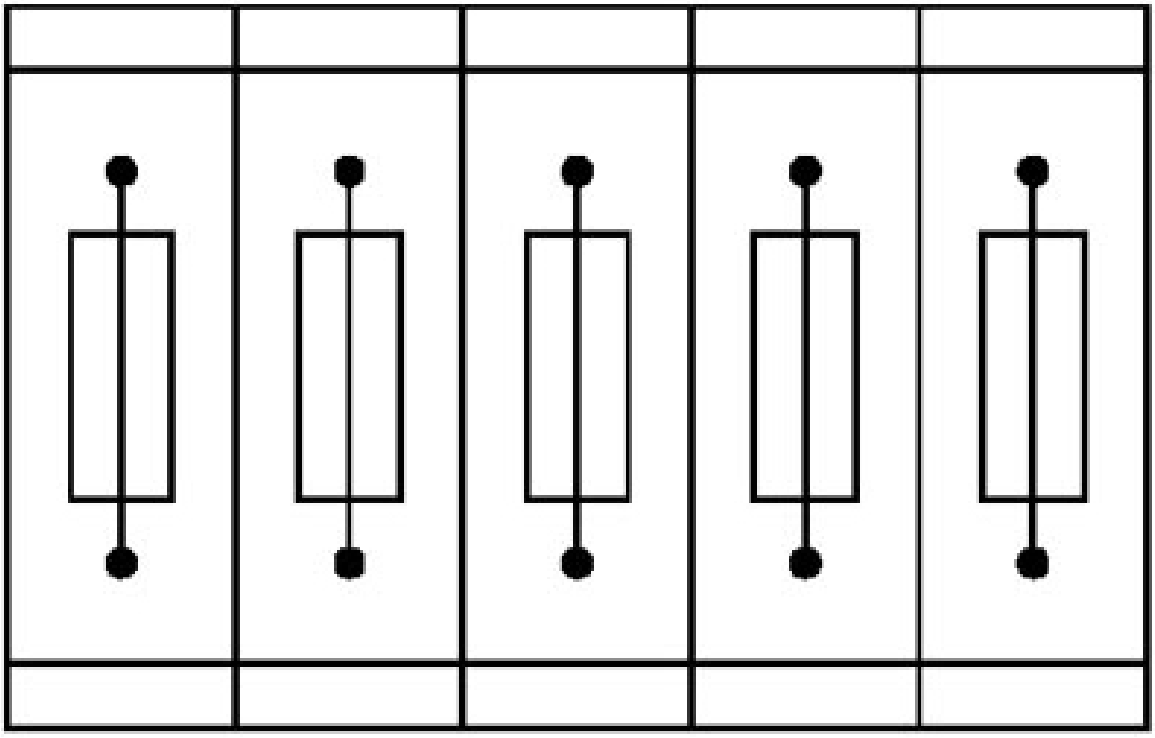

Bornes para fusible en disposición acoplada, bloque compuesto por 5 bornes para fusible

Dibujo de aplicación

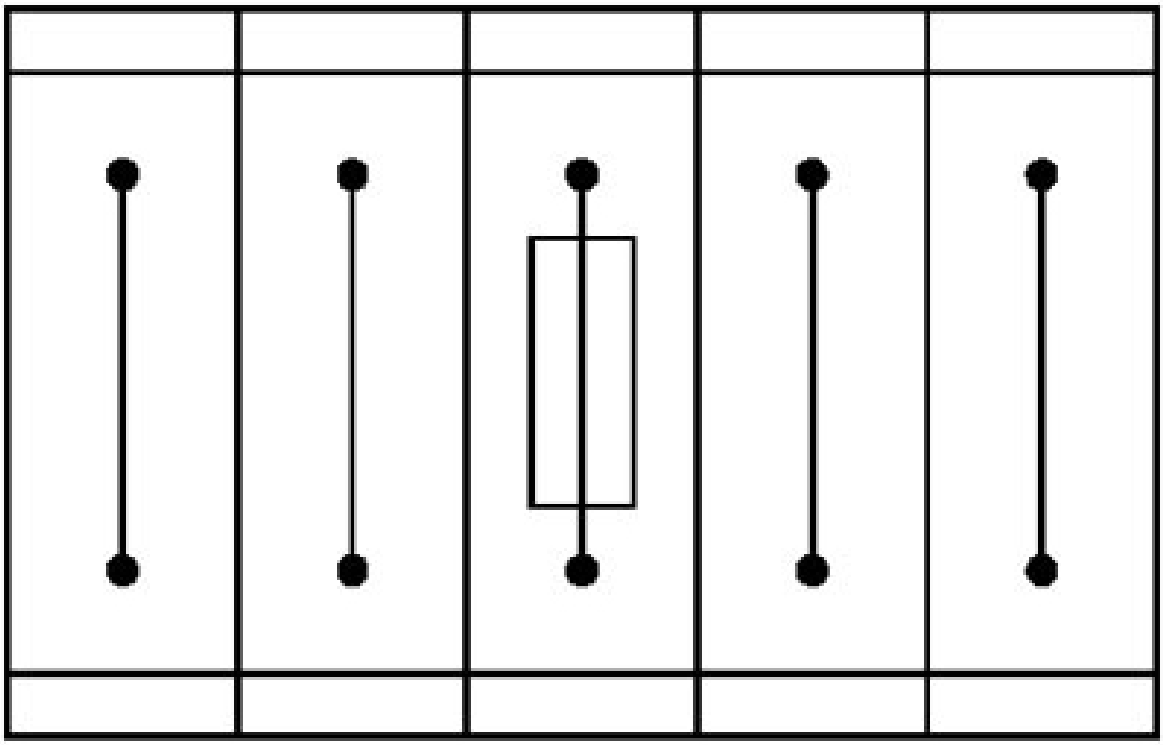

Borne para fusible en disposición individual, bloque compuesto por un borne para fusible y 4 bornes de paso

Dibujo de aplicación

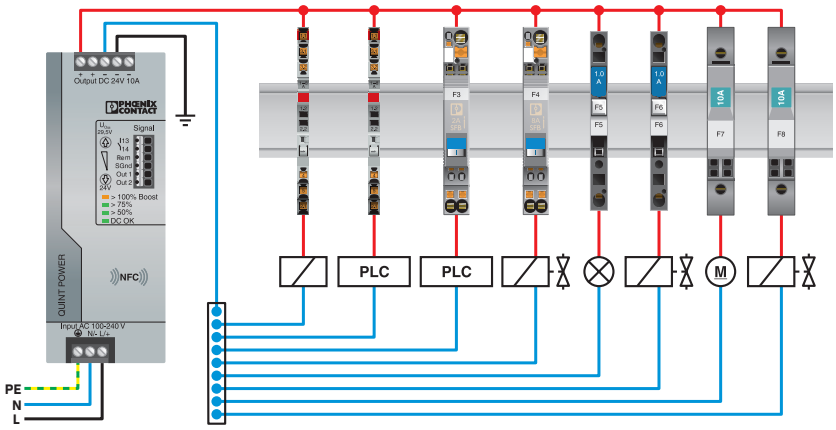

Dibujo de aplicación

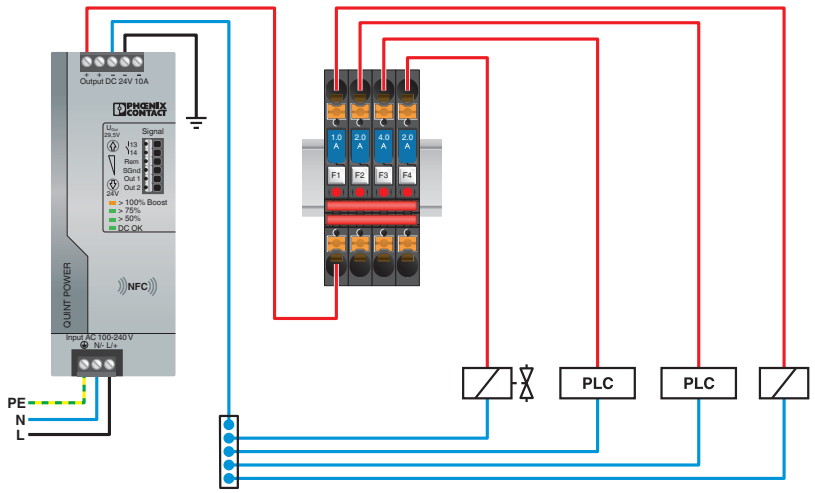

Diagrama

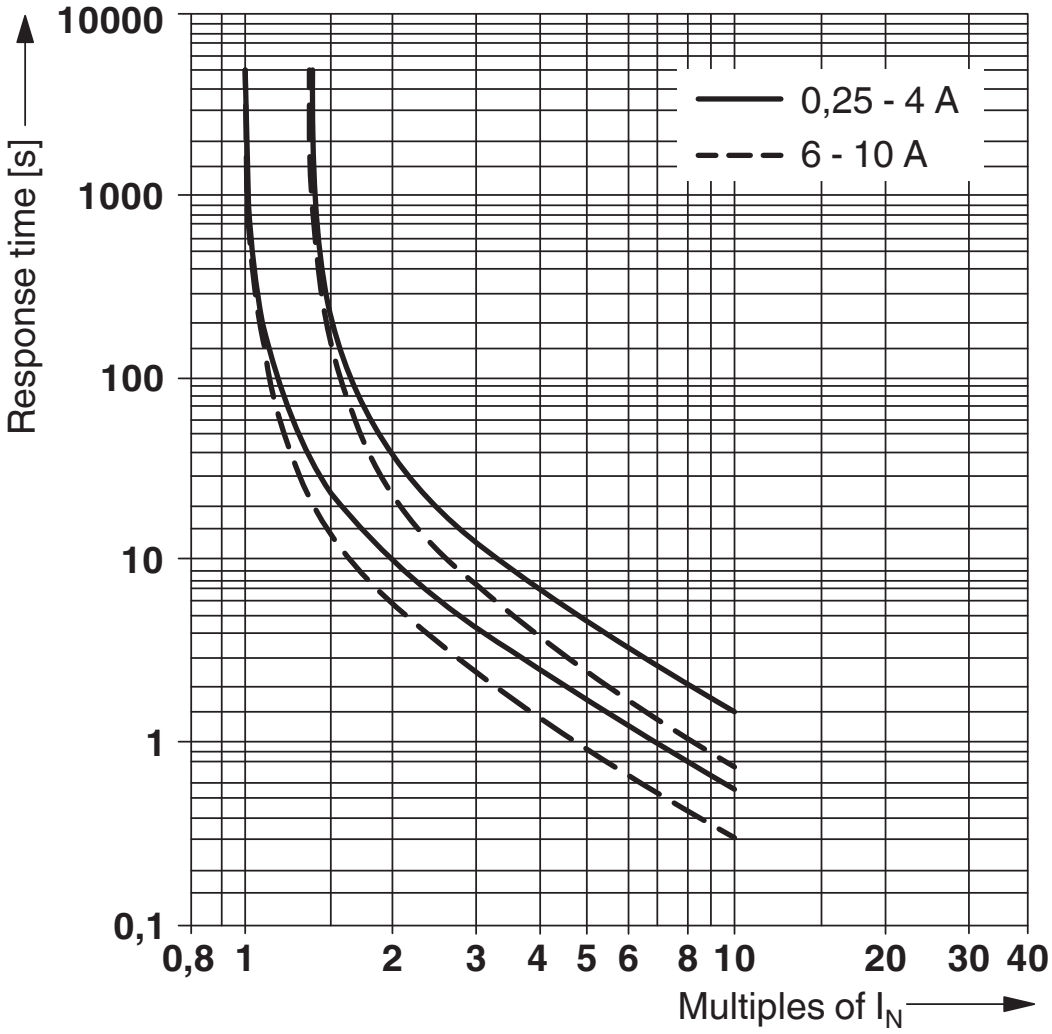

Curva característica de liberación

Homologaciones

To download certificates, visit the product detail page: https://www.phoenixcontact.com/es/productos/0712217

CSA
ID de homologación: 074317

	Tensión nominal U_N	Corriente nominal I_N	Sección AWG	Sección mm^2
keine				
	250 V	2 A	-	-

cUL Recognized
ID de homologación: FILE E 140459

UL Recognized
ID de homologación: FILE E 140459

VDE Zeichengenehmigung
ID de homologación: 40034332

CCC
ID de homologación: 2025010307749780

UAE-RoHS
ID de homologación: 23-10-88896

Clasificaciones

ECLASS

ECLASS-13.0	27140401
ECLASS-15.0	27140401

ETIM

ETIM 9.0	EC003538

UNSPSC

UNSPSC 21.0	39121400

Environmental product compliance

EU RoHS

Cumple los requisitos de la Directiva RoHS	Sí, Ninguna excepción

China RoHS

Environment friendly use period (EFUP)	EFUP-E
	Ninguna sustancia peligrosa por encima de los valores límite

EU REACH SVHC

Indicación acerca de la sustancia candidata según REACH (n. º CAS)	Ninguna sustancia con una fracción de masa superior a 0,1 %

EF3.0 Cambio climático

CO2e kg	1,373 kg CO2e

Phoenix Contact 2025 © - Todos los derechos reservados
https://www.phoenixcontact.com

PHOENIX CONTACT, S.A.U.
Parque Tecnológico de Asturias p. 16-17
E-33428 LLANERA (Asturias)
+34 985 791 636
info@phoenixcontact.es