PLC-OSC- 24DC/ 24DC/ 2/C1D2 - Optokoppler

5603260

https://www.phoenixcontact.com/de/produkte/5603260

Bitte beachten Sie, dass die in diesem PDF-Dokument angezeigten Daten aus unserem Online-Katalog generiert wurden. Bitte finden Sie die vollständigen Daten in der Benutzer-Dokumentation. Es gelten unsere Allgemeinen Nutzungsbedingungen für Downloads.

PLC-INTERFACE, bestehend aus tragschienenmontabler Grundklemme mit Schraubanschluss und steckbarem Miniatur-Solid-State-Relais, Eingang: 24 V DC, Ausgang: 3 ... 33 V DC/3 A, UL/cUL: zugelassen für Einsatz in Ex-Zone Class I, Div. 2

Kaufmännische Daten

Artikelnummer	5603260
Verpackungseinheit	10 Stück
Mindestbestellmenge	10 Stück
Verkaufsschlüssel	G1 - Relais
Produktschlüssel	DK622K
GTIN	4046356686129
Gewicht pro Stück (inklusive Verpackung)	38,16 g
Gewicht pro Stück (exklusive Verpackung)	38 g
Zolltarifnummer	85364190
Ursprungsland	DE

Technische Daten

Hinweise

Nutzungsbeschränkung

EMV-Hinweis	EMV: Klasse-A-Produkt, siehe Herstellererklärung im Downloadbereich

Artikeleigenschaften

Produkttyp	Solid-State-Relaismodul
Produktfamilie	PLC-INTERFACE
Anwendung	Klasse I, Division 2
	explosionsgefährdete Bereiche
Betriebsart	100 % ED

Isolationseigenschaften: Normen / Bestimmungen

Isolierung	Basisisolierung
Überspannungskategorie	III
Verschmutzungsgrad	2

Datenpflegestand

Datum letzte Datenpflege	10.09.2025

Elektrische Eigenschaften

Maximale Verlustleistung bei Nennbedingung	0,2 W
Prüfspannung (Eingang / Ausgang)	2,5 kV (50 Hz, 1 min., Eingang/Ausgang)

Eingangsdaten

Eingangsnennspannung U_N	24 V DC
Nennspannung (aufgestecktes Solid-State-Relais)	24 V DC
Eingangsspannungsbereich bezogen auf U_N	0,8 ... 1,2
Eingangsspannungsbereich	19,2 V DC ... 28,8 V DC
Schaltschwelle "0"-Signal bezogen auf U_N	≤ 0,4
Schaltschwelle "1"-Signal bezogen auf U_N	≥ 0,8
Typischer Eingangsstrom bei U_N	8,5 mA
Einschaltzeit typisch	20 µs (bei U_N)
Ausschaltzeit typisch	300 µs (bei U_N)
Betriebsspannungsanzeige	LED gelb
Schutzbeschaltung	Verpolschutz; Verpolschutzdiode
	Freilaufdiode; Freilaufdiode
Übertragungsfrequenz	300 Hz

Ausgangsdaten

Kontaktausführung	1 Schließer
Art des Digitalausgangs	elektronisch

Ausgangsspannungsbereich	3 V DC ... 33 V DC
Grenzdauerstrom	3 A
Einschaltstrom maximal	15 A (10 ms)
Spannungsabfall bei max. Grenzdauerstrom	≤ 200 mV
Ausgangsschaltung	2-Leiter, massefrei
Schutzbeschaltung	Verpolschutz; Verpolschutzdiode
	Überspannungsschutz

Anschlussdaten

Anschlussart	Schraubanschluss
Abisolierlänge	8 mm
Schraubengewinde	M3
Leiterquerschnitt starr	0,14 mm² ... 2,5 mm²
Leiterquerschnitt flexibel	0,14 mm² ... 2,5 mm²
	0,2 mm² ... 2,5 mm² (Einzel-Aderendhülse)
	2x 0,5 mm² ... 1,5 mm² (TWIN-Aderendhülse)
Leiterquerschnitt AWG	26 ... 14
Anzugsdrehmoment	0,6 Nm ... 0,8 Nm

Maße

Breite	6,2 mm
Höhe	80 mm
Tiefe	94 mm

Materialangaben

Farbe	grau (RAL 7042)
Brennbarkeitsklasse nach UL 94 (Gehäuse)	V0 (Gehäuse)

Umwelt- und Lebensdauerbedingungen

Umgebungsbedingungen

Umgebungstemperatur (Betrieb)	-20 °C ... 60 °C
Umgebungstemperatur (Lagerung/Transport)	-40 °C ... 85 °C

Zulassungen

CE

Zertifikat	CE-konform

UL, USA

Kennzeichnung	Class I, Zone 2, AEx nA nC IIC T6

UL, USA / Kanada

Kennzeichnung	Class I, Div. 2, Groups A, B, C, D

UL, Kanada

Kennzeichnung	Class I, Zone 2, Ex nA nC IIC Gc T6 X

Schadgastest

Kennzeichnung	ISA-S71.04. G3 Harsh Group
	EN 60068-2-60

Normen und Bestimmungen

Normen / Bestimmungen

Normen/Bestimmungen	IEC 60947-5-1

Montage

Montageart	Tragschienenmontage
Montagehinweis	anreihbar ohne Abstand
Einbaulage	beliebig

Zeichnungen

Diagramm

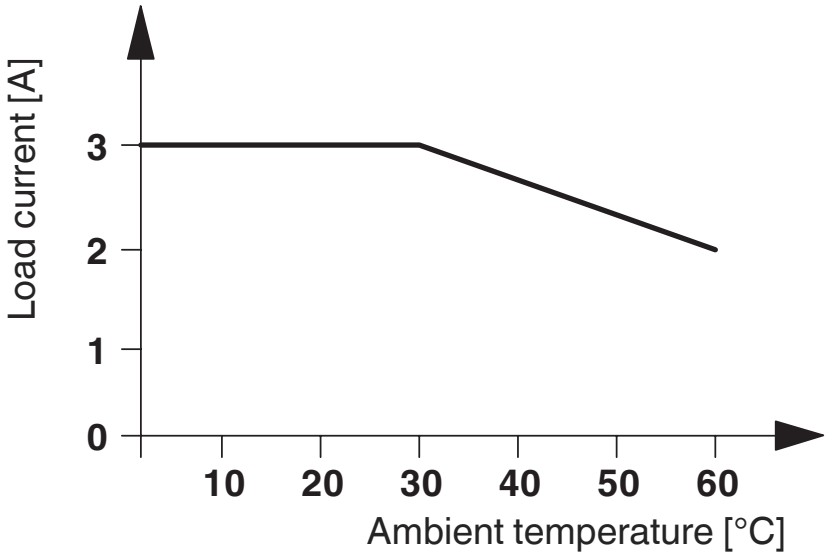

Schaltplan

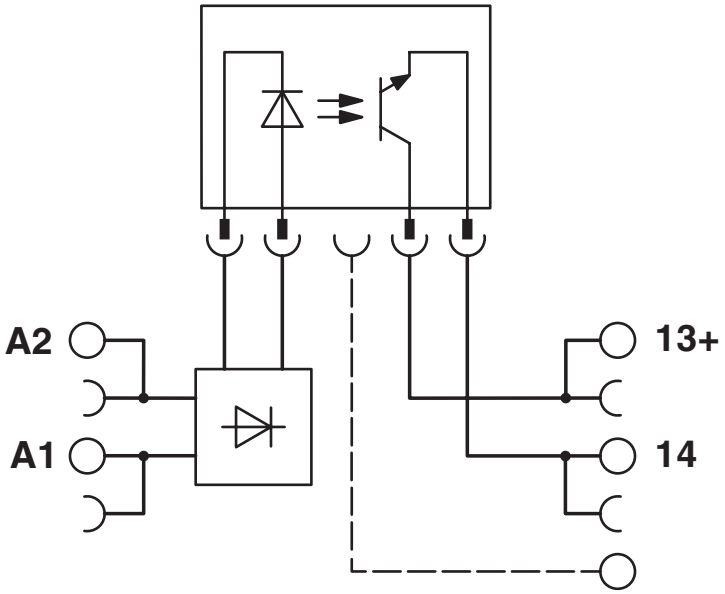

Zulassungen

Zum Herunterladen von Zertifikaten besuchen Sie die Produktdetailseite: https://www.phoenixcontact.com/de/produkte/5603260

EAC
Zulassungs-ID: RU C-DE.A*30.B.01082

cULus Listed
Zulassungs-ID: E140324

cUL Listed
Zulassungs-ID: E199827

UL Listed
Zulassungs-ID: E199827

cULus Listed
Zulassungs-ID: E199827

Klassifikationen

ECLASS

ECLASS-13.0	27371604
ECLASS-15.0	27371604

ETIM

ETIM 9.0	EC001504

UNSPSC

UNSPSC 21.0	39122300

Environmental product compliance

EU RoHS

Erfüllt die Anforderungen nach RoHS-Richtlinie	Ja
Ausnahmeregelungen soweit bekannt	7(a), 7(c)-I

China RoHS

Environment friendly use period (EFUP)	EFUP-50
	Eine artikelbezogene China RoHS Deklarationstabelle finden Sie im Downloadbereich zum jeweiligen Artikel unter „Herstellererklärung“. Für alle Artikel mit EFUP-E wird keine China RoHS Deklarationstabelle ausgestellt und benötigt.

EU REACH SVHC

Hinweis auf REACH-Kandidatenstoff (CAS-Nr.)	Hexahydromethylphthalic anhydride(CAS-Nr.: Nicht zutreffend)
	Lead(CAS-Nr.: Nicht zutreffend)
SCIP	777af06c-fbea-4a66-8095-811d2f2621ab

Phoenix Contact 2025 © - Alle Rechte vorbehalten
https://www.phoenixcontact.com

PHOENIX CONTACT Deutschland GmbH
Flachsmarktstraße 8
D-32825 Blomberg
+49 52 35/3-1 20 00
info@phoenixcontact.de