# AI 1,5 - 8 RD-B - Aderendhülse

3201592

https://www.phoenixcontact.com/de/produkte/3201592

Bitte beachten Sie, dass die in diesem PDF-Dokument angezeigten Daten aus unserem Online-Katalog generiert wurden. Bitte finden Sie die vollständigen Daten in der Benutzer-Dokumentation. Es gelten unsere Allgemeinen Nutzungsbedingungen für Downloads.

Aderendhülse, Länge Kontaktbereich: 8 mm, Hülsenlänge: 14 mm, Farbe: rot

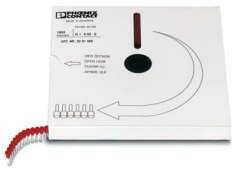

## Ihre Vorteile

- Die Aderendhülsen als Bandware sind speziell für den Crimpautomaten CF 3000-2,5 entwickelt worden
- In den wichtigsten Farbreihen bis 2,5 mm² erhältlich
- Alle Reihenklemmen, insbesondere die des CLIPLINE complete-Systems, können damit verdrahtet werden

## Kaufmännische Daten

| | |
|---|---|
| Artikelnummer | 3201592 |
| Verpackungseinheit | 1.000 Stück |
| Mindestbestellmenge | 1.000 Stück |
| Verkaufsschlüssel | B1 - Markierung Montage |
| Produktschlüssel | BH3414 |
| GTIN | 4017918126223 |
| Gewicht pro Stück (inklusive Verpackung) | 0,146 g |
| Gewicht pro Stück (exklusive Verpackung) | 0,146 g |
| Zolltarifnummer | 85369010 |
| Ursprungsland | DE |

# AI 1,5 - 8 RD-B - Aderendhülse

3201592

https://www.phoenixcontact.com/de/produkte/3201592

## Technische Daten

### Artikeleigenschaften

| | |
|---|---|
| Produkttyp | Aderendhülse |
| Leiterklasse | flexible Leiter, Klasse 2, 5, 6 / B, C, K, M |
| Produkteigenschaft | Gegurtete Form für die automatisierte Fertigung |
| | UL-zertifiziert |
| | Bestehend aus weichem Elektrolytkupfer mit galvanischer Verzinnung |
| | Entsprechen maßlich den Anforderungen der DIN 46228-1 und UL 486F |
| | Kunststoffkragen aus Polypropylen |
| | Halogenfrei |
| | Lang-/Kurzzeittemperatur: +105 °C/+120 °C |

### Anschlussdaten

Leiteranschluss

| | |
|---|---|
| Leiterquerschnitt flexibel max. | 1,5 mm² |
| Leiterquerschnitt AWG max | 16 |
| Abisolierlänge | 11 mm |

### Maße

| | |
|---|---|
| Maßzeichnung | 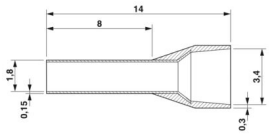  |
| Hülsenlänge | 14 mm |
| Länge Kontaktbereich | 8 mm |
| Abisolierlänge maximal | 11 mm |
| Hülsendurchmesser | 1,7 mm |
| Hülsenwandstärke | 0,15 mm |
| Isolierkragenstärke | 0,3 mm |
| Innenmaß Isolierkragen | 3,4 mm |

### Materialangaben

| | |
|---|---|
| Farbe | rot (RAL 3001) |
| Material | CU-DHP |
| Brennbarkeitsklasse nach UL 94 | HB |
| Beschichtung | galvanisch verzinnt |
| Oberflächenbeschaffenheit | galvanisch verzinnt |
| Inhaltsstoffe | silikon- und halogenfrei |

### Mechanische Eigenschaften

Technische Daten

| | |
|---|---|
| Hülsenlänge | 14 mm |

## Umwelt- und Lebensdauerbedingungen

Umgebungsbedingungen

| | |
|---|---|
| Dauertemperatur | 105 °C (-40 °C belastungsfrei / 0 °C dynamische Belastung) |
| Kurzzeittemperatur | 120 °C |

## Normen und Bestimmungen

| | |
|---|---|
| Design nach Norm | UL 486F-E, Sonderfarbe |

## Zeichnungen

Maßzeichnung

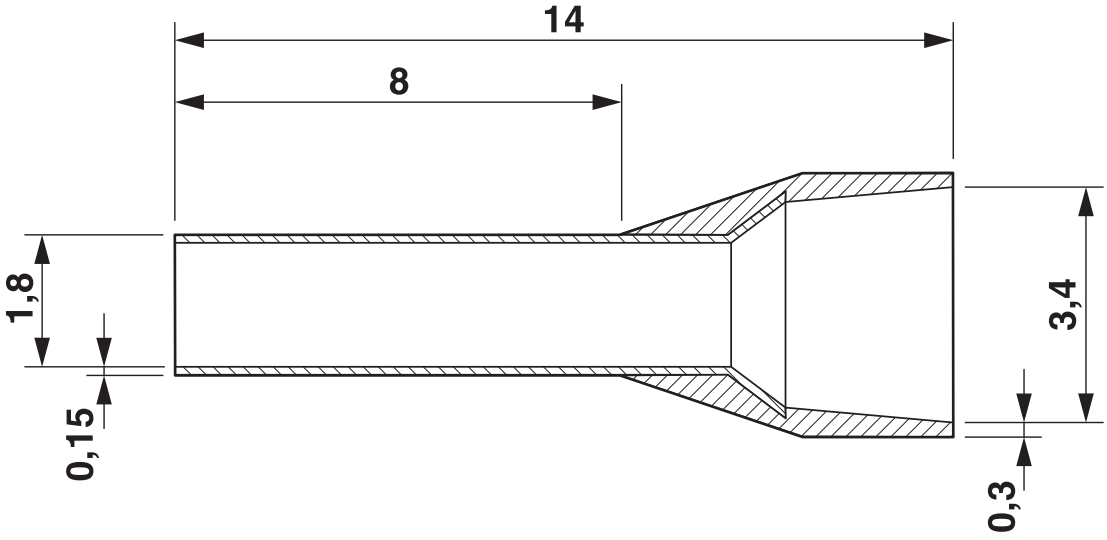

## Zulassungen

Zum Herunterladen von Zertifikaten besuchen Sie die Produktdetailseite: https://www.phoenixcontact.com/de/produkte/3201592

**cULus Listed**
Zulassungs-ID: E488001

## Klassifikationen

### ECLASS

| | |
|---|---|
| ECLASS-13.0 | 27400201 |
| ECLASS-15.0 | 27400201 |

### ETIM

| | |
|---|---|
| ETIM 9.0 | EC000005 |

### UNSPSC

| | |
|---|---|
| UNSPSC 21.0 | 27121700 |

## Environmental product compliance

EU RoHS

| | |
|---|---|
| Erfüllt die Anforderungen nach RoHS-Richtlinie | Ja, Keine Ausnahmeregelungen |

China RoHS

| | |
|---|---|
| Environment friendly use period (EFUP) | EFUP-E |
| | Keine Gefahrstoffe über den Grenzwerten |

EU REACH SVHC

| | |
|---|---|
| Hinweis auf REACH-Kandidatenstoff (CAS-Nr.) | Kein Stoff mit einem Massenanteil von mehr als 0,1 % |


Phoenix Contact 2025 © - Alle Rechte vorbehalten
https://www.phoenixcontact.com



PHOENIX CONTACT Deutschland GmbH
Flachsmarktstraße 8
D-32825 Blomberg
+49 52 35/3-1 20 00
info@phoenixcontact.de