STG-MTN 1,5-2,5 - Crimpkontakt

3190506

https://www.phoenixcontact.com/de/produkte/3190506

Bitte beachten Sie, dass die in diesem PDF-Dokument angezeigten Daten aus unserem Online-Katalog generiert wurden. Bitte finden Sie die vollständigen Daten in der Benutzer-Dokumentation. Es gelten unsere Allgemeinen Nutzungsbedingungen für Downloads.

Modul-Buchsenkontakt, wird nach dem Ancrimpen des Leiters in das PCC oder HCC Steckergehäuse geschoben, für Leiter von 1,5 mm^2 ... 2,5 mm^2

Kaufmännische Daten

Artikelnummer	3190506
Verpackungseinheit	100 Stück
Mindestbestellmenge	100 Stück
Verkaufsschlüssel	A1 - Reihenklemmen
Produktschlüssel	AACCEG
GTIN	4017918093372
Gewicht pro Stück (inklusive Verpackung)	0,471 g
Gewicht pro Stück (exklusive Verpackung)	0,462 g
Zolltarifnummer	85366990
Ursprungsland	CN

Technische Daten

Artikeleigenschaften

Produkttyp	Verbinder
Produktfamilie	MSTBC-MT
Rastermaß	0 mm

Maße

Maßzeichnung	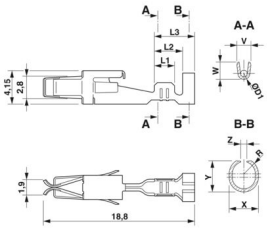
Rastermaß	-

Materialangaben

Kontaktoberfläche	Zinn Sn
Material Kontaktoberfläche	Zinn
Metalloberfläche Kontaktbereich (Deckschicht)	Zinn Sn)

Zeichnungen

Maßzeichnung

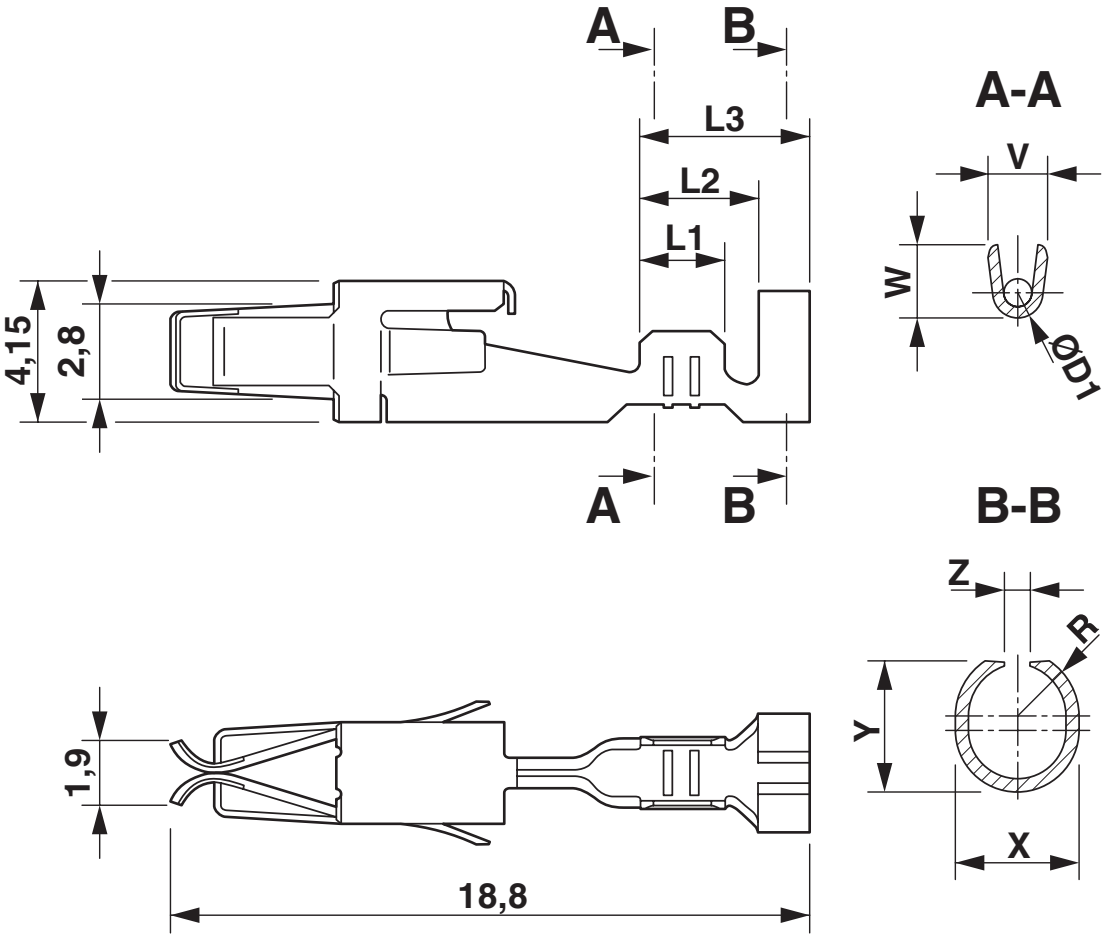

Diagramm

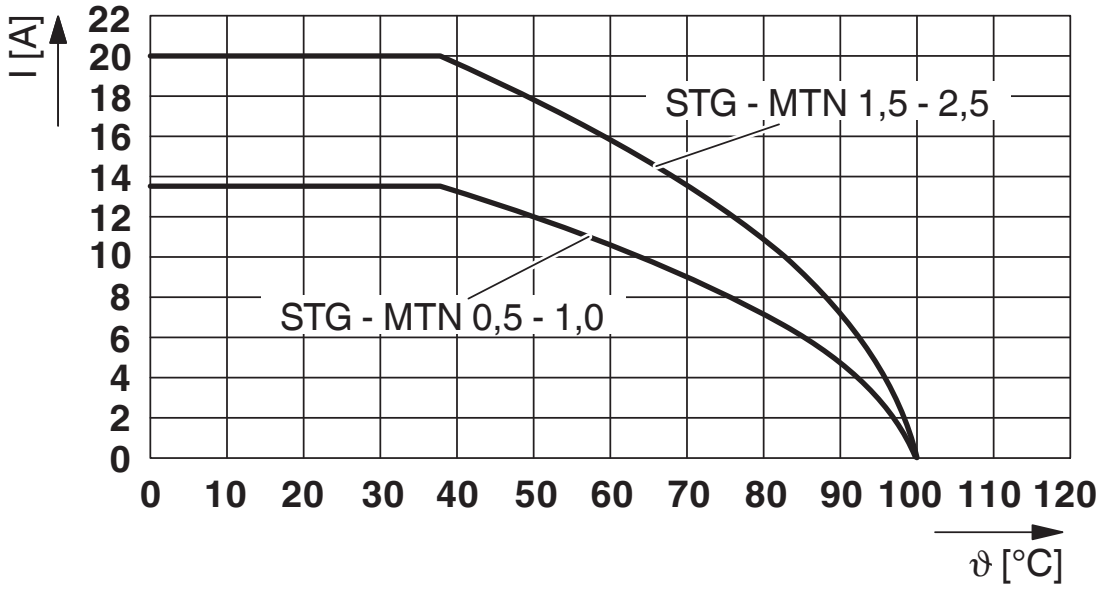
I [A]
22
20
18
16
14
12
10
8
6
4
2
0
0
10
20
30
40
50
60
70
80
90
100
110
120
ϑ [°C]
STG - MTN 1,5 - 2,5
STG - MTN 0,5 - 1,0

Klassifikationen

ECLASS

ECLASS-13.0	27469090
ECLASS-15.0	27469090

ETIM

ETIM 9.0	EC002943

UNSPSC

UNSPSC 21.0	39121400

Environmental product compliance

China RoHS

Environment friendly use period (EFUP)	EFUP-E
	Keine Gefahrstoffe über den Grenzwerten

EU REACH SVHC

Hinweis auf REACH-Kandidatenstoff (CAS-Nr.)	Kein Stoff mit einem Massenanteil von mehr als 0,1 %

Phoenix Contact 2025 © - Alle Rechte vorbehalten
https://www.phoenixcontact.com

PHOENIX CONTACT Deutschland GmbH
Flachsmarktstraße 8
D-32825 Blomberg
+49 52 35/3-1 20 00
info@phoenixcontact.de