# FTPR-3/15S - Teststecker

3069972

https://www.phoenixcontact.com/de/produkte/3069972

Bitte beachten Sie, dass die in diesem PDF-Dokument angezeigten Daten aus unserem Online-Katalog generiert wurden. Bitte finden Sie die vollständigen Daten in der Benutzer-Dokumentation. Es gelten unsere Allgemeinen Nutzungsbedingungen für Downloads.

Teststecker, mit Drehgriff, Polzahl: 15, Farbe: grau

## Ihre Vorteile

- Einfach und zeitsparend durch funktionale Zusammenfassung von Schalthandlungen
- Wirtschaftlich dank bedarfsgerechtem, modularem Aufbau und Verwendung des standardisierten CLPLINE complete-Zubehörs
- Platzsparend durch versetzt angeordnete Prüfsteckerbuchsen
- Sicher durch geführte Bedienung mit patentiertem Drehgriff
- Der automatisch erzeugte Wandlerkurzschluss und die berührgeschützte Ausführung<br/>bieten höchste Sicherheit bei der Messung
- Maximale Sicherheit mit voreilendem und automatischem Wandlerkurzschluss
- Der integrierte, robuste Schaltkontakt ist für höchste Ansprüche konzipiert, der Einsatz hochwertiger Materialien stellt auch nach vielfacher Betätigung die Übertragung von Signalströmen sicher

## Kaufmännische Daten

| | |
|---|---|
| Artikelnummer | 3069972 |
| Verpackungseinheit | 1 Stück |
| Mindestbestellmenge | 1 Stück |
| Verkaufsschlüssel | A1 - Reihenklemmen |
| Produktschlüssel | BE6113 |
| GTIN | 4055626395760 |
| Gewicht pro Stück (inklusive Verpackung) | 736,6 g |
| Gewicht pro Stück (exklusive Verpackung) | 734 g |
| Zolltarifnummer | 85366990 |
| Ursprungsland | PL |

## Technische Daten

### Artikeleigenschaften

| | |
|---|---|
| Produkttyp | Prüfstecker |
| Polzahl | 15 |
| Rastermaß | 8,2 mm |
| Potenziale | 15 |

### Maße

| | |
|---|---|
| Maßzeichnung | 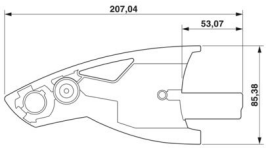 |
| Breite | 154,9 mm |
| Höhe | 86 mm |
| Rastermaß | 8,2 mm |

### Materialangaben

| | |
|---|---|
| Farbe | grau (RAL 7042) |
| Brennbarkeitsklasse nach UL 94 | V0 |
| Isolierstoff | PA |

### Umwelt- und Lebensdauerbedingungen

#### Umgebungsbedingungen

| | |
|---|---|
| Umgebungstemperatur (Betrieb) | -60 °C ... 105 °C (max. kurzzeitige Betriebstemperatur siehe RTI Elec.) |
| Umgebungstemperatur (Lagerung/Transport) | -25 °C ... 60 °C (für kurze Zeit, nicht über 24 h, -60 °C bis +70 °C) |
| Umgebungstemperatur (Montage) | -5 °C ... 70 °C |
| Umgebungstemperatur (Betätigung) | -5 °C ... 70 °C |
| Zulässige Luftfeuchtigkeit (Lagerung/Transport) | 30 % ... 70 % |

## Zeichnungen

Maßzeichnung

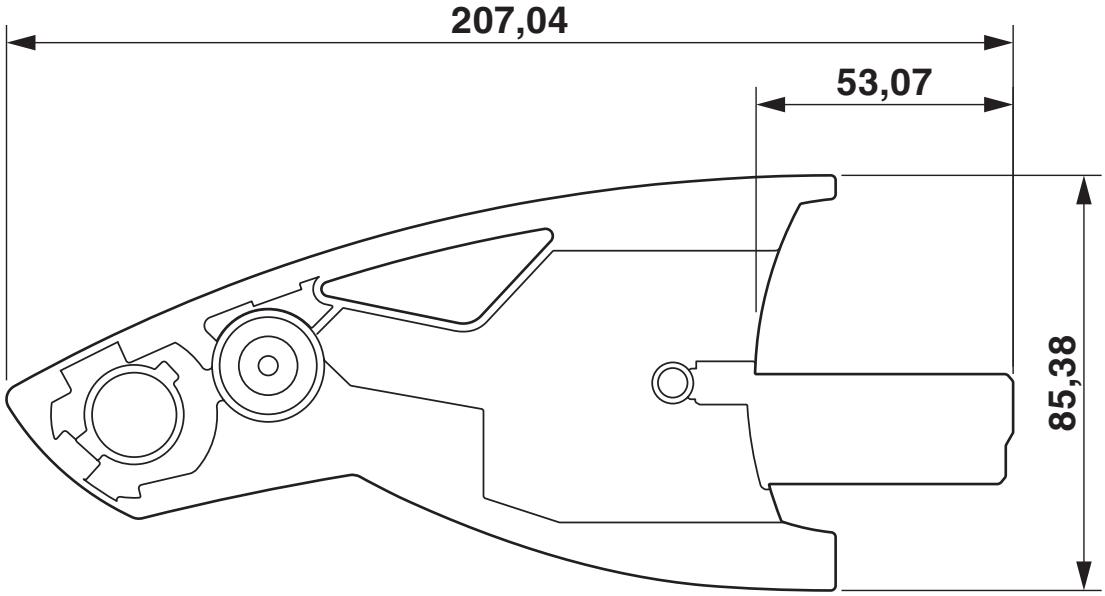


Schaltplan

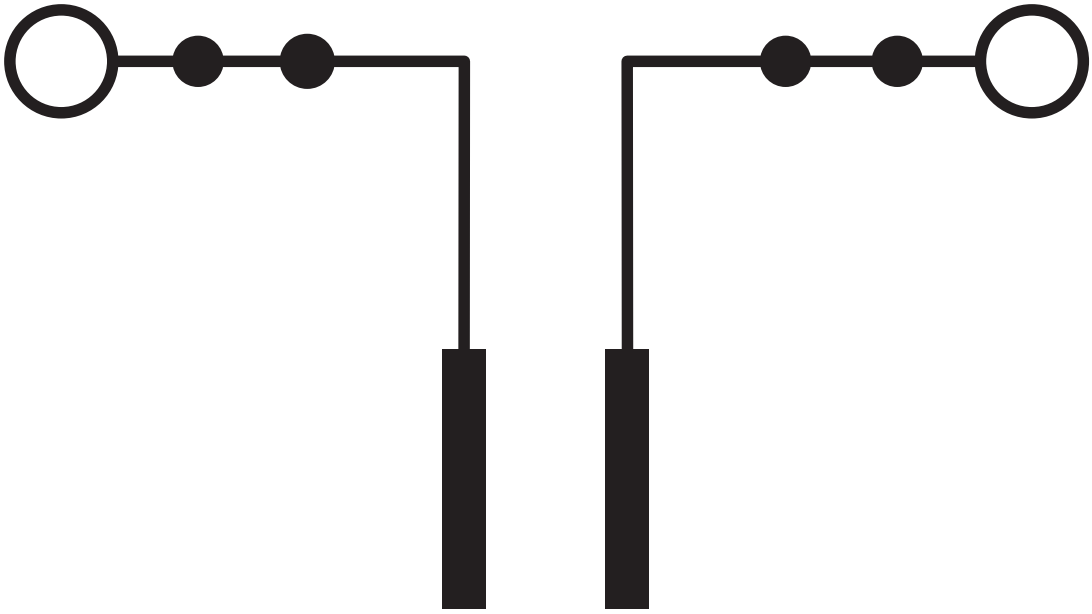

## Zulassungen

Zum Herunterladen von Zertifikaten besuchen Sie die Produktdetailseite: https://www.phoenixcontact.com/de/produkte/3069972

**cULus Recognized**
Zulassungs-ID: E60425

| | Nennspannung $U_N$ | Nennstrom $I_N$ | Querschnitt AWG | Querschnitt $mm^2$ |
|---|---|---|---|---|
| B | | | | |
| | 300 V | 31 A | - | - |
| C | | | | |
| | 300 V | 31 A | - | - |
| F | | | | |
| | 690 V | 31 A | - | - |
| D | | | | |
| | 600 V | 5 A | - | - |

**CSA**
Zulassungs-ID: 13631

| | Nennspannung $U_N$ | Nennstrom $I_N$ | Querschnitt AWG | Querschnitt $mm^2$ |
|---|---|---|---|---|
| B | | | | |
| | 300 V | 31 A | - | - |
| C | | | | |
| | 300 V | 31 A | - | - |
| D | | | | |
| | 600 V | 5 A | - | - |

## Klassifikationen

### ECLASS

| | |
|---|---|
| ECLASS-13.0 | 27250304 |
| ECLASS-15.0 | 27250304 |

### ETIM

| | |
|---|---|
| ETIM 9.0 | EC002555 |

### UNSPSC

| | |
|---|---|
| UNSPSC 21.0 | 20122000 |

## Environmental product compliance

EU RoHS

| | |
|---|---|
| Erfüllt die Anforderungen nach RoHS-Richtlinie | Ja |
| Ausnahmeregelungen soweit bekannt | 6(c) |

China RoHS

| | |
|---|---|
| Environment friendly use period (EFUP) | EFUP-50 |
| | Eine artikelbezogene China RoHS Deklarationstabelle finden Sie im Downloadbereich zum jeweiligen Artikel unter „Herstellererklärung“. Für alle Artikel mit EFUP-E wird keine China RoHS Deklarationstabelle ausgestellt und benötigt. |

EU REACH SVHC

| | |
|---|---|
| Hinweis auf REACH-Kandidatenstoff (CAS-Nr.) | Lead(CAS-Nr.: 7439-92-1) |
| SCIP | b3d4470c-bf82-43f2-adf8-ee99773ca2e8 |


Phoenix Contact 2025 © - Alle Rechte vorbehalten
https://www.phoenixcontact.com



PHOENIX CONTACT Deutschland GmbH
Flachsmarktstraße 8
D-32825 Blomberg
+49 52 35/3-1 20 00
info@phoenixcontact.de