UT 35-PE IB - Schutzleiter-Reihenklemme

3047743

https://www.phoenixcontact.com/de/produkte/3047743

Bitte beachten Sie, dass die in diesem PDF-Dokument angezeigten Daten aus unserem Online-Katalog generiert wurden. Bitte finden Sie die vollständigen Daten in der Benutzer-Dokumentation. Es gelten unsere Allgemeinen Nutzungsbedingungen für Downloads.

Schutzleiter-Reihenklemme, mit Innensechskantschrauben, Nennspannung: 500 V, Nennstrom: 17,5 A, Anzahl der Anschlüsse: 2, Anschlussart: Schraubanschluss, Bemessungsquerschnitt: 35 mm^2, Querschnitt: 1,5 mm^2 - 35 mm^2, Montageart: NS 35/7,5, NS 35/15, Farbe: grün-gelb

Ihre Vorteile

- Die flexiblen Möglichkeiten der Reduzierbrückung im CLIPLINE complete-System finden Sie im Kapitel "Zubehör für das Reihenklemmensystem CLIPLINE complete"
- Geprüft für Bahnanwendungen

Kaufmännische Daten

Artikelnummer	3047743
Verpackungseinheit	50 Stück
Mindestbestellmenge	50 Stück
Verkaufsschlüssel	A1 - Reihenklemmen
Produktschlüssel	BE1121
GTIN	4046356178495
Gewicht pro Stück (inklusive Verpackung)	87,63 g
Gewicht pro Stück (exklusive Verpackung)	83,8 g
Zolltarifnummer	85369010
Ursprungsland	TR

Technische Daten

Artikeleigenschaften

Produkttyp	Schutzleiterklemme
Produktfamilie	UT
Anwendungsbereich	Bahnindustrie
	Maschinenbau
	Anlagenbau
	Prozessindustrie
Anzahl der Anschlüsse	2
Anzahl der Reihen	1

Isolationseigenschaften

Überspannungskategorie	III
Verschmutzungsgrad	3

Elektrische Eigenschaften

Bemessungsstoßspannung	8 kV
Maximale Verlustleistung bei Nennbedingung	4,06 W

Anschlussdaten

Anzahl der Anschlüsse pro Etage	2
Nennquerschnitt	35 mm²

Etage 1 oben 1 unten 1

Anschlussart	Schraubanschluss
Schraubengewinde	M6
Hinweis	Bitte beachten Sie die Strombelastbarkeit der Tragschienen.
Anzugsdrehmoment	3,2 ... 3,7 Nm
Abisolierlänge	18 mm
Lehrdorn	B9
Anschluss gemäß Norm	IEC 60947-7-2
Leiterquerschnitt starr	1,5 mm² ... 35 mm²
Leiterquerschnitt AWG	14 ... 0 (umgerechnet nach IEC)
Leiterquerschnitt flexibel	1,5 mm² ... 35 mm²
Leiterquerschnitt flexibel [AWG]	14 ... 0 (umgerechnet nach IEC)
Leiterquerschnitt flexibel (Aderendhülse ohne Kunststoffhülse)	1,5 mm² ... 35 mm²
Leiterquerschnitt flexibel (Aderendhülse mit Kunststoffhülse)	1,5 mm² ... 35 mm²
Nennstrom	17,5 A
Nennspannung	500 V
Hinweis	Achtung: Im Downloadbereich finden Sie Artikelfreigaben, Anschlussquerschnitte und Hinweise zum Anschluss von Aluminiumleitern.
Nennquerschnitt	35 mm²

Ex-Daten

Bemessungsdaten (ATEX/IECEx)

Kennzeichnung	Ⓔx II 2 GD Ex eb IIC Gb
Einsatzemperaturbereich	-60 °C ... 110 °C
Ex-bescheinigtes Zubehör	1212640 SF-THEX 4-150
	3022276 CLIPFIX 35-5
	3022218 CLIPFIX 35
Ausgang	(dauerhaft)

Anschlussdaten Ex Allgemein

Drehmomentbereich	3,2 Nm ... 3,7 Nm
Nennquerschnitt	35 mm²
Bemessungsquerschnitt AWG	2
Anschlussvermögen starr	1,5 mm² ... 35 mm²
Anschlussvermögen AWG	16 ... 2
Anschlussvermögen flexibel	1,5 mm² ... 35 mm²
Anschlussvermögen AWG	16 ... 2

Maße

Breite	16 mm
Deckelbreite	2,2 mm
Höhe	61,2 mm
Tiefe	65,1 mm
Tiefe auf NS 35/7,5	65,7 mm
Tiefe auf NS 35/15	73,2 mm

Materialangaben

Farbe	grün-gelb
Brennbarkeitsklasse nach UL 94	V0
Isolierstoffgruppe	I
Isolierstoff	PA
Statischer Isolierstoffeinsatz in Kälte	-60 °C
Temperatur Index Isolierstoff (DIN EN 60216-1 (VDE 0304-21))	130 °C
Relativer Isolierstoff Temperatur Index (Elec., UL 746 B)	130 °C
Brandschutz für Schienenfahrzeuge (DIN EN 45545-2) R22	HL 1 - HL 3
Brandschutz für Schienenfahrzeuge (DIN EN 45545-2) R23	HL 1 - HL 3
Brandschutz für Schienenfahrzeuge (DIN EN 45545-2) R24	HL 1 - HL 3
Brandschutz für Schienenfahrzeuge (DIN EN 45545-2) R26	HL 1 - HL 3
Wärmeabgabe kalorimetrisch NFPA 130 (ASTM E 1354)	28 MJ/kg
Oberflächen Flammbarkeit NFPA 130 (ASTM E 162)	bestanden
Spezifisch optische Rauchgasdichte NFPA 130 (ASTM E 662)	bestanden
Rauchgastoxität NFPA 130 (SMP 800C)	bestanden

Mechanische Eigenschaften

Mechanische Daten

Offene Seitenwand	Nein

Umwelt- und Lebensdauerbedingungen

Schwingen/Breitbandrauschen

Prüfspezifikation	DIN EN 50155 (VDE 0115-200):2018-05
Spektrum	Lebensdauerprüfung Kategorie 2, am Drehgestell angebaut
Frequenz	f_1 = 5 Hz bis f_2 = 250 Hz
ASD-Pegel	6,12 (m/s²)²/Hz
Beschleunigung	3,12g
Prüfdauer je Achse	5 h
Prüfrichtungen	X-, Y- und Z-Achse

Schocken

Schockform	Halbsinus
Beschleunigung	30g
Schockdauer	18 ms
Anzahl der Schocks je Richtung	3
Prüfrichtungen	X-, Y- und Z-Achse (pos. und neg.)

Umgebungsbedingungen

Umgebungstemperatur (Betrieb)	-60 °C ... 110 °C (Betriebstemperaturbereich inkl. Eigenerwärmung, max. kurzzeitige Betriebstemperatur siehe RTI Elec.)
Umgebungstemperatur (Lagerung/Transport)	-25 °C ... 60 °C (für kurze Zeit, nicht über 24 h, -60 °C bis +70 °C)
Umgebungstemperatur (Montage)	-5 °C ... 70 °C
Umgebungstemperatur (Betätigung)	-5 °C ... 70 °C
Zulässige Luftfeuchtigkeit (Betrieb)	20 % ... 90 %
Zulässige Luftfeuchtigkeit (Lagerung/Transport)	30 % ... 70 %

Normen und Bestimmungen

Anschluss gemäß Norm	IEC 60947-7-2

Montage

Montageart	NS 35/7,5
	NS 35/15

Zeichnungen

Schemazeichnung

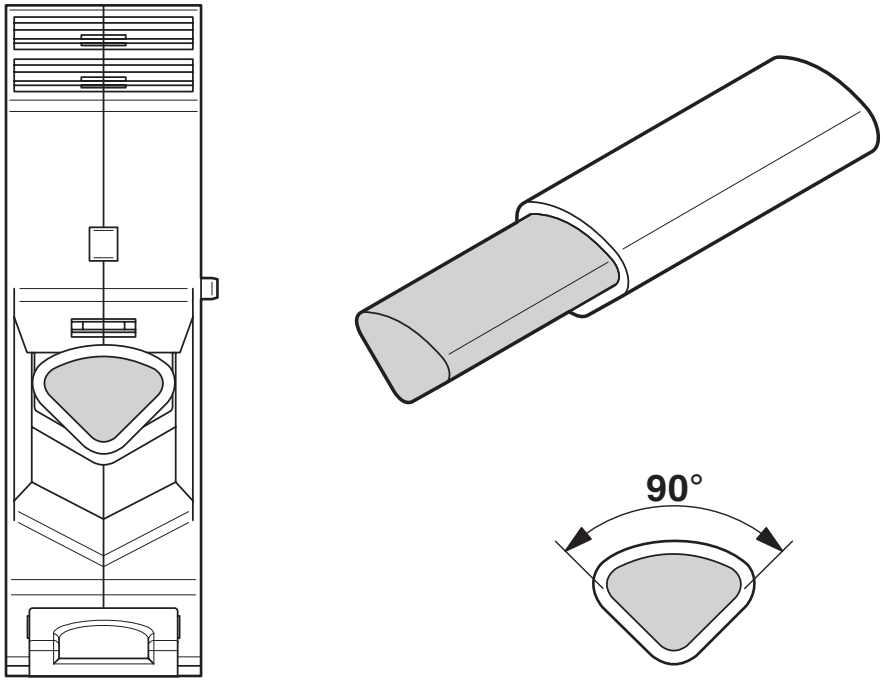

Anschluss von Aluminiumleitern. Weitere Hinweise im Downloadbereich

Schaltplan

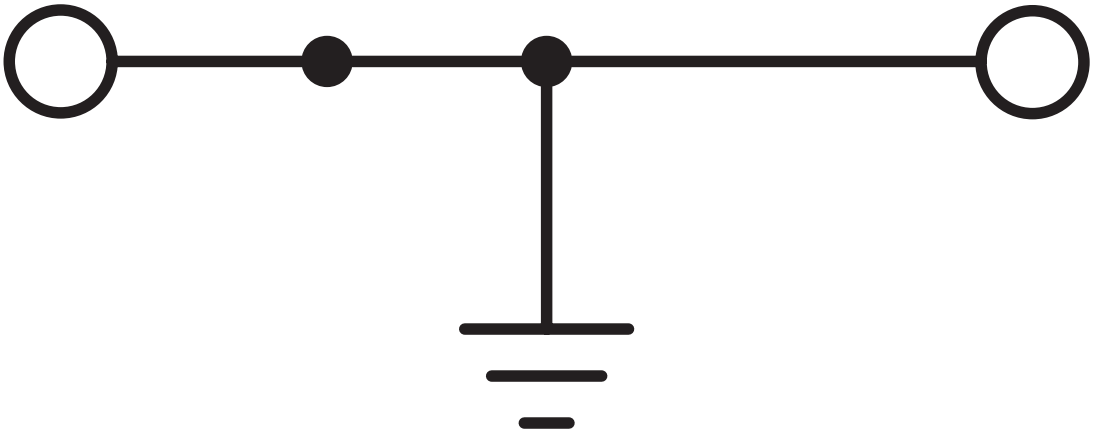

Zulassungen

Zum Herunterladen von Zertifikaten besuchen Sie die Produktdetailseite: https://www.phoenixcontact.com/de/produkte/3047743

DNV
Zulassungs-ID: TAE00001S9

CSA
Zulassungs-ID: 13631

cULus Recognized
Zulassungs-ID: E60425

CSA
Zulassungs-ID: 13631

cULus Recognized
Zulassungs-ID: E60425

ATEX
Zulassungs-ID: KEMA04ATEX2048U

cUL Recognized
Zulassungs-ID: E192998

	Nennspannung U_N	Nennstrom I_N	Querschnitt AWG	Querschnitt mm^2
keine				
	-	-	14 - 2	-

EAC Ex
Zulassungs-ID: KZ 7500525010101950

IECEx
Zulassungs-ID: IECEx KEM 06.0027U

UL Recognized
Zulassungs-ID: E192998

	Nennspannung U_N	Nennstrom I_N	Querschnitt AWG	Querschnitt mm^2
keine				

	-	-	14 - 2	-

CCC
Zulassungs-ID: 2020322313000622

UKCA-EX
Zulassungs-ID: DEKRA 21UKEX0304U

Klassifikationen

ECLASS

ECLASS-13.0	27250103
ECLASS-15.0	27250103

ETIM

ETIM 9.0	EC000901

UNSPSC

UNSPSC 21.0	39121400

Environmental product compliance

EU RoHS

Erfüllt die Anforderungen nach RoHS-Richtlinie	Ja, Keine Ausnahmeregelungen

China RoHS

Environment friendly use period (EFUP)	EFUP-E
	Keine Gefahrstoffe über den Grenzwerten

EU REACH SVHC

Hinweis auf REACH-Kandidatenstoff (CAS-Nr.)	Kein Stoff mit einem Massenanteil von mehr als 0,1 %

Phoenix Contact 2025 © - Alle Rechte vorbehalten
https://www.phoenixcontact.com

PHOENIX CONTACT Deutschland GmbH
Flachsmarktstraße 8
D-32825 Blomberg
+49 52 35/3-1 20 00
info@phoenixcontact.de