UKH 50-IB - Hochstromklemme

3009053

https://www.phoenixcontact.com/de/produkte/3009053

Bitte beachten Sie, dass die in diesem PDF-Dokument angezeigten Daten aus unserem Online-Katalog generiert wurden. Bitte finden Sie die vollständigen Daten in der Benutzer-Dokumentation. Es gelten unsere Allgemeinen Nutzungsbedingungen für Downloads.

Hochstromklemme, mit Innensechskantschrauben, Nennspannung: 1000 V, Nennstrom: 150 A, Anzahl der Anschlüsse: 2, Polzahl: 1, Anschlussart: Schraubanschluss, Querschnitt: 16 mm^2 - 70 mm^2, Montageart: NS 35/7,5, NS 35/15, NS 32, NS 35/15-2,3, Farbe: grau

Ihre Vorteile

- Durch eine Dreipunktzentrierung des Leiters im prismatischen Hülsenboden wird ein zuverlässiger
Kabelanschluss sichergestellt
- Geringe Übergangswiderstände der Kontaktfläche durch Riefelung
- Schraubensicherung durch federnde Elemente im Klemmkörper

Kaufmännische Daten

Artikelnummer	3009053
Verpackungseinheit	10 Stück
Mindestbestellmenge	10 Stück
Verkaufsschlüssel	A1 - Reihenklemmen
Produktschlüssel	BE1311
GTIN	4017918091613
Gewicht pro Stück (inklusive Verpackung)	122,65 g
Gewicht pro Stück (exklusive Verpackung)	121,35 g
Zolltarifnummer	85369010
Ursprungsland	IN

Technische Daten

Artikeleigenschaften

Produkttyp	Hochstromklemme
Polzahl	1
Anzahl der Anschlüsse	2
Anzahl der Reihen	1
Potenziale	1

Isolationseigenschaften

Überspannungskategorie	III
Verschmutzungsgrad	3

Elektrische Eigenschaften

Bemessungsstoßspannung	8 kV
Maximale Verlustleistung bei Nennbedingung	4,73 W

Anschlussdaten

Anzahl der Anschlüsse pro Etage	2
Nennquerschnitt	50 mm²
Anschlussart	Schraubanschluss
Schraubengewinde	M6
Anzugsdrehmoment	6 ... 8 Nm
Abisolierlänge	24 mm
Lehrdorn	B10
Anschluss gemäß Norm	IEC 60947-7-1
Leiterquerschnitt starr	16 mm² ... 70 mm²
Leiterquerschnitt AWG	4 ... 2/0 (umgerechnet nach IEC)
Leiterquerschnitt flexibel	25 mm² ... 70 mm²
Leiterquerschnitt flexibel [AWG]	2 ... 2/0 (umgerechnet nach IEC)
Leiterquerschnitt flexibel (Aderendhülse ohne Kunststoffhülse)	16 mm² ... 50 mm²
Leiterquerschnitt flexibel (Aderendhülse mit Kunststoffhülse)	16 mm² ... 50 mm²
2 Leiter gleichen Querschnitts starr	10 mm² ... 16 mm²
2 Leiter gleichen Querschnitts flexibel	10 mm² ... 16 mm²
2 Leiter gleichen Querschnitts flexibel m. Aderendhülse ohne Kunststoffhülse	10 mm² ... 16 mm²
Nennstrom	150 A
Belastungsstrom maximal	150 A (bei 50 mm² Leiterquerschnitt)
Nennspannung	1000 V

Ex-Daten

Bemessungsdaten (ATEX/IECEx)

Kennzeichnung	Ⓔx II 2 GD Ex eb IIC Gb
Einsatzemperaturbereich	-60 °C ... 110 °C

Ex-bescheinigtes Zubehör	1203343 VDE-ISS 5
	1201659 E/AL-NS 32
	1201662 E/AL-NS 35
Auflistung Brücken	Feste Brücke / FBI 2-20-EX / 0201113
	Feste Brücke / FBI 3-20-EX / 0201812
Brückendaten	130,5 A (50 mm²)
Temperaturerhöhung Ex	40 K (146,5 A / 50 mm²)
bei Brückung mit Brücke	690 V
Bemessungsisolationsspannung	630 V
Ausgang	(dauerhaft)

Etage Ex Allgemein

Bemessungsspannung	690 V
Bemessungsstrom	133 A
Belastungsstrom maximal	133 A
Durchgangswiderstand	0,1 mΩ

Anschlussdaten Ex Allgemein

Drehmomentbereich	6 Nm ... 8 Nm
Nennquerschnitt	50 mm²
Bemessungsquerschnitt AWG	1/0
Anschlussvermögen starr	16 mm² ... 50 mm²
Anschlussvermögen AWG	6 ... 1/0
Anschlussvermögen flexibel	25 mm² ... 50 mm²
Anschlussvermögen AWG	4 ... 1/0
2 Leiter gleichen Querschnitts starr	10 mm² ... 16 mm²
2 Leiter gleichen Querschnitts AWG starr	8 ... 6
2 Leiter gleichen Querschnitts flexibel	10 mm² ... 16 mm²
2 Leiter gleichen Querschnitts AWG flexibel	8 ... 6

Maße

Breite	20 mm
Höhe	70,5 mm
Tiefe auf NS 32	81 mm
Tiefe auf NS 35/15	83,5 mm

Materialangaben

Farbe	grau (RAL 7042)
Brennbarkeitsklasse nach UL 94	V0
Isolierstoffgruppe	I
Isolierstoff	PA
Statischer Isolierstoffeinsatz in Kälte	-60 °C
Relativer Isolierstoff Temperatur Index (Elec., UL 746 B)	130 °C
Brandschutz für Schienenfahrzeuge (DIN EN 45545-2) R22	HL 1 - HL 3
Brandschutz für Schienenfahrzeuge (DIN EN 45545-2) R23	HL 1 - HL 3

Brandschutz für Schienenfahrzeuge (DIN EN 45545-2) R24	HL 1 - HL 3
Brandschutz für Schienenfahrzeuge (DIN EN 45545-2) R26	HL 1 - HL 3
Oberflächen Flammbarkeit NFPA 130 (ASTM E 162)	bestanden
Spezifisch optische Rauchgasdichte NFPA 130 (ASTM E 662)	bestanden
Rauchgastoxität NFPA 130 (SMP 800C)	bestanden

Elektrische Prüfungen

Stoßspannungsprüfung

Prüfspannung Sollwert	9,8 kV
Ergebnis	Prüfung bestanden

Erwärmungsprüfung

Anforderung Erwärmungsprüfung	Temperaturerhöhung ≤ 45 K
Ergebnis	Prüfung bestanden
Kurzzeitstromfestigkeit 50 mm²	6 kA
Ergebnis	Prüfung bestanden

Betriebsfrequente Spannungsfestigkeit

Prüfspannung Sollwert	2,2 kV
Ergebnis	Prüfung bestanden

Mechanische Eigenschaften

Mechanische Daten

Offene Seitenwand	Nein

Mechanische Prüfungen

Mechanische Festigkeit

Ergebnis	Prüfung bestanden

Befestigung auf dem Träger

Tragschiene/Befestigungsauflage	NS 32/NS 35
Prüfkraft Sollwert	10 N
Ergebnis	Prüfung bestanden

Prüfung auf Leiterbeschädigung und Lockerung

Rotationsgeschwindigkeit	10 U/min
Umdrehungen	135
Leiterquerschnitt/Gewicht	25 mm² / 4,5 kg
	50 mm² / 9,5 kg
	70 mm² /10,4 kg
Ergebnis	Prüfung bestanden

Umwelt- und Lebensdauerbedingungen

Nadelflammenprüfung

Einwirkdauer	30 s
Ergebnis	Prüfung bestanden

Umgebungsbedingungen

Umgebungstemperatur (Betrieb)	-60 °C ... 110 °C (Betriebstemperaturbereich inkl. Eigenerwärmung, max. kurzzeitige Betriebstemperatur siehe RTI Elec.)
Umgebungstemperatur (Lagerung/Transport)	-25 °C ... 60 °C (für kurze Zeit, nicht über 24 h, -60 °C bis +70 °C)
Umgebungstemperatur (Montage)	-5 °C ... 70 °C
Umgebungstemperatur (Betätigung)	-5 °C ... 70 °C
Zulässige Luftfeuchtigkeit (Betrieb)	20 % ... 90 %
Zulässige Luftfeuchtigkeit (Lagerung/Transport)	30 % ... 70 %

Normen und Bestimmungen

Anschluss gemäß Norm	IEC 60947-7-1

Montage

Montageart	NS 35/7,5
	NS 35/15
	NS 32
	NS 35/15-2,3

Zeichnungen

Schemazeichnung

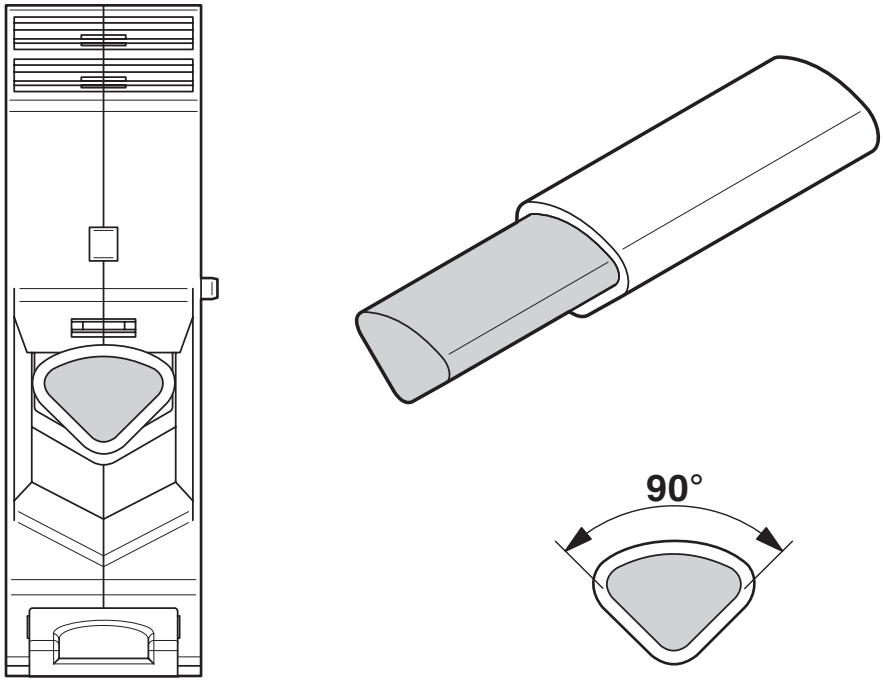

Zulassungen

Zum Herunterladen von Zertifikaten besuchen Sie die Produktdetailseite: https://www.phoenixcontact.com/de/produkte/3009053

cULus Recognized
Zulassungs-ID: E60425

	Nennspannung U_N	Nennstrom I_N	Querschnitt AWG	Querschnitt mm^2
B				
	600 V	150 A	6 - 1/0	-
Mehrleiteranschluss	600 V	150 A	8 - 6	-
C				
	600 V	150 A	6 - 1/0	-
Mehrleiteranschluss	600 V	150 A	8 - 6	-

ATEX
Zulassungs-ID: KEMA98ATEX1786U

EAC Ex
Zulassungs-ID: KZ 7500525010101950

IECEx
Zulassungs-ID: IECEx KEM 06.0029U

CCC
Zulassungs-ID: 2020322313000623

UKCA-EX
Zulassungs-ID: DEKRA 21UKEX0307U

UL Comp Hazloc CA US
Zulassungs-ID: UL US CA L 192998

	Nennspannung U_N	Nennstrom I_N	Querschnitt AWG	Querschnitt mm^2
keine				
	600 V	150 A	6 - 1/0	-

Klassifikationen

ECLASS

ECLASS-13.0	27250101
ECLASS-15.0	27250101

ETIM

ETIM 9.0	EC000897

UNSPSC

UNSPSC 21.0	39121400

Environmental product compliance

EU RoHS

Erfüllt die Anforderungen nach RoHS-Richtlinie	Ja, Keine Ausnahmeregelungen

China RoHS

Environment friendly use period (EFUP)	EFUP-E
	Keine Gefahrstoffe über den Grenzwerten

EU REACH SVHC

Hinweis auf REACH-Kandidatenstoff (CAS-Nr.)	Kein Stoff mit einem Massenanteil von mehr als 0,1 %

Phoenix Contact 2025 © - Alle Rechte vorbehalten
https://www.phoenixcontact.com

PHOENIX CONTACT Deutschland GmbH
Flachsmarktstraße 8
D-32825 Blomberg
+49 52 35/3-1 20 00
info@phoenixcontact.de