# PLC-BSC- 24DC/ 1- 1/ACT - Relaissockel

2967057

https://www.phoenixcontact.com/de/produkte/2967057

Bitte beachten Sie, dass die in diesem PDF-Dokument angezeigten Daten aus unserem Online-Katalog generiert wurden. Bitte finden Sie die vollständigen Daten in der Benutzer-Dokumentation. Es gelten unsere Allgemeinen Nutzungsbedingungen für Downloads.

14 mm PLC-Grundklemme für Ausgabefunktionen mit Schraubanschluss, ohne Relais- oder Solid-State-Relaisbestückung, zur Montage auf Tragschiene NS 35/7,5, mit Lastrückleiteranschluss (BB), 2 Schließer (1-1), Eingangsspannung 24 V DC

## Kaufmännische Daten

| | |
|---|---|
| Artikelnummer | 2967057 |
| Verpackungseinheit | 10 Stück |
| Mindestbestellmenge | 1 Stück |
| Verkaufsschlüssel | G1 - Relais |
| Produktschlüssel | DK6232 |
| GTIN | 4017918156497 |
| Gewicht pro Stück (inklusive Verpackung) | 61,42 g |
| Gewicht pro Stück (exklusive Verpackung) | 55,7 g |
| Zolltarifnummer | 85366990 |
| Ursprungsland | DE |

# Technische Daten

## Hinweise

### Nutzungsbeschränkung

| | |
|---|---|
| EMV-Hinweis | EMV: Klasse-A-Produkt, siehe Herstellererklärung im Downloadbereich |

## Artikeleigenschaften

| | |
|---|---|
| Produkttyp | Relaissockel |
| Produktfamilie | PLC-INTERFACE |
| Anwendung | Ausgabefunktion |
| Betriebsart | 100 % ED |
| Mögliche Bestückung | Miniaturrelais, REL-MR-24DC/21-21AU, REL-MR-24DC/21-21 |

### Isolationseigenschaften

| | |
|---|---|
| Verschmutzungsgrad | 3 |

## Eingangsdaten

| | |
|---|---|
| Eingangsnennspannung $U_N$ | 24 V DC |
| | Die Nennspannung des aufsteckbaren elektromechanischen Relais oder Solid-State-Relais (siehe notwendiges Zubehör) weicht von der Eingangsnennspannung des Sockels mit integrierter Vorbeschaltung ab |
| Schutzbeschaltung | Freilaufdiode |
| Eingangsnennspannung $U_N$ | 24 V DC |
| | Die Nennspannung des aufsteckbaren elektromechanischen Relais oder Solid-State-Relais (siehe notwendiges Zubehör) weicht von der Eingangsnennspannung des Sockels mit integrierter Vorbeschaltung ab |

## Ausgangsdaten

| | |
|---|---|
| Mögliche Bestückung | Miniaturrelais, REL-MR-24DC/21-21AU, REL-MR-24DC/21-21 |

## Anschlussdaten

| | |
|---|---|
| Anschlussart | Schraubanschluss |
| Abisolierlänge | 8 mm |
| Schraubengewinde | M3 |
| Leiterquerschnitt starr | 0,14 mm² ... 2,5 mm² |
| Leiterquerschnitt flexibel | 0,14 mm² ... 2,5 mm² |
| | 0,2 mm² ... 2,5 mm² (Einzel-Aderendhülse) |
| | 2x 0,5 mm² ... 1,5 mm² (TWIN-Aderendhülse) |
| Leiterquerschnitt AWG | 26 ... 14 |
| Anzugsdrehmoment | 0,6 Nm ... 0,8 Nm |

## Signalisierung

| | |
|---|---|
| Statusanzeige | LED |

## Maße

| | |
|---|---|
| Breite | 14 mm |
| Höhe | 80 mm |
| Tiefe | 94 mm |

## Materialangaben

| | |
|---|---|
| Farbe | grau (RAL 7042) |
| Brennbarkeitsklasse nach UL 94 (Gehäuse) | V0 (Gehäuse) |

## Umwelt- und Lebensdauerbedingungen

### Umgebungsbedingungen

| | |
|---|---|
| Umgebungstemperatur (Betrieb) | -40 °C ... 60 °C |
| Umgebungstemperatur (Lagerung/Transport) | -40 °C ... 85 °C |

## Zulassungen

### CE

| | |
|---|---|
| Zertifikat | CE-konform |

### UKCA

| | |
|---|---|
| Zertifikat | UKCA-konform |

### Schiffbau-Zulassung

| | |
|---|---|
| Zertifikat | TAE0000196 |

### Schadgastest

| | |
|---|---|
| Kennzeichnung | ISA-S71.04. G3 Harsh Group |
| | EN 60068-2-60 |

### Schiffbau-Daten

| | |
|---|---|
| Temperature | D |
| Humidity | A |
| Vibration | B/C |
| EMC | B |
| Enclosure | Required protection according to the Rules shall be provided upon installation on board |

## EMV-Daten

| | |
|---|---|
| Elektromagnetische Verträglichkeit | Konformität zur EMV-Richtlinie |
| Niederspannungs-Richtlinie | Konformität zur NS-Richtlinie |

## Normen und Bestimmungen

| | |
|---|---|
| Normen/Bestimmungen | IEC/EN 60664-1 |

## Montage

| | |
|---|---|
| Montageart | Tragschienenmontage |

| | |
|---|---|
| Montagehinweis | anreihbar ohne Abstand |
| Einbaulage | beliebig |

## Zeichnungen

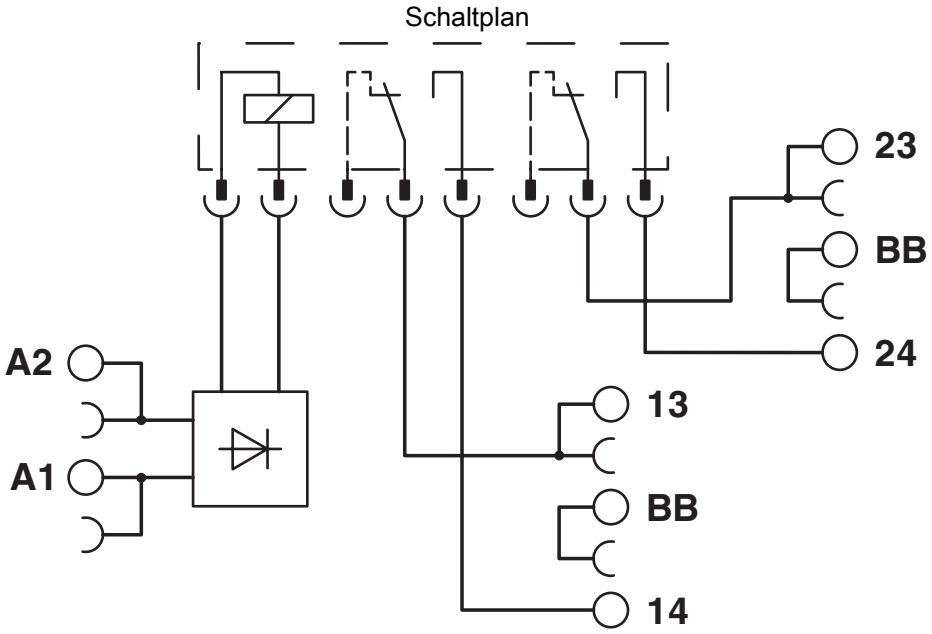

## Zulassungen

Zum Herunterladen von Zertifikaten besuchen Sie die Produktdetailseite: https://www.phoenixcontact.com/de/produkte/2967057

**cUL Recognized**
Zulassungs-ID: E238705

**UL Recognized**
Zulassungs-ID: E238705

**EAC**
Zulassungs-ID: RU D-DE.B*00573/18

**DNV GL**
Zulassungs-ID: TAE0000196

## Klassifikationen

### ECLASS

| | |
|---|---|
| ECLASS-13.0 | 27371603 |
| ECLASS-15.0 | 27371603 |

### ETIM

| | |
|---|---|
| ETIM 9.0 | EC001456 |

### UNSPSC

| | |
|---|---|
| UNSPSC 21.0 | 39122300 |

## Environmental product compliance

EU RoHS

| | |
|---|---|
| Erfüllt die Anforderungen nach RoHS-Richtlinie | Ja |
| Ausnahmeregelungen soweit bekannt | 7(a), 7(c)-I |

China RoHS

| | |
|---|---|
| Environment friendly use period (EFUP) | EFUP-50 |
| | Eine artikelbezogene China RoHS Deklarationstabelle finden Sie im Downloadbereich zum jeweiligen Artikel unter „Herstellererklärung“. Für alle Artikel mit EFUP-E wird keine China RoHS Deklarationstabelle ausgestellt und benötigt. |

EU REACH SVHC

| | |
|---|---|
| Hinweis auf REACH-Kandidatenstoff (CAS-Nr.) | Hexahydromethylphthalic anhydride(CAS-Nr.: Nicht zutreffend) |
| | Lead(CAS-Nr.: 7439-92-1) |
| SCIP | 6c5e90b7-5b35-424e-a62c-c7a93a36af3d |

Phoenix Contact 2025 © - Alle Rechte vorbehalten
https://www.phoenixcontact.com

PHOENIX CONTACT Deutschland GmbH
Flachsmarktstraße 8
D-32825 Blomberg
+49 52 35/3-1 20 00
info@phoenixcontact.de