OPT-60DC/ 24DC/ 2 - Miniatur-Solid-State-Relais

2966605

https://www.phoenixcontact.com/de/produkte/2966605

Bitte beachten Sie, dass die in diesem PDF-Dokument angezeigten Daten aus unserem Online-Katalog generiert wurden. Bitte finden Sie die vollständigen Daten in der Benutzer-Dokumentation. Es gelten unsere Allgemeinen Nutzungsbedingungen für Downloads.

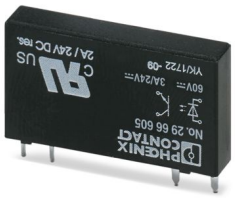

Steckbares Miniatur-Solid-State-Relais, Leistungs-Solid-State-Relais, 1 Schließer, Eingang: 60 V DC, Ausgang: 3 ... 33 V DC/3 A

Ihre Vorteile

- Vibrations- und schockfest
- RT III-dicht (waschdicht)
- Verschleißfrei und langlebig
- Einlötbar auf Leiterplatte
- Schaltleistung bis 24 V DC/3 A

Kaufmännische Daten

Artikelnummer	2966605
Verpackungseinheit	10 Stück
Mindestbestellmenge	10 Stück
Verkaufsschlüssel	G1 - Relais
Produktschlüssel	DK69K1
GTIN	4017918130923
Gewicht pro Stück (inklusive Verpackung)	5,42 g
Gewicht pro Stück (exklusive Verpackung)	5,42 g
Zolltarifnummer	85364190
Ursprungsland	HU

Technische Daten

Artikeleigenschaften

Produkttyp	Einzel-Solid-State-Relais
Betriebsart	100 % ED

Isolationseigenschaften: Normen / Bestimmungen

Isolierung	Basisisolierung
Überspannungskategorie	III
Verschmutzungsgrad	2

Datenpflegestand

Datum letzte Datenpflege	05.09.2025

Elektrische Eigenschaften

Maximale Verlustleistung bei Nennbedingung	0,18 W
Prüfspannung (Eingang / Ausgang)	2,5 kV (50 Hz, 1 min., Eingang/Ausgang)

Eingangsdaten

Eingangsnennspannung U_N	60 V DC
Eingangsspannungsbereich bezogen auf U_N	0,8 ... 1,2
Eingangsspannungsbereich	48 V DC ... 72 V DC
Schaltschwelle "0"-Signal bezogen auf U_N	0,35
Schaltschwelle "1"-Signal bezogen auf U_N	0,8
Typischer Eingangsstrom bei U_N	3 mA
Einschaltzeit typisch	40 µs (bei U_N)
Ausschaltzeit typisch	500 µs (bei U_N)
Übertragungsfrequenz	300 Hz

Ausgangsdaten

Kontaktausführung	1 Schließer
Art des Digitalausgangs	elektronisch
Ausgangsspannungsbereich	3 V DC ... 33 V DC
Grenzdauerstrom	3 A (siehe Derating-Kurve)
Einschaltstrom maximal	15 A (10 ms)
Spannungsabfall bei max. Grenzdauerstrom	≤ 150 mV
Ausgangsschaltung	2-Leiter, massefrei
Schutzbeschaltung	Verpolschutz; Verpolschutzdiode
	Überspannungsschutz

Maße

Maßzeichnung	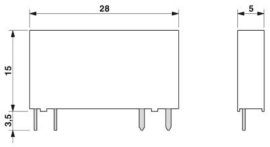
Breite	5 mm
Höhe	28 mm
Tiefe	15 mm

Materialangaben

Farbe	schwarz (RAL 9005)

Umwelt- und Lebensdauerbedingungen

Umgebungsbedingungen

Schutzart	RT III
Umgebungstemperatur (Betrieb)	-25 °C ... 60 °C
Umgebungstemperatur (Lagerung/Transport)	-25 °C ... 70 °C

Zulassungen

Schadgastest

Kennzeichnung	ISA-S71.04. G3 Harsh Group
	EN 60068-2-60

Normen und Bestimmungen

Normen / Bestimmungen

Normen/Bestimmungen	IEC 60664
	EN 50178

Montage

Montagehinweis	anreihbar ohne Abstand
Einbaulage	beliebig

Zeichnungen

Maßzeichnung

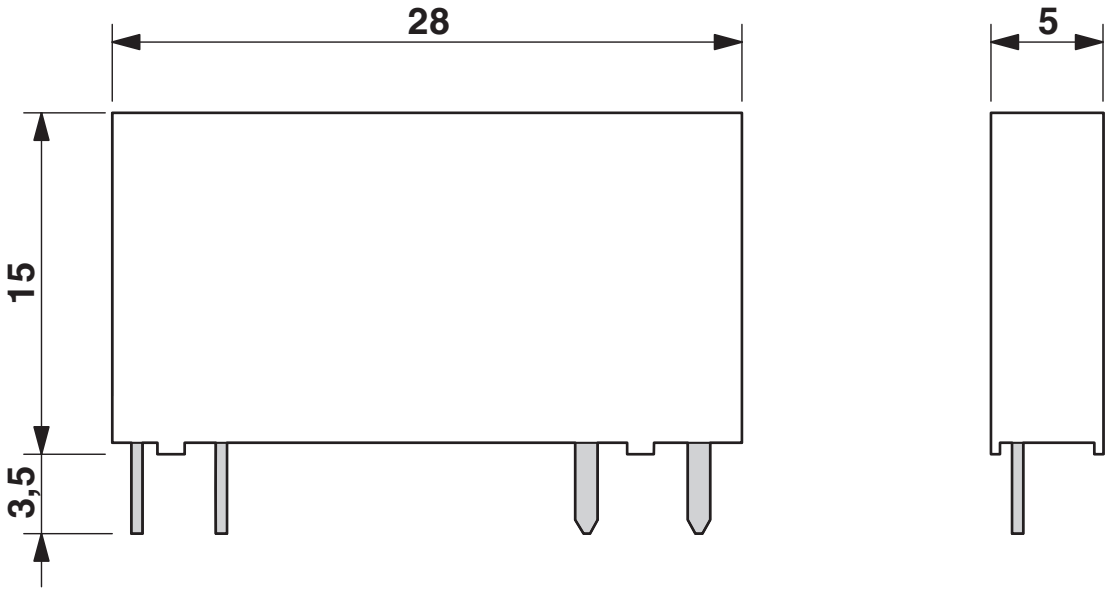

Diagramm

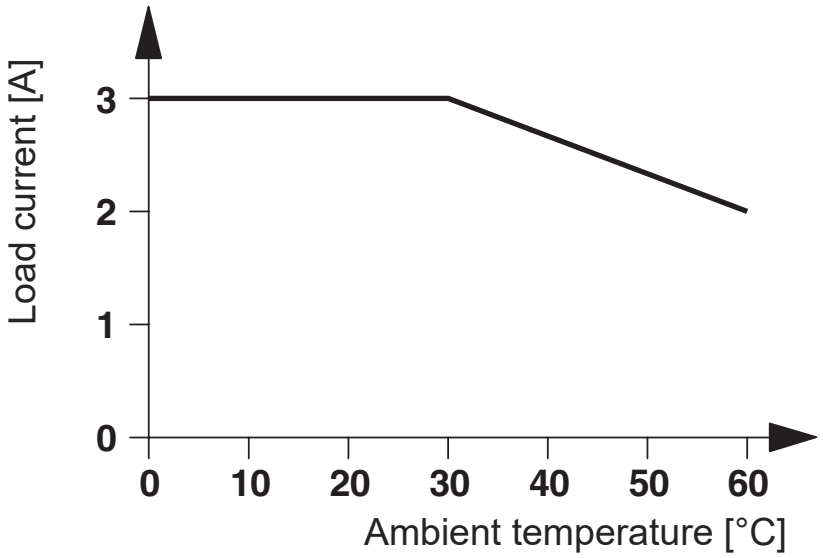

Schaltplan

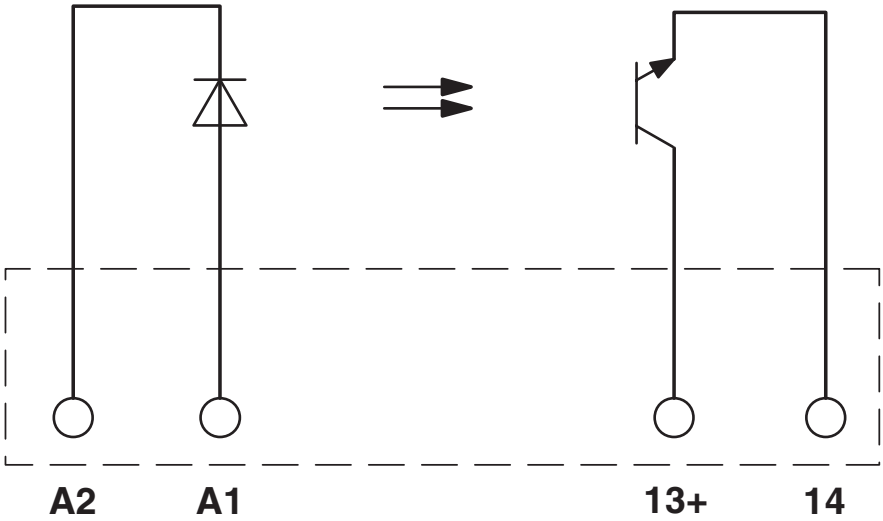

Bohrplan/Lötpadgeometrie

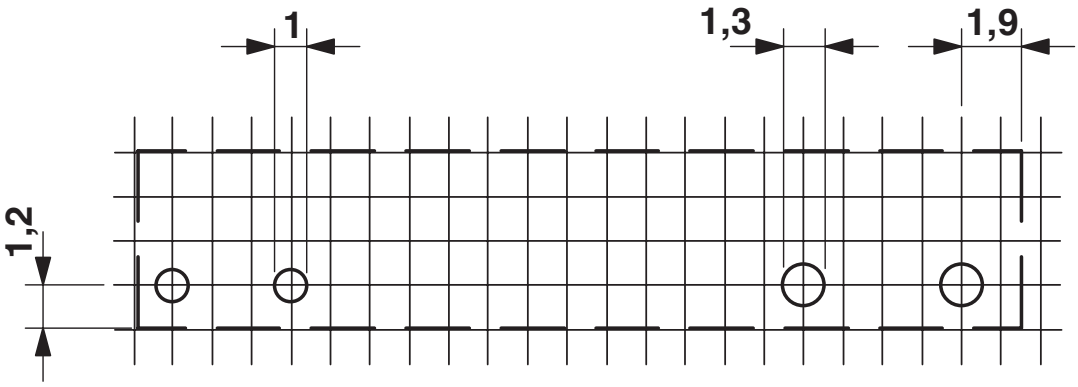

a = Rasterteilung 1,25 mm sowie 1,27 mm

Zulassungen

Zum Herunterladen von Zertifikaten besuchen Sie die Produktdetailseite: https://www.phoenixcontact.com/de/produkte/2966605

cUL Recognized
Zulassungs-ID: FILE E 195083

UL Recognized
Zulassungs-ID: FILE E 195083

EAC
Zulassungs-ID: RU*C-DE.*08.B.00010

UL Recognized
Zulassungs-ID: FILE E 195083

cUL Recognized
Zulassungs-ID: FILE E 195083

GL
Zulassungs-ID: 46016-03 HH

Klassifikationen

ECLASS

ECLASS-13.0	27371604
ECLASS-15.0	27371604

ETIM

ETIM 9.0	EC001504

UNSPSC

UNSPSC 21.0	39122300

Environmental product compliance

EU RoHS

Erfüllt die Anforderungen nach RoHS-Richtlinie	Ja, Keine Ausnahmeregelungen

China RoHS

Environment friendly use period (EFUP)	EFUP-E
	Keine Gefahrstoffe über den Grenzwerten

EU REACH SVHC

Hinweis auf REACH-Kandidatenstoff (CAS-Nr.)	Kein Stoff mit einem Massenanteil von mehr als 0,1 %

Phoenix Contact 2025 © - Alle Rechte vorbehalten
https://www.phoenixcontact.com

PHOENIX CONTACT Deutschland GmbH
Flachsmarktstraße 8
D-32825 Blomberg
+49 52 35/3-1 20 00
info@phoenixcontact.de