EMG 17-OV- 24DC/ 48DC/2 - Solid-State-Relaismodul

2942810

https://www.phoenixcontact.com/de/produkte/2942810

Bitte beachten Sie, dass die in diesem PDF-Dokument angezeigten Daten aus unserem Online-Katalog generiert wurden. Bitte finden Sie die vollständigen Daten in der Benutzer-Dokumentation. Es gelten unsere Allgemeinen Nutzungsbedingungen für Downloads.

Solid-State-Relais-Schnittstelle gegen Störeinflüsse auf der Steuerseite, Eingang: 24 V DC, Ausgang: 48 V DC/2 A

Ihre Vorteile

- Verwendung von AC-Ausgangskarten, dadurch AC-Restströme
- Unempfindlich gegen Störströme
- Anwendungen mit lange Steuerleitungen
- Hohe Relaisrückfallspannung

Kaufmännische Daten

Artikelnummer	2942810
Verpackungseinheit	10 Stück
Mindestbestellmenge	1 Stück
Hinweis	Auftragsgebundene Fertigung (keine Rücknahme)
Verkaufsschlüssel	G1 - Relais
Produktschlüssel	DK61C1
GTIN	4017918080860
Gewicht pro Stück (inklusive Verpackung)	87,6 g
Gewicht pro Stück (exklusive Verpackung)	86,82 g
Zolltarifnummer	85364190
Ursprungsland	DE

Technische Daten

Hinweise

Nutzungsbeschränkung

EMV-Hinweis	EMV: Klasse-A-Produkt, siehe Herstellererklärung im Downloadbereich

Artikeleigenschaften

Produkttyp	Solid-State-Relaismodul
Anwendung	Filter gegen Störeinflüsse
Betriebsart	100 % ED

Isolationseigenschaften

Isolierung	Basisisolierung
Überspannungskategorie	III
Verschmutzungsgrad	2

Datenpflegestand

Datum letzte Datenpflege	15.09.2025

Elektrische Eigenschaften

Maximale Verlustleistung bei Nennbedingung	0,19 W
Prüfspannung (Eingang / Ausgang)	3,5 kV AC (Eingang / Ausgang)

Eingangsdaten

Eingangsnennspannung U_N	24 V DC
Eingangsspannungsbereich bezogen auf U_N	0,8 ... 1,2
Eingangsspannungsbereich	19,2 V DC ... 28,8 V DC
Schaltschwelle "0"-Signal Spannung	≤ 16 V DC
Schaltschwelle "1"-Signal Spannung	≥ 16,8 V DC
Typischer Eingangsstrom bei U_N	8 mA
Einschaltzeit typisch	20 µs
Ausschaltzeit typisch	200 µs
Statusanzeige	LED (gelb)
Schutzbeschaltung	Verpolschutz; Verpolschutzdiode
Übertragungsfrequenz	300 Hz

Ausgangsdaten

Kontaktausführung	1 Schließer
Art des Digitalausgangs	elektronisch
Ausgangsnennspannung	48 V DC
Ausgangsspannungsbereich	12 V DC ... 48 V DC
Grenzdauerstrom	2 A (siehe Derating-Kurve)
Einschaltstrom maximal	5 A (t = 1 s)

Spitzensperrspannung	60 V DC (Kollektor-Emitter-Sperrspannung)
Spannungsabfall bei max. Grenzdauerstrom	1,1 V
Ausgangsschaltung	3-Leiter, massegebunden
Schutzbeschaltung	Verpolschutz; Verpolschutzdiode
	Überspannungsschutz; Suppressordiode

Anschlussdaten

Eingangsseite

Anschlussart	Schraubanschluss
Abisolierlänge	8 mm
Schraubengewinde	M3
Leiterquerschnitt starr	0,2 mm² ... 4 mm²
Leiterquerschnitt flexibel	0,2 mm² ... 2,5 mm²
Leiterquerschnitt AWG	24 ... 12

Ausgangsseite

Anschlussart	Schraubanschluss
Abisolierlänge	8 mm
Schraubengewinde	M3
Leiterquerschnitt starr	0,2 mm² ... 4 mm²
Leiterquerschnitt flexibel	0,2 mm² ... 2,5 mm²
Leiterquerschnitt AWG	24 ... 12

Maße

Breite	17,5 mm
Höhe	75 mm
Tiefe	102 mm

Materialangaben

Farbe	grün (RAL 6021)
Brennbarkeitsklasse nach UL 94	V0

Umwelt- und Lebensdauerbedingungen

Umgebungsbedingungen

Schutzart	IP20
Umgebungstemperatur (Betrieb)	-10 °C ... 55 °C
Umgebungstemperatur (Lagerung/Transport)	-10 °C ... 70 °C

Normen und Bestimmungen

Normen/Bestimmungen	IEC 60664
	EN 50178

Montage

Montageart	Tragschienenmontage

Montagehinweis	angereiht ohne Abstand: waagerecht/ nicht angereiht: beliebig

Zeichnungen

Diagramm

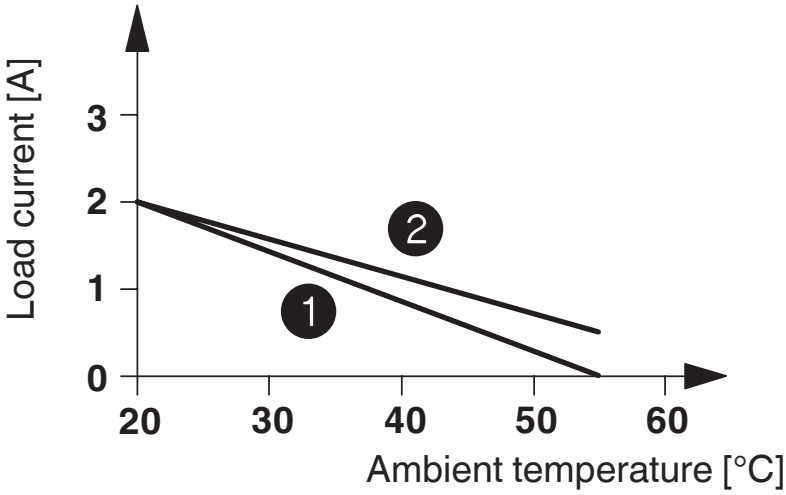

1 In rows with zero spacing
2 stand-alone device

Schaltplan

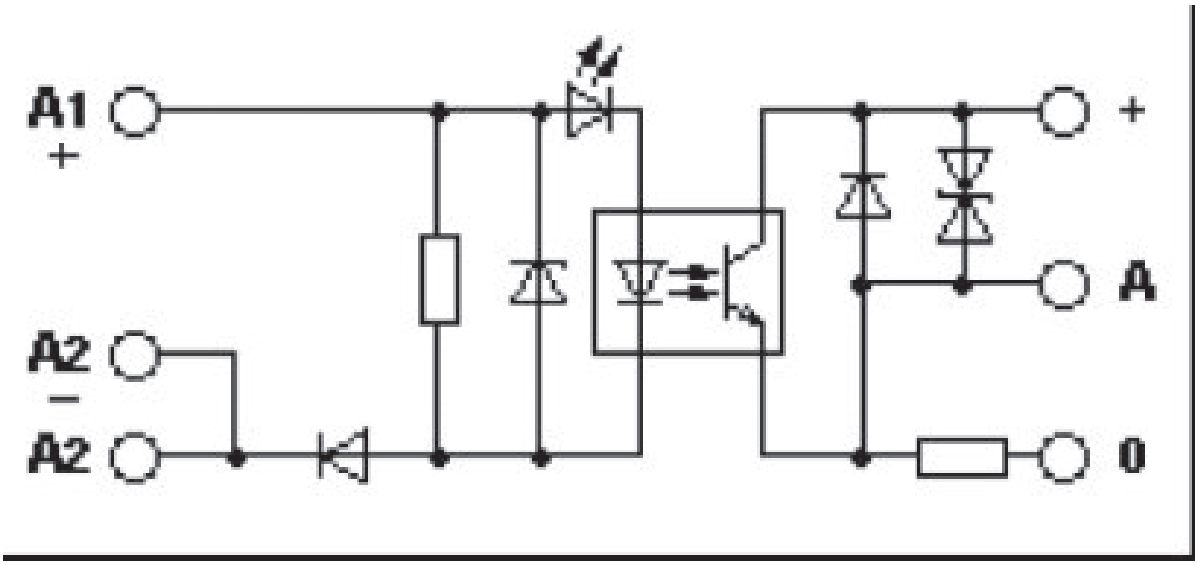

Zulassungen

Zum Herunterladen von Zertifikaten besuchen Sie die Produktdetailseite: https://www.phoenixcontact.com/de/produkte/2942810

EAC
Zulassungs-ID: RU*C-DE.*08.B.00010

Klassifikationen

ECLASS

ECLASS-13.0	27371604
ECLASS-15.0	27371604

ETIM

ETIM 9.0	EC001504

UNSPSC

UNSPSC 21.0	39122300

Environmental product compliance

EU RoHS

Erfüllt die Anforderungen nach RoHS-Richtlinie	Ja
Ausnahmeregelungen soweit bekannt	6(c), 7(a), 7(c)-I

China RoHS

Environment friendly use period (EFUP)	EFUP-50
	Eine artikelbezogene China RoHS Deklarationstabelle finden Sie im Downloadbereich zum jeweiligen Artikel unter „Herstellererklärung“. Für alle Artikel mit EFUP-E wird keine China RoHS Deklarationstabelle ausgestellt und benötigt.

EU REACH SVHC

Hinweis auf REACH-Kandidatenstoff (CAS-Nr.)	Hexahydromethylphthalic anhydride(CAS-Nr.: Nicht zutreffend)
	Lead(CAS-Nr.: 7439-92-1)
SCIP	a9d395c3-c83d-4921-bc51-00469cb7224c

Phoenix Contact 2025 © - Alle Rechte vorbehalten
https://www.phoenixcontact.com

PHOENIX CONTACT Deutschland GmbH
Flachsmarktstraße 8
D-32825 Blomberg
+49 52 35/3-1 20 00
info@phoenixcontact.de