FLX-D37F/16RSC/24DC/DO/TDC3K - Aktivmodul

2908891

https://www.phoenixcontact.com/de/produkte/2908891

Bitte beachten Sie, dass die in diesem PDF-Dokument angezeigten Daten aus unserem Online-Katalog generiert wurden. Bitte finden Sie die vollständigen Daten in der Benutzer-Dokumentation. Es gelten unsere Allgemeinen Nutzungsbedingungen für Downloads.

Übergabemodul zur Umsetzung von TDC3000 auf moderne Steuerungsplattformen, digitaler Ausgang, 16 Kanäle mit Relais

Ihre Vorteile

- Ausschnittmontage an einem vorhandenen TDC3000-Gehäuse
- Kompatibel zu vorhandenen Steckverbindern für die Feldverkabelung
- DSUB-Anschluss, steuerungsseitig
- Klemmen zur Spannungsversorgung
- Sicherungen auf jedem Kanal

Kaufmännische Daten

Artikelnummer	2908891
Verpackungseinheit	1 Stück
Mindestbestellmenge	1 Stück
Verkaufsschlüssel	I1 - Systemverkabelung
Produktschlüssel	DK2B9H
GTIN	4055626733081
Gewicht pro Stück (inklusive Verpackung)	840 g
Gewicht pro Stück (exklusive Verpackung)	800 g
Zolltarifnummer	85371098
Ursprungsland	US

Technische Daten

Artikeleigenschaften

Produkttyp	Übergabemodul
Lebensdauer mechanisch	3x 10^7 Schaltspiele

Isolationseigenschaften

Überspannungskategorie	II
Verschmutzungsgrad	2

Elektrische Eigenschaften

Unterstützte Steuerung HONEYWELL TDC3000

Passende I/O-Karte	TDOR12

Eingangsdaten

Eingangsnennspannung U_N	24 V DC
Eingangsspannungsbereich bezogen auf U_N	0,8 ... 1,1
Eingangsspannungsbereich	19,2 V DC ... 26,4 V DC
Typischer Eingangsstrom bei U_N	20 mA
Ansprechzeit typisch	8 ms
Rückfallzeit typisch	10 ms
Schutzbeschaltung	Freilaufdiode; Freilaufdiode

Ausgangsdaten

Schalten

Kontaktausführung	1 Wechsler
Kontaktmaterial	AgNi
Schaltspannung maximal	125 V AC/DC
Schaltspannung minimal	12 V
Grenzdauerstrom	5 A (Sicherung eingeschränkt)
Schaltstrom minimal	10 mA (bei 12 V)
Abschaltleistung (ohmsche Last) maximal	120 W (bei 24 V DC)
	58 W (bei 48 V DC)
	48 W (bei 60 V DC)
	50 W (110 V DC)
	600 VA (120 V AC)
Fehlererkennung (Aderbruch/Kurzschluss)	nein

Anschlussdaten

Steuerungsebene

Anschlussart	D-SUB 37-Buchsensteckverbinder
Anzahl der Anschlüsse	1
Polzahl	37

Feldebene

Anschlussart	steckbar

Signalisierung

Statusanzeige vorhanden	ja

Maße

Maßzeichnung	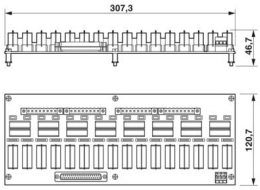
Breite	307,3 mm
Höhe	120,7 mm
Tiefe	46,7 mm

Umwelt- und Lebensdauerbedingungen

Umgebungsbedingungen

Umgebungstemperatur (Betrieb)	-40 °C ... 70 °C
Umgebungstemperatur (Lagerung/Transport)	-40 °C ... 75 °C
Höhenlage	< 2000 m
Zulässige Luftfeuchtigkeit (Betrieb)	< 90 %

Montage

Montageart	TDC3000-Chassis
Einbaulage	beliebig

Hinweise

Hinweis zum Betrieb	Für den bestimmungsgemäßen Gebrauch sind die Vorgaben der Installationsrichtlinie (siehe Downloads) einzuhalten. Bei Anwendungen oder Einsatz mit Fremdprodukten, müssen zusätzlich die Vorgaben, Sicherheits- und Warnhinweise des jeweiligen Fremdherstellers erfüllt werden.

Zeichnungen

Maßzeichnung

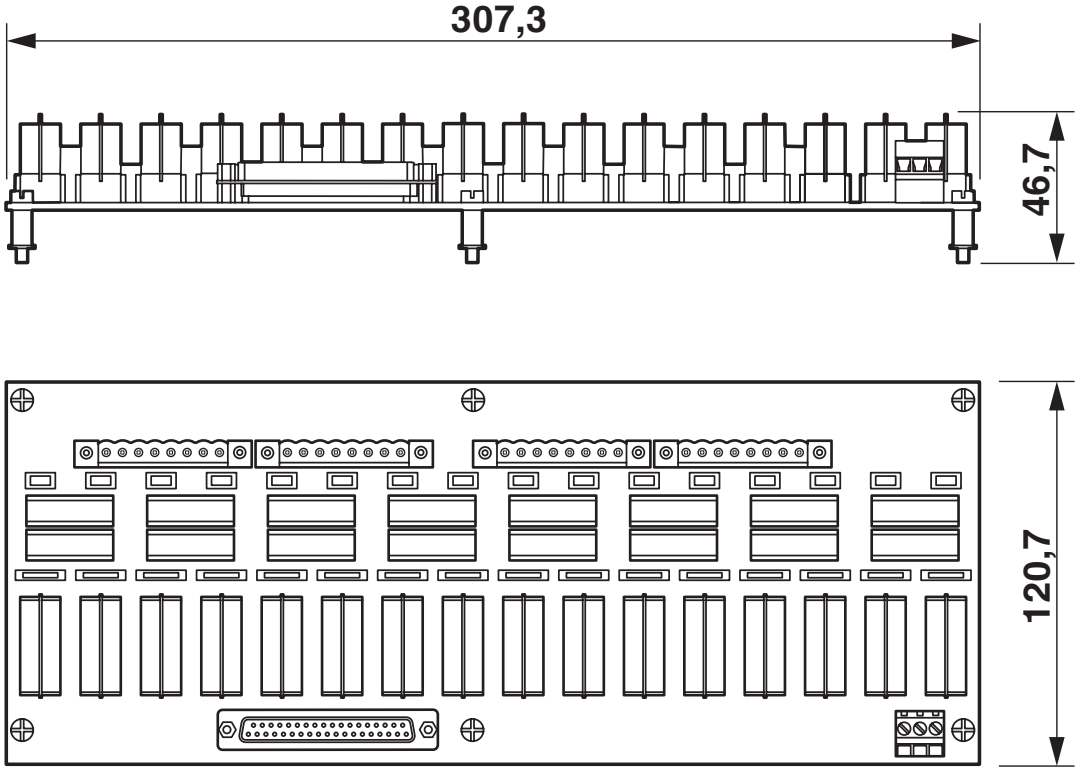

Schaltplan

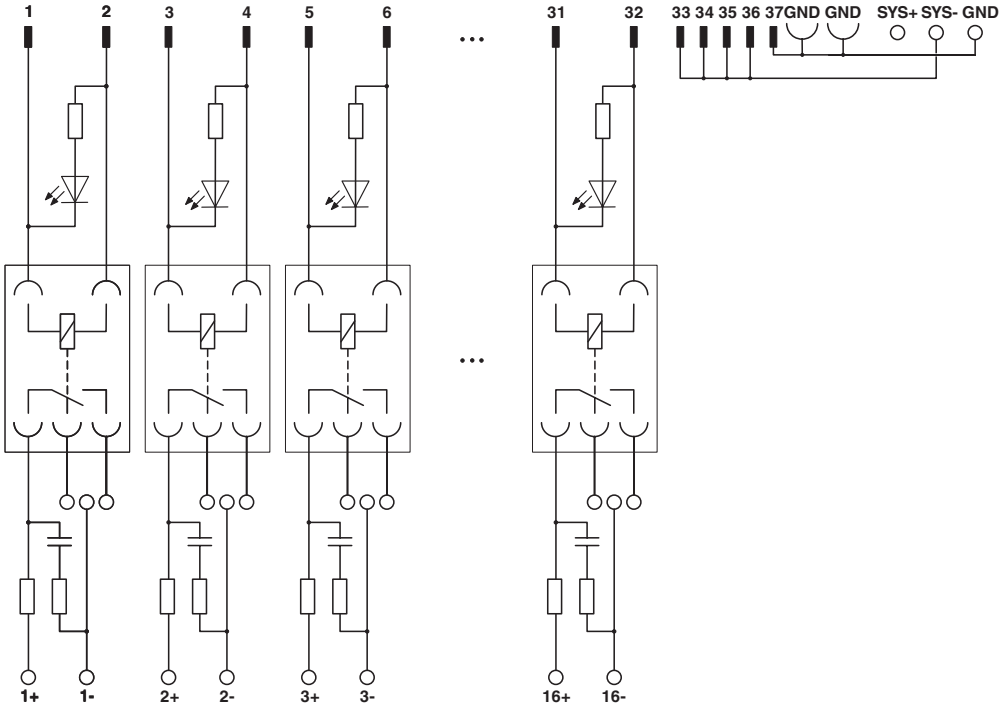

Zulassungen

Zum Herunterladen von Zertifikaten besuchen Sie die Produktdetailseite: https://www.phoenixcontact.com/de/produkte/2908891

CSA
Zulassungs-ID: 108860_0_000

	Nennspannung U_N	Nennstrom I_N	Querschnitt AWG	Querschnitt mm^2
keine				
Ausgang	-	5 A	-	-
Eingang	-	0,02 A	-	-

cUL Recognized
Zulassungs-ID: FILE E 238705

	Nennspannung U_N	Nennstrom I_N	Querschnitt AWG	Querschnitt mm^2
keine				
Ausgang	-	5 A	-	-
Eingang	-	0,02 A	-	-

UL Recognized
Zulassungs-ID: FILE E 238705

	Nennspannung U_N	Nennstrom I_N	Querschnitt AWG	Querschnitt mm^2
keine				
Ausgang	-	5 A	-	-
Eingang	-	0,02 A	-	-

CSAus
Zulassungs-ID: 108860_0_000

	Nennspannung U_N	Nennstrom I_N	Querschnitt AWG	Querschnitt mm^2
keine				
Ausgang	-	5 A	-	-
Eingang	-	0,02 A	-	-

Klassifikationen

ECLASS

ECLASS-13.0	27141152
ECLASS-15.0	27141152

ETIM

ETIM 9.0	EC002780

UNSPSC

UNSPSC 21.0	39121400

Environmental product compliance

EU RoHS

Erfüllt die Anforderungen nach RoHS-Richtlinie	Ja
Ausnahmeregelungen soweit bekannt	6(c), 7(a), 7(c)-I

China RoHS

Environment friendly use period (EFUP)	EFUP-50
	Eine artikelbezogene China RoHS Deklarationstabelle finden Sie im Downloadbereich zum jeweiligen Artikel unter „Herstellererklärung“. Für alle Artikel mit EFUP-E wird keine China RoHS Deklarationstabelle ausgestellt und benötigt.

EU REACH SVHC

Hinweis auf REACH-Kandidatenstoff (CAS-Nr.)	Lead(CAS-Nr.: 7439-92-1)
SCIP	ff3e4447-5007-41cc-bd5f-26e0f2307dbe

Phoenix Contact 2025 © - Alle Rechte vorbehalten
https://www.phoenixcontact.com

PHOENIX CONTACT Deutschland GmbH
Flachsmarktstraße 8
D-32825 Blomberg
+49 52 35/3-1 20 00
info@phoenixcontact.de