PLT-SEC-T3-60-P-UT/PT - Überspannungsschutzstecker Typ 3

2907921

https://www.phoenixcontact.com/de/produkte/2907921

Bitte beachten Sie, dass die in diesem PDF-Dokument angezeigten Daten aus unserem Online-Katalog generiert wurden. Bitte finden Sie die vollständigen Daten in der Benutzer-Dokumentation. Es gelten unsere Allgemeinen Nutzungsbedingungen für Downloads.

Ersatzstecker für Überspannungsschutz Typ 3 der Produktreihe PLT-SEC-...-UT/PT. Nennspannung 60 V.

Kaufmännische Daten

Artikelnummer	2907921
Verpackungseinheit	10 Stück
Mindestbestellmenge	1 Stück
Verkaufsschlüssel	K1 - Überspannungsschutz
Produktschlüssel	CL14A4
GTIN	4055626257471
Gewicht pro Stück (inklusive Verpackung)	36,3 g
Gewicht pro Stück (exklusive Verpackung)	33,16 g
Zolltarifnummer	85363030
Ursprungsland	DE

PLT-SEC-T3-60-P-UT/PT - Überspannungsschutzstecker Typ 3

2907921

https://www.phoenixcontact.com/de/produkte/2907921

Technische Daten

Artikeleigenschaften

Produkttyp	Ersatzstecker
Produktfamilie	SEC Family
Stromversorgungssystem IEC	TN-S
Bauform	Stecker
Polzahl	2
Meldung Überspannungsschutz defekt	optisch

Isolationseigenschaften

Überspannungskategorie	III
Verschmutzungsgrad	2
IEC-Prüfklasse	III
	T3
EN Type	T3
Anzahl der Ports	One

Anschlussdaten

Anschlussart	steckbar

Maße

Maßzeichnung	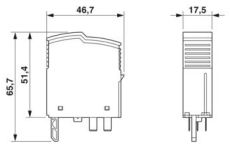
Breite	17,5 mm
Höhe	46,7 mm
Tiefe	65,7 mm
Teilungseinheit	1 TE

Materialangaben

Farbe	lichtgrau (RAL 7035)
	grau (RAL 7042)
Brennbarkeitsklasse nach UL 94	V-0
CTI-Wert des Materials	600
Isolierstoff	PA 6.6-FR 20 % GF
	PA 6.6-FR
Material Gehäuse	PA 6.6-FR 20 % GF
	PA 6.6-FR

Schutzschaltung

Schutzpfade	L-N
	L-PE
	N-PE
Wirkungsrichtung	1L-N & N-PE
Nennspannung U_N	60 V AC (TN-S)
Nennfrequenz f_N	50 Hz (60 Hz)
Höchste Dauerspannung U_C	80 V AC
Schutzleiterstrom I_{PE}	≤ 5 µA
Standby-Leistungsaufnahme P_C	≤ 5,3 mVA (bei U_{REF})
	≤ 8,4 mVA (bei U_C)
Referenzprüfspannung U_{REF}	66 V AC
Nennableitstoßstrom I_n (8/20) µs	2 kA
Kombinierter Stoß U_{OC}	4 kV
Schutzpegel U_p (L-N)	≤ 0,48 kV
Schutzpegel U_p (L-PE)	≤ 0,8 kV
Schutzpegel U_p (N-PE)	≤ 0,8 kV
TOV-Verhalten bei U_T (L-N)	120 V AC (120 min / safe failure mode)
TOV-Verhalten bei U_T (L-PE)	120 V AC (120 min / withstand mode)
Ansprechzeit t_A (L-N)	≤ 25 ns
Ansprechzeit t_A (L-PE)	≤ 100 ns
Ansprechzeit t_A (N-PE)	≤ 100 ns
Kurzschlussfestigkeit I_{SCCR}	10 kA AC
Maximale Vorsicherung bei Stichleitungsverdrahtung	32 A (gG / B / C)

Zusätzliche technische Daten

Kurzschlussfestigkeit I_{SCCR}	0,25 kA DC (ohne zusätzliche Vorsicherung in Stichleitungsverdrahtung)
	5 kA DC (für 20 A gG / B Vorsicherung)
Maximaler Ableitstoßstrom I_{max} (8/20) µs	4 kA
Restspannung U_{res} (L-N)	≤ 0,42 kV (bei 1 kA)
	≤ 0,48 kV (bei 2 kA)
	≤ 0,4 kV (bei U_{OC} = 2 kV)
Restspannung U_{res} (L-PE)	≤ 0,55 kV (bei 1 kA)
	≤ 0,6 kV (bei 2 kA)
	≤ 0,6 kV (bei U_{OC} = 2 kV)
Restspannung U_{res} (N-PE)	≤ 0,55 kV (bei 1 kA)
	≤ 0,6 kV (bei 2 kA)
	≤ 0,6 kV (bei U_{OC} = 2 kV)
Höchste Dauerspannung U_C	80 V DC
Schutzpfade	(DC+) - (DC-)
	(DC+/DC-) - PE

Umwelt- und Lebensdauerbedingungen

Umgebungsbedingungen

Schutzart	IP20
Umgebungstemperatur (Betrieb)	-40 °C ... 80 °C
Umgebungstemperatur (Lagerung/Transport)	-40 °C ... 80 °C
Höhenlage	≤ 6000 m (amsl)
Zulässige Luftfeuchtigkeit (Betrieb)	5 % ... 95 %
Schock (Betrieb)	30g (Halbsinus / 11 ms / 3x ±X, ±Y, ±Z)
Vibration (Betrieb)	5g (5 ... 500 Hz / 2,5 h / X, Y, Z)

Zulassungen

UL-Spezifikationen

Maximale Dauerspannung MCOV	100 V AC
	80 V DC
Nennableitstoßstrom I_n	3 kA
Schutzpfade	L-N
	L-G
	N-G
	(DC+) - (DC-)
	(DC+) - G
	(DC-) - G
Nennspannung	80 V DC
Energieverteilungssystem	Single phase
	DC
Nennfrequenz	50/60 Hz
Gemessene Begrenzungsspannung MLV (L-N)	490 V
Gemessene Begrenzungsspannung MLV (L-G)	680 V
Gemessene Begrenzungsspannung MLV (N-G)	680 V
SPD Typ	4CA

Normen und Bestimmungen

Normen/Bestimmungen	IEC 61643-11
Hinweis	2011

EN 61643-11

Normen/Bestimmungen	EN 61643-11
Hinweis	2012

Montage

Montageart	auf Basiselement

Zeichnungen

Maßzeichnung

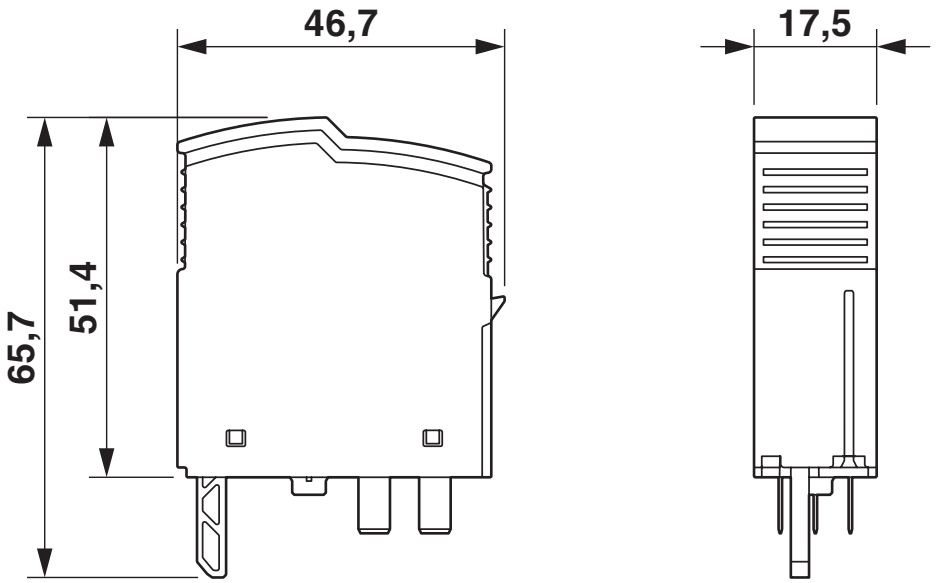

Schaltplan

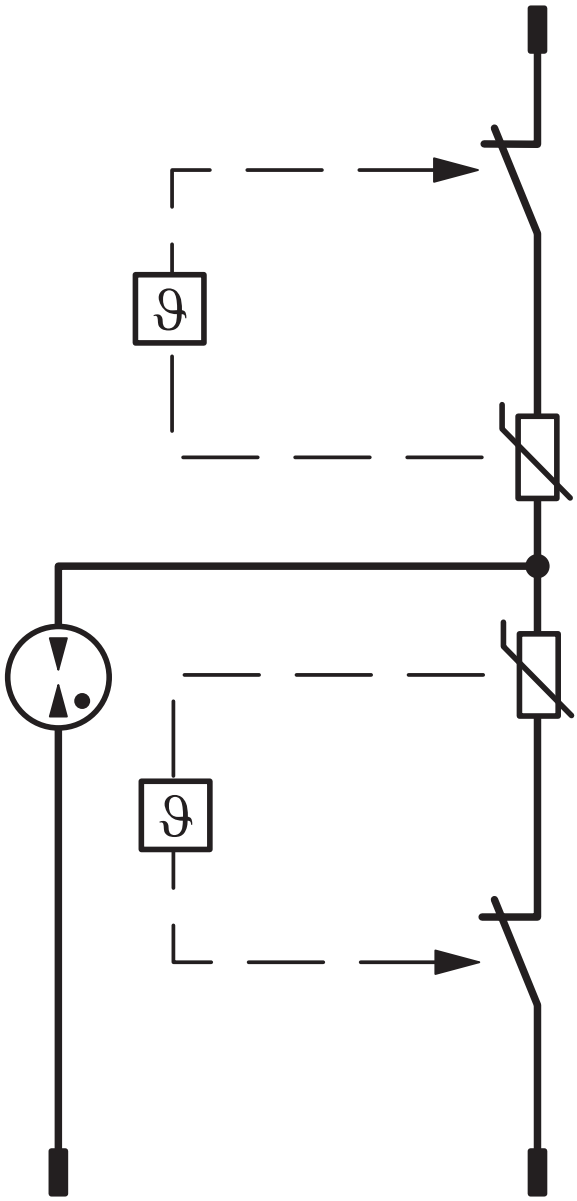

Zulassungen

Zum Herunterladen von Zertifikaten besuchen Sie die Produktdetailseite: https://www.phoenixcontact.com/de/produkte/2907921

cUL Recognized
Zulassungs-ID: FILE E 330181

UL Recognized
Zulassungs-ID: FILE E 330181

IECEE CB Scheme
Zulassungs-ID: NL-51083

CCA
Zulassungs-ID: NTR-NL 7676

KEMA-KEUR
Zulassungs-ID: 71-103027

CSA
Zulassungs-ID: 13631

UAE-RoHS
Zulassungs-ID: 23-10-88891

DNV
Zulassungs-ID: TAE00002U7

cUL Recognized
Zulassungs-ID: FILE E 340736

UL Recognized
Zulassungs-ID: FILE E 340736

Klassifikationen

ECLASS

ECLASS-13.0	27171292
ECLASS-15.0	27171292

ETIM

ETIM 9.0	EC002496

UNSPSC

UNSPSC 21.0	39121600

Environmental product compliance

EU RoHS

Erfüllt die Anforderungen nach RoHS-Richtlinie	Ja, Keine Ausnahmeregelungen

China RoHS

Environment friendly use period (EFUP)	EFUP-E
	Keine Gefahrstoffe über den Grenzwerten

EU REACH SVHC

Hinweis auf REACH-Kandidatenstoff (CAS-Nr.)	Kein Stoff mit einem Massenanteil von mehr als 0,1 %

EF3.0 Klimawandel

CO2e kg	1,032 kg CO2e

Phoenix Contact 2025 © - Alle Rechte vorbehalten
https://www.phoenixcontact.com

PHOENIX CONTACT Deutschland GmbH
Flachsmarktstraße 8
D-32825 Blomberg
+49 52 35/3-1 20 00
info@phoenixcontact.de