QUINT4-BUFFER/24DC/20 - Puffermodul

2907913

https://www.phoenixcontact.com/de/produkte/2907913

Bitte beachten Sie, dass die in diesem PDF-Dokument angezeigten Daten aus unserem Online-Katalog generiert wurden. Bitte finden Sie die vollständigen Daten in der Benutzer-Dokumentation. Es gelten unsere Allgemeinen Nutzungsbedingungen für Downloads.

QUINT Puffermodul mit wartungsfreiem Energiespeicher auf Kondensatorbasis zur Tragschienenmontage, Eingang: 24 V DC, Ausgang: 24 V DC / 20 A, inkl. montiertem Universaltragschienenadapter UTA 107.

Produktbeschreibung

Überbrücken Sie Ausfälle im Sekundenbereich mit den Puffermodulen der QUINT-Familie für die Tragschiene. Der QUINT BUFFER vereint die elektronische Umschalteinheit und einen wartungsfreien Energiespeicher auf Kondensatorbasis im selben Gehäuse.

Ihre Vorteile

- Platzersparnis durch kompakte Bauform
- Wartungsfrei durch Elektrolytkondensatoren
- Durch Sanftanlauf auch einsetzbar mit Stromversorgungen im niedrigen Leistungsbereich

Kaufmännische Daten

Artikelnummer	2907913
Verpackungseinheit	1 Stück
Mindestbestellmenge	1 Stück
Verkaufsschlüssel	H1 - Stromversorgungen
Produktschlüssel	CMUIE3
GTIN	4055626309040
Gewicht pro Stück (inklusive Verpackung)	1.049 g
Gewicht pro Stück (exklusive Verpackung)	760,55 g
Zolltarifnummer	85322200
Ursprungsland	CN

Technische Daten

Eingangsdaten

Eingangsspannungsbereich	22,5 V DC ... 30 V DC
Zuschaltschwelle fix	< 22 V DC
Spannungsart der Versorgungsspannung	DC
Stromaufnahme I_{max} (U_N, I_{OUT} = $I_{Stat.Boost}$, I_{Charge} = max)	26 A (max.)
Stromaufnahme $I_{No-Load}$(U_N, I_{OUT} = 0, I_{Charge} = 0)	0,2 A (Leerlauf)
Stromaufnahme I_{Charge} (U_N, I_{OUT} = 0, I_{Charge} = max)	0,6 A (Ladevorgang)
Pufferzeit	0,2 s (20 A)
	2 s (2 A)

Ausgangsdaten

Wirkungsgrad	> 98 % (bei geladenem Energiespeicher)
Parallelschaltbarkeit	nein
Serienschaltbarkeit	nein

Netzbetrieb

Ausgangsspannung	24 V DC (abhängig von der Eingangsspannung)
Ausgangsstrom I_N	20 A
Verlustleistung Nennlast maximal	< 6 W

Pufferbetrieb

Ausgangsspannung	typ. 22 V DC
Ausgangsstrom I_N	20 A (abhängig vom Ausgangsstrom)
Statischer Boost ($I_{Stat.Boost}$)	25 A
Verlustleistung Nennlast maximal	< 6 W

Energiespeicher

Eingang

Nennkapazität	1 mAh

Allgemein

IQ-Technology	nein

Signalisierung

Signalzustand UIN OK

Anschlusskennzeichnung	3.1, 3.2
Schaltausgang	Elektronische Relais (OptoMOS)
Zustand (konfigurierbar)	U_{In} OK
Ausgangsspannung	30 V DC
Ausgang belastbar	200 mA
LED-Statusanzeige	grün (U_{In} OK)
Signalschwelle	Eingangsspannung im gültigen Bereich

Signalzustand Ready

Anschlusskennzeichnung	3.3
Schaltausgang	Transistorausgang, aktiv
Zustand (konfigurierbar)	Ready
Zustandsbedingung (konfigurierbar)	Ladezustand = 100% oder Pufferbetrieb
Ausgangsspannung	24 V (U_N - 2 V (typisch))
Ausgang belastbar	20 mA

Signalerde SGnd

Anschlusskennzeichnung	3.4
Funktion	Signalerde
Bezugspotenzial	3.3 Ready

Elektrische Eigenschaften

Isolationsspannung Eingang, Ausgang/Gehäuse	500 V

Artikeleigenschaften

Produkttyp	Puffermodul
Produktfamilie	QUINT BUFFER
MTBF (IEC 61709, SN 29500)	2497464 h (40 °C)

Isolationseigenschaften

Schutzklasse	Spezielle Anwendung (Eingangsspannung SELV, gefährliche Spannungen werden im Gerät erzeugt).
Überspannungskategorie	I
Verschmutzungsgrad	2

Lebensdauererwartung (Elektrolytkondensatoren)

Strom	20 A
Temperatur	30 °C
Zeit	288935 h

Lebensdauererwartung (Elektrolytkondensatoren)

Strom	20 A
Temperatur	40 °C
Zeit	144468 h

Lebensdauererwartung (Elektrolytkondensatoren)

Strom	20 A
Temperatur	45 °C
Zeit	102154 h

Lebensdauererwartung (Elektrolytkondensatoren)

Strom	20 A
Temperatur	50 °C
Zeit	72234 h

Lebensdauererwartung (Elektrolytkondensatoren)

Strom	20 A
Temperatur	60 °C
Zeit	36117 h

Maße

Artikelabmessungen

Breite	56 mm
Höhe	130 mm
Tiefe	125 mm

Einbaumaß

Einbauabstand rechts/links	0 mm / 0 mm
Einbauabstand oben/unten	50 mm / 50 mm

Montage

Montagehinweis	anreihbar: horizontal 0 mm, vertikal 50 mm
Einbaulage	waagerechte Tragschiene NS 35, EN 60715

Materialangaben

Gehäusematerial	Metall

Umwelt- und Lebensdauerbedingungen

Umgebungsbedingungen

Schutzart	IP20
Umgebungstemperatur (Betrieb)	-25 °C ... 70 °C (> 40 °C Derating: 1 %/K / > 60 °C Derating: 2,5 %/K)
Umgebungstemperatur (Lagerung/Transport)	-40 °C ... 70 °C
Umgebungstemperatur (Startup type tested)	-40 °C
Einsatzhöhe	≤ 4000 m
Klimaklasse	3K3 (nach EN 60721)
Max. zul. Luftfeuchtigkeit (Betrieb)	≤ 95 %

Normen und Bestimmungen

Elektrische Sicherheit

Normbezeichnung	Elektrische Sicherheit
Normen/Bestimmungen	IEC 60950-1/VDE 0805 (SELV)

Zulassungen

UL

Kennzeichnung	UL Listed UL 508

UL

Kennzeichnung	UL/C-UL Recognized UL 60950-1

UL

Kennzeichnung	UL ANSI/ISA-12.12.01 Class I, Division 2, Groups A, B, C, D (Hazardous Location)

EMV-Daten

Elektromagnetische Verträglichkeit	Konformität zur EMV-Richtlinie 2014/30/EU
Niederspannungs-Richtlinie	Konformität zur NSR-Richtlinie 2014/35/EU
EMV-Anforderungen Störaussendung	EN 61000-6-3
	EN 61000-6-4
EMV-Anforderungen Störfestigkeit	EN 61000-6-1
	EN 61000-6-2
Störfestigkeit	Störfestigkeit nach EN 61000-6-2 (Industriebereich)

Störabstrahlung

Normen/Bestimmungen	EN 55016
	EN 61000-6-3

Entladung statischer Elektrizität

Normen/Bestimmungen	EN 61000-4-2

Entladung statischer Elektrizität

Kontaktentladung	6 kV (Prüfschärfegrad 3)
Luftentladung	8 kV (Prüfschärfegrad 3)
Bemerkung	Kriterium A

Elektromagnetisches HF-Feld

Normen/Bestimmungen	EN 61000-4-3

Elektromagnetisches HF-Feld

Frequenzbereich	80 MHz ... 6 GHz
Prüffeldstärke	10 V/m
Bemerkung	Kriterium A

Schnelle Transienten (Burst)

Normen/Bestimmungen	EN 61000-4-4

Schnelle Transienten (Burst)

Eingang	2 kV (Prüfschärfegrad 3 - unsymmetrisch)
Ausgang	2 kV (Prüfschärfegrad 3 - unsymmetrisch)
Signal	2 kV (Prüfschärfegrad 3 - unsymmetrisch)
Bemerkung	Kriterium A

Stoßspannungsbelastung (Surge)

Eingang	1 kV (Prüfschärfegrad 2 - symmetrisch)
	2 kV (Prüfschärfegrad 3 - unsymmetrisch)
Ausgang	1 kV (Prüfschärfegrad 2 - symmetrisch)

	2 kV (Prüfschärfegrad 3 - unsymmetrisch)
Signal	1 kV (Prüfschärfegrad 2 - unsymmetrisch)
Bemerkung	Kriterium A

Leitungsgeführte Beeinflussung

Normen/Bestimmungen	EN 61000-4-6

Leitungsgeführte Beeinflussung

Frequenzbereich	0,15 MHz ... 80 MHz
Bemerkung	Kriterium A
Spannung	10 V

Kriterien

Kriterium A	Normales Betriebsverhalten innerhalb der festgelegten Grenzen.
Kriterium B	Vorübergehende Beeinträchtigung des Betriebsverhaltens, die das Gerät selbst wieder korrigiert.

Zeichnungen

Blockschaltbild

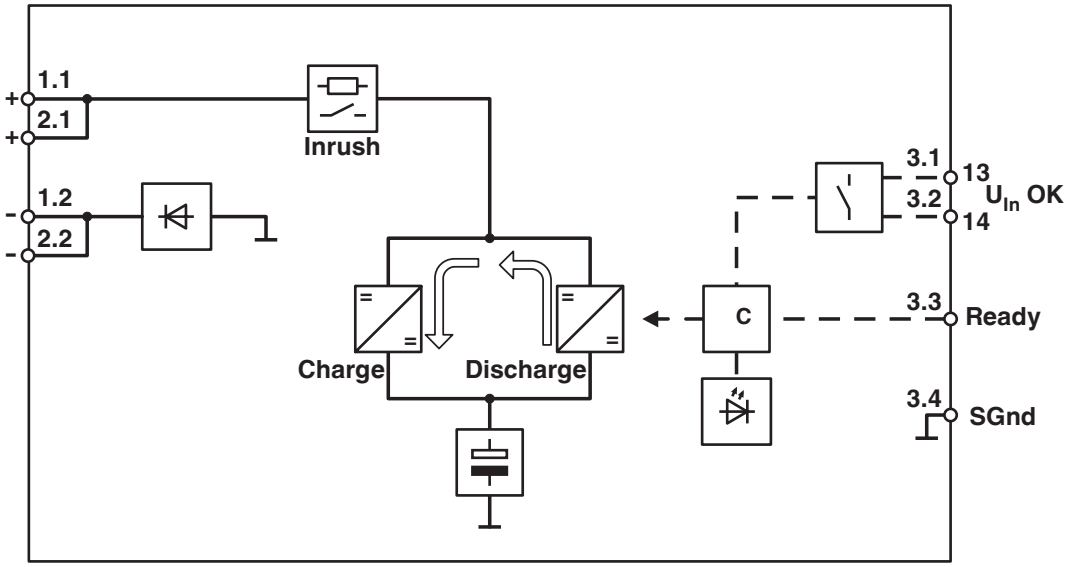

Grafik

Load Current	Buffertime Seconds 0.1	0.3	0.4	0.5	1	1.5	6	7	9	12	14	16	18	19	25	30
0.1 A																
0.25 A																
0.50 A																
0.75 A																
1 A																
5 A																
10 A																
20 A																
30 A																
40 A																

The data is based on an ambient temperature of +25 °C at the start of use.

2907913 QUINT4-BUFFER/24DC/20 **2908283** QUINT4-BUFFER/24DC/40

Pufferzeiten QUINT BUFFER

Zulassungen

Zum Herunterladen von Zertifikaten besuchen Sie die Produktdetailseite: https://www.phoenixcontact.com/de/produkte/2907913

cUL Recognized
Zulassungs-ID: E211944

UL Recognized
Zulassungs-ID: E211944

EAC
Zulassungs-ID: RU S-DE.BL08.W.00764

UL Listed
Zulassungs-ID: E123528

cUL Listed
Zulassungs-ID: E123528

IECEE CB Scheme
Zulassungs-ID: DE/PTZ/0063

cUL Listed
Zulassungs-ID: E199827

UL Listed
Zulassungs-ID: E199827

Klassifikationen

ECLASS

ECLASS-13.0	27040692
ECLASS-15.0	27040692

ETIM

ETIM 9.0	EC002850

UNSPSC

UNSPSC 21.0	26111700

Environmental product compliance

EU RoHS

Erfüllt die Anforderungen nach RoHS-Richtlinie	Ja
Ausnahmeregelungen soweit bekannt	6(c), 7(a), 7(c)-I

China RoHS

Environment friendly use period (EFUP)	EFUP-25
	Eine artikelbezogene China RoHS Deklarationstabelle finden Sie im Downloadbereich zum jeweiligen Artikel unter „Herstellererklärung“. Für alle Artikel mit EFUP-E wird keine China RoHS Deklarationstabelle ausgestellt und benötigt.

EU REACH SVHC

Hinweis auf REACH-Kandidatenstoff (CAS-Nr.)	Diboron trioxide(CAS-Nr.: 1303-86-2)
	Lead monoxide (lead oxide)(CAS-Nr.: 1317-36-8)
	Lead(CAS-Nr.: 7439-92-1)
SCIP	bf780566-3baa-40df-a168-e05bbde8eda2

EF3.0 Klimawandel

CO2e kg	20,84 kg CO2e

Phoenix Contact 2025 © - Alle Rechte vorbehalten
https://www.phoenixcontact.com

PHOENIX CONTACT Deutschland GmbH
Flachsmarktstraße 8
D-32825 Blomberg
+49 52 35/3-1 20 00
info@phoenixcontact.de