# UM 72-PROFIL 100CM - Profil

2907583

https://www.phoenixcontact.com/de/produkte/2907583

Bitte beachten Sie, dass die in diesem PDF-Dokument angezeigten Daten aus unserem Online-Katalog generiert wurden. Bitte finden Sie die vollständigen Daten in der Benutzer-Dokumentation. Es gelten unsere Allgemeinen Nutzungsbedingungen für Downloads.

Strangprofilgehäuse, Grundprofil, offen, Profilbreite (innen): 71,9 mm, Profilbreite (außen): 86,8 mm, Länge: 1000 mm, Tiefe: 21,5 mm, Hinweis: benötigte Profillänge = Leiterplattenlänge - 3,6 mm

## Ihre Vorteile

- Einfache Montage
- Flexibel in Form und Größe
- Kostengünstig durch Reduzierung der Gehäuseeinzelteile

## Kaufmännische Daten

| | |
|---|---|
| Artikelnummer | 2907583 |
| Verpackungseinheit | 1 Stück |
| Mindestbestellmenge | 1 Stück |
| Verkaufsschlüssel | F1 - Elektronikgehäuse |
| Produktschlüssel | ACHDBA |
| GTIN | 4017918365394 |
| Gewicht pro Stück (inklusive Verpackung) | 400 g |
| Gewicht pro Stück (exklusive Verpackung) | 400 g |
| Zolltarifnummer | 39162000 |
| Ursprungsland | DE |

## Technische Daten

### Artikeleigenschaften

| | |
|---|---|
| Produkttyp | Aufbaugehäuseunterteil |
| Gehäuseart | Strangprofilgehäuse |
| Gehäuseserie | UM |
| Produktfamilie | UM72 |
| Lüftungsöffnung vorhanden | nein |

### Maße

| | |
|---|---|
| Maßzeichnung | 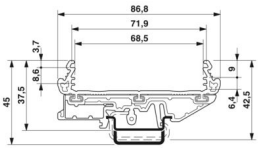  |
| Tiefe | 21,5 mm |
| Länge | 1 m |

#### Außenmaß

| | |
|---|---|
| Profilbreite (außen) | 86,8 mm |

#### Innenmaß

| | |
|---|---|
| Profilbreite (innen) | 71,9 mm |

### Materialangaben

| | |
|---|---|
| Farbe (Gehäuse) | grün (RAL 6021) |
| Material Gehäuse | PVC |
| Oberflächenbeschaffenheit | unbehandelt |

### Umwelt- und Lebensdauerbedingungen

#### Umgebungsbedingungen

| | |
|---|---|
| Umgebungstemperatur (Betrieb) | -15 °C ... 50 °C |

## Zeichnungen

Maßzeichnung

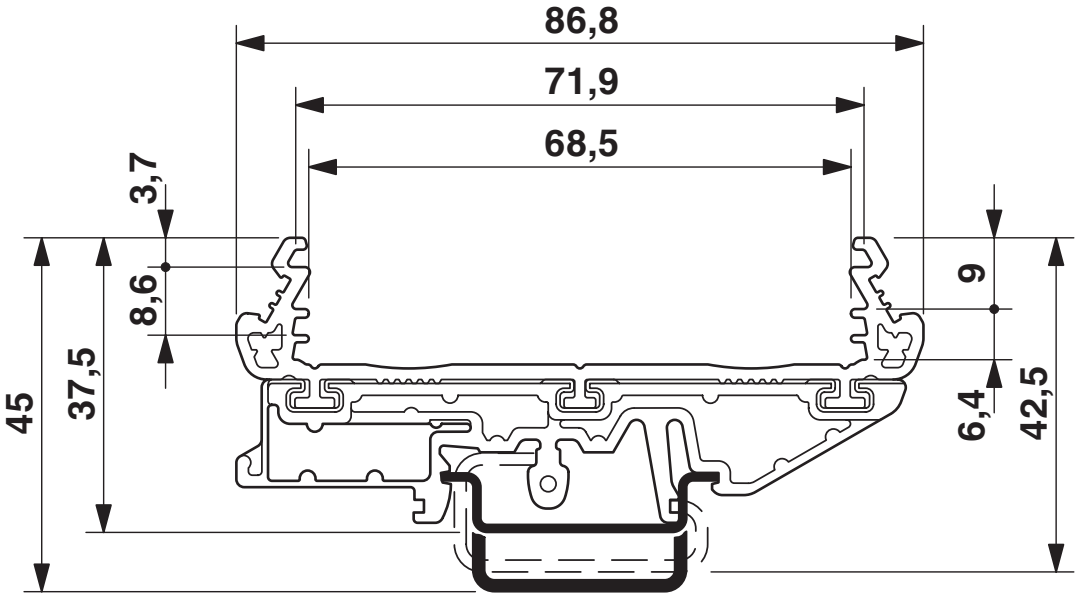

## Klassifikationen

### ECLASS

| | |
|---|---|
| ECLASS-13.0 | 27190601 |
| ECLASS-15.0 | 27190601 |

### ETIM

| | |
|---|---|
| ETIM 9.0 | EC002779 |

### UNSPSC

| | |
|---|---|
| UNSPSC 21.0 | 31261500 |

## Environmental product compliance

EU RoHS

| | |
|---|---|
| Erfüllt die Anforderungen nach RoHS-Richtlinie | Ja, Keine Ausnahmeregelungen |

China RoHS

| | |
|---|---|
| Environment friendly use period (EFUP) | EFUP-E |
| | Keine Gefahrstoffe über den Grenzwerten |

EU REACH SVHC

| | |
|---|---|
| Hinweis auf REACH-Kandidatenstoff (CAS-Nr.) | Kein Stoff mit einem Massenanteil von mehr als 0,1 % |

Phoenix Contact 2025 © - Alle Rechte vorbehalten
https://www.phoenixcontact.com

PHOENIX CONTACT Deutschland GmbH
Flachsmarktstraße 8
D-32825 Blomberg
+49 52 35/3-1 20 00
info@phoenixcontact.de