VAL-MS BE/2+0/1U/FM - Basiselement

2907037

https://www.phoenixcontact.com/de/produkte/2907037

Bitte beachten Sie, dass die in diesem PDF-Dokument angezeigten Daten aus unserem Online-Katalog generiert wurden. Bitte finden Sie die vollständigen Daten in der Benutzer-Dokumentation. Es gelten unsere Allgemeinen Nutzungsbedingungen für Downloads.

Sockel für universellen steckbaren Blitzstrom- / Überspannungsableiter für Applikationen mit bis zu 240 V mit zwei Leitern und Erdung, mit Fernmeldekontakt

Ihre Vorteile

- Zweikanal-Überspannungsschutzgerät zur Plattenmontage
- Montage rechtwinklig zum Stecker
- Basiselement mit potenzialfreiem Fernmeldekontakt
- Rackmontage von 1U-Panel-Applikationen

Kaufmännische Daten

Artikelnummer	2907037
Verpackungseinheit	1 Stück
Mindestbestellmenge	1 Stück
Verkaufsschlüssel	K1 - Überspannungsschutz
Produktschlüssel	CL1151
GTIN	4055626248967
Gewicht pro Stück (inklusive Verpackung)	143,45 g
Gewicht pro Stück (exklusive Verpackung)	143,45 g
Zolltarifnummer	85363030
Ursprungsland	US

Technische Daten

Hinweise

Allgemein

Hinweis	Für den Einbau in ein berührgeschütztes Gehäuse. Für Applikationen mit einem U_C > 500 V müssen seitliche Abstände sowie Abstände im Anschlussbereich von mindestens 5 mm zwischen verschiedenen aktiven Teilen einschließlich geerdeten Teilen berücksichtigt werden.

Artikeleigenschaften

Produkttyp	Basiselement
Produktfamilie	VALVETRAB MS
IEC-Prüfklasse	I / II
	T1 / T2
	I
EN Type	T1 / T2
Stromversorgungssystem IEC	TN-S
Bauform	Basiselement, Tragschienenmontage
Polzahl	2
Meldung Überspannungsschutz defekt	Fernmeldekontakt

Isolationseigenschaften

Verschmutzungsgrad	2

Elektrische Eigenschaften

Nennfrequenz f_N	50 Hz (60 Hz)

Anzeige / Fernmeldung

Benennung Anschluss	Defektfernmeldekontakt
Schaltfunktion	Wechsler
Betriebsspannung	5 V AC ... 250 V AC
	125 V AC (UL)
	125 V DC (200 mA DC)
Betriebsstrom	5 mA AC ... 1,5 A
	1 A (UL)
	1 A (30 V DC)

Anschlussdaten

Anschlussart	Schraubanschluss
Schraubengewinde	M5
Anzugsdrehmoment	2,5 Nm ... 3 Nm
	22 lb_f-in. ... 26,5 lb_f-in. (UL)
Abisolierlänge	16 mm
Leiterquerschnitt flexibel min.	1,5 mm²

Leiterquerschnitt flexibel max.	25 mm²
Leiterquerschnitt starr min	1,5 mm²
Leiterquerschnitt starr max	35 mm²
Leiterquerschnitt AWG	15 ... 2
	10 ... 2 (UL)

Defektfernmeldekontakt

Anschlussart	Push-in-Federanschluss
Abisolierlänge	6 mm
Leiterquerschnitt flexibel min.	0,2 mm²
Leiterquerschnitt flexibel max.	0,5 mm²
Leiterquerschnitt starr min	0,14 mm²
Leiterquerschnitt starr max	0,5 mm²
Leiterquerschnitt AWG	24 ... 20 (UL)

Maße

Maßzeichnung	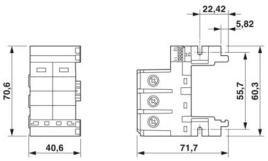
Breite	70,6 mm
Höhe	40,6 mm
Höheneinheit	1 HE
Tiefe	71,7 mm

Materialangaben

Farbe	grau (RAL 7042)
Brennbarkeitsklasse nach UL 94	V-0
Material Gehäuse	PA 6.6
	PBT

Mechanische Eigenschaften

Mechanische Daten

Offene Seitenwand	Nein

Schutzschaltung

Schutzpfade	L-PE
	N-PE
Wirkungsrichtung	N-PE
	L-PE
Nennfrequenz f_N	50 Hz (60 Hz)
Höchste Dauerspannung U_C	480 V AC
Kurzschlussfestigkeit I_{SCCR}	25 kA

Maximale Vorsicherung bei V-Durchgangsverdrahtung	80 A AC (gG - 16 mm²)
Maximale Vorsicherung bei Stichleitungsverdrahtung	160 A AC (gG)

Umwelt- und Lebensdauerbedingungen

Umgebungsbedingungen

Schutzart	IP20 (nur bei Benutzung aller Klemmstellen)
Umgebungstemperatur (Betrieb)	-40 °C ... 80 °C
Umgebungstemperatur (Lagerung/Transport)	-40 °C ... 80 °C
Höhenlage	≤ 2000 m (amsl)
Zulässige Luftfeuchtigkeit (Betrieb)	5 % ... 95 %
Schock (Betrieb)	30g (Halbsinus / 11 ms / 3x ±X, ±Y, ±Z)
Vibration (Betrieb)	7,5g (10 ... 500 Hz / 2,5 h / X, Y, Z)

Zulassungen

UL-Spezifikationen

SPD Typ	4CA

UL Anzeige / Fernmeldung

Betriebsspannung	125 V AC

UL-Anschlussdaten

Anzugsdrehmoment	30 lb_f-in.
Leiterquerschnitt AWG	10 ... 2

Montage

Montageart	Tragschiene: 35 mm

Zeichnungen

Maßzeichnung

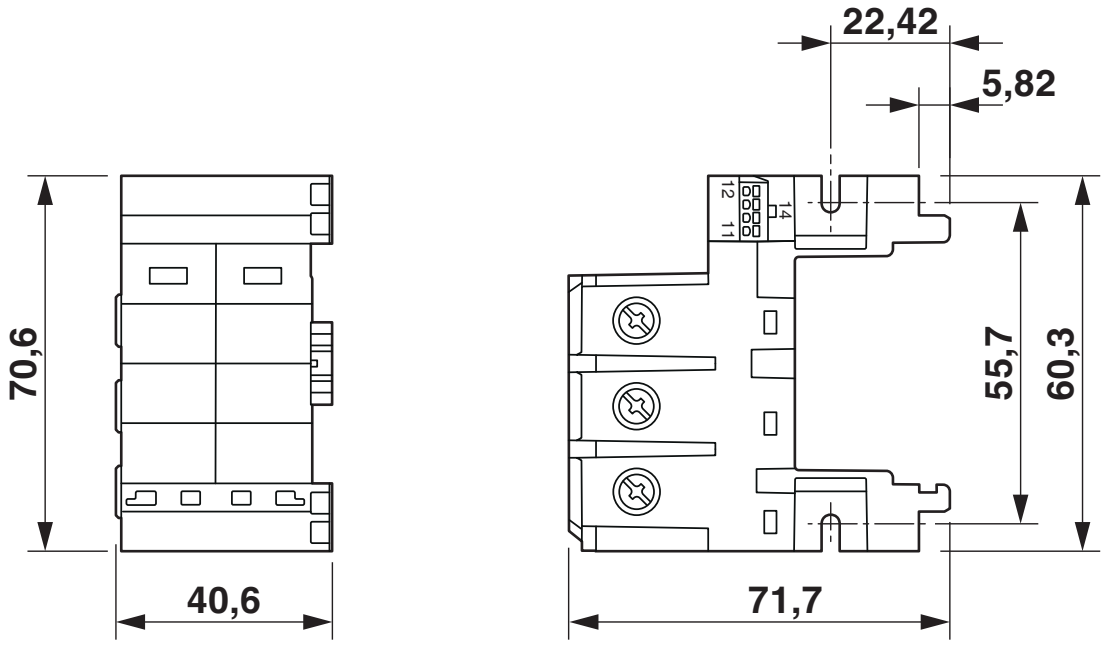

Schaltplan

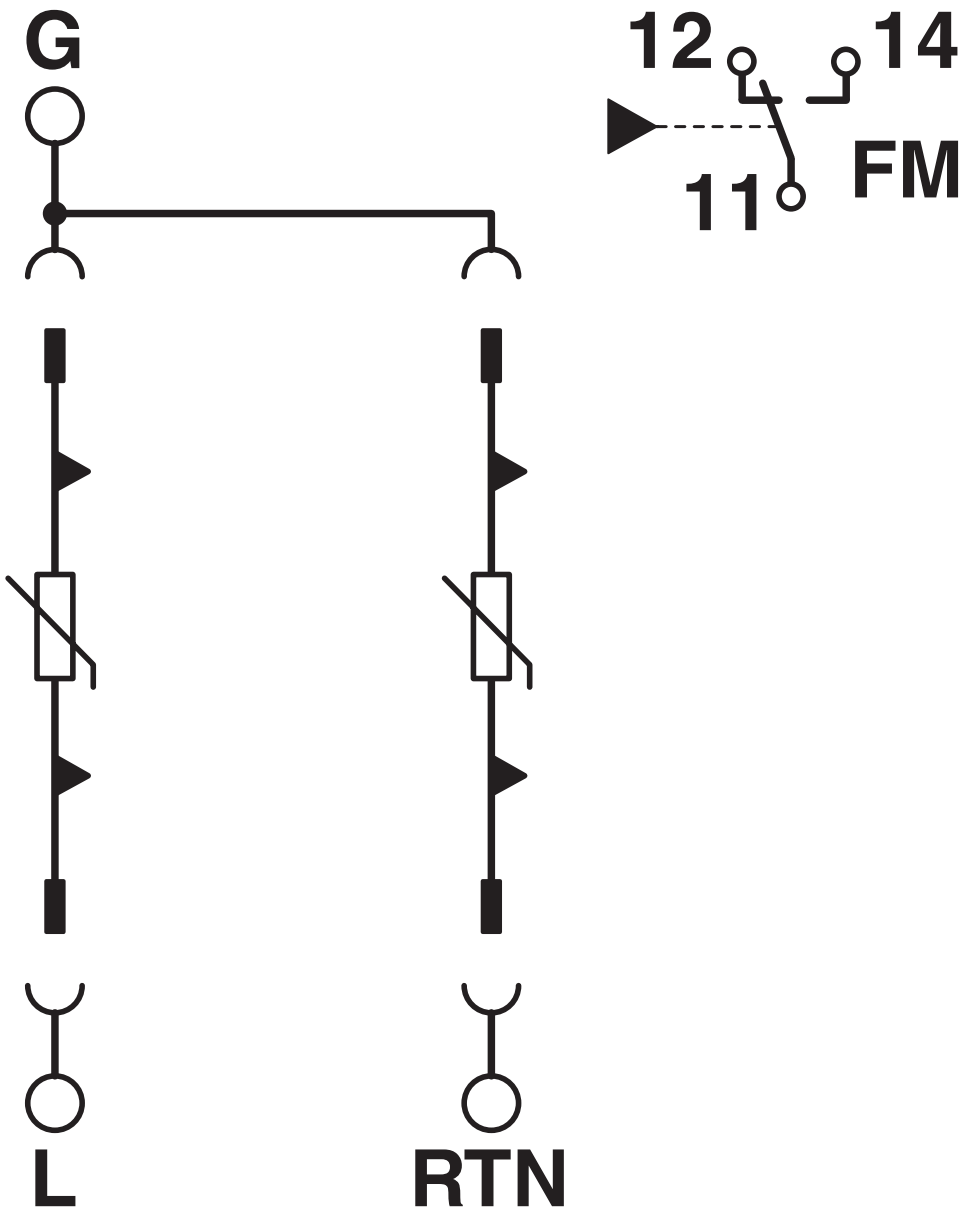

Bohrplan/Lötpadgeometrie

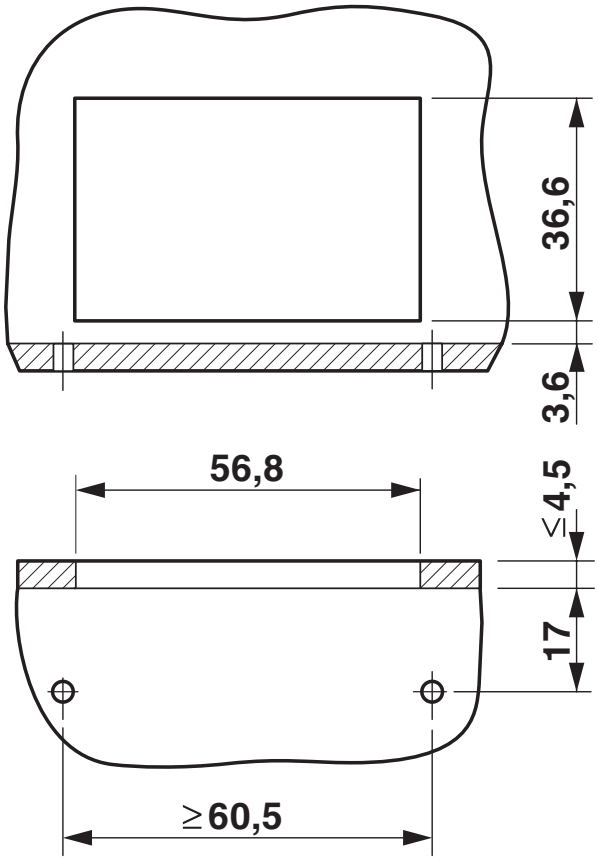

Zulassungen

Zum Herunterladen von Zertifikaten besuchen Sie die Produktdetailseite: https://www.phoenixcontact.com/de/produkte/2907037

cUL Recognized
Zulassungs-ID: FILE E 330181

UL Recognized
Zulassungs-ID: FILE E 330181

Klassifikationen

ECLASS

ECLASS-13.0	27171292
ECLASS-15.0	27171292

ETIM

ETIM 9.0	EC002496

UNSPSC

UNSPSC 21.0	39121600

Environmental product compliance

China RoHS

Environment friendly use period (EFUP)	EFUP-50
	Eine artikelbezogene China RoHS Deklarationstabelle finden Sie im Downloadbereich zum jeweiligen Artikel unter „Herstellererklärung“. Für alle Artikel mit EFUP-E wird keine China RoHS Deklarationstabelle ausgestellt und benötigt.

EU REACH SVHC

Hinweis auf REACH-Kandidatenstoff (CAS-Nr.)	Kein Stoff mit einem Massenanteil von mehr als 0,1 %

Phoenix Contact 2025 © - Alle Rechte vorbehalten
https://www.phoenixcontact.com

PHOENIX CONTACT Deutschland GmbH
Flachsmarktstraße 8
D-32825 Blomberg
+49 52 35/3-1 20 00
info@phoenixcontact.de