UM-D37M/DS/FU/LED/AID16/C3/R C - Übergabemodul

2906180

https://www.phoenixcontact.com/de/produkte/2906180

Bitte beachten Sie, dass die in diesem PDF-Dokument angezeigten Daten aus unserem Online-Katalog generiert wurden. Bitte finden Sie die vollständigen Daten in der Benutzer-Dokumentation. Es gelten unsere Allgemeinen Nutzungsbedingungen für Downloads.

VARIOFACE-Modul vorgesehen für die Verwendung mit Honeywell Experion C300 16-Kanal Analogeingangskarten. Kanäle 1 bis 16 mit Differenzeingängen.

Ihre Vorteile

- Diese VARIOFACE-Module werden in Kombination mit den jeweiligen Frontadaptern eingesetzt
- UM-PRO-Gehäuse
- Tragschienenmontage, umfasst Erdungsfuß
- LED Indikation Sicherung defekt
- Je Kanal Schirmanschluss
- Freischaltung pro Kanal mit Prüfabgriffen
- Je Kanal steckbare 500 mA Sicherung
- Konforme Leiterplattenbeschichtung

Kaufmännische Daten

Artikelnummer	2906180
Verpackungseinheit	1 Stück
Mindestbestellmenge	1 Stück
Hinweis	Auftragsgebundene Fertigung (keine Rücknahme)
Verkaufsschlüssel	I1 - Systemverkabelung
Produktschlüssel	DK2B8H
GTIN	4055626066851
Gewicht pro Stück (inklusive Verpackung)	629 g
Gewicht pro Stück (exklusive Verpackung)	550 g
Zolltarifnummer	85371098
Ursprungsland	US

UM-D37M/DS/FU/LED/AID16/C3/R C - Übergabemodul

2906180

https://www.phoenixcontact.com/de/produkte/2906180

Technische Daten

Artikeleigenschaften

Produkttyp	Übergabemodul
Polzahl	37
Anzahl der Kanäle	16

Elektrische Eigenschaften

Nennspannung U_N	24 V DC
Max. Strombelastbarkeit je Zweig	500 mA (Sicherung eingeschränkt)

Unterstützte Steuerung HONEYWELL Experion PKS C300/C-Series

Passende I/O-Karte	TAID01 (non-redundant)
	TAID11 (redundant)

Unterstützte Steuerung HONEYWELL Experion LX Series 8

Passende I/O-Karte	8X-TAIDA1
	8X-TAIDB1

Anschlussdaten

Feldebene

Anschlussart	Schraubanschluss mit Trennmesser
Abisolierlänge	8 mm
Schraubengewinde	M 3
Leiterquerschnitt starr	0,2 mm² ... 4 mm²
Leiterquerschnitt flexibel	0,2 mm² ... 2,5 mm²
Leiterquerschnitt AWG	24 ... 12

Steuerungsebene

Anschlussart	D-SUB-Stiftleiste
Anzahl der Anschlüsse	1
Polzahl	37
Anschlussart	D-SUB-Stiftleiste
Anzahl der Anschlüsse	1
Polzahl	25

Signalisierung

Statusanzeige vorhanden	ja, bei Sicherungsausfall

Maße

Artikelabmessungen

Breite	184 mm
Höhe	142,3 mm
Tiefe	65,6 mm

Umwelt- und Lebensdauerbedingungen

Umgebungsbedingungen

Umgebungstemperatur (Betrieb)	-40 °C ... 60 °C
Umgebungstemperatur (Lagerung/Transport)	-40 °C ... 75 °C

Normen und Bestimmungen

Normen/Bestimmungen	DIN EN 50178

Montage

Montageart	Tragschienenmontage

Hinweise

Hinweis zum Betrieb	Für den bestimmungsgemäßen Gebrauch sind die Vorgaben der Installationsrichtlinie (siehe Downloads) einzuhalten. Bei Anwendungen oder Einsatz mit Fremdprodukten, müssen zusätzlich die Vorgaben, Sicherheits- und Warnhinweise des jeweiligen Fremdherstellers erfüllt werden.

Zeichnungen

Maßzeichnung

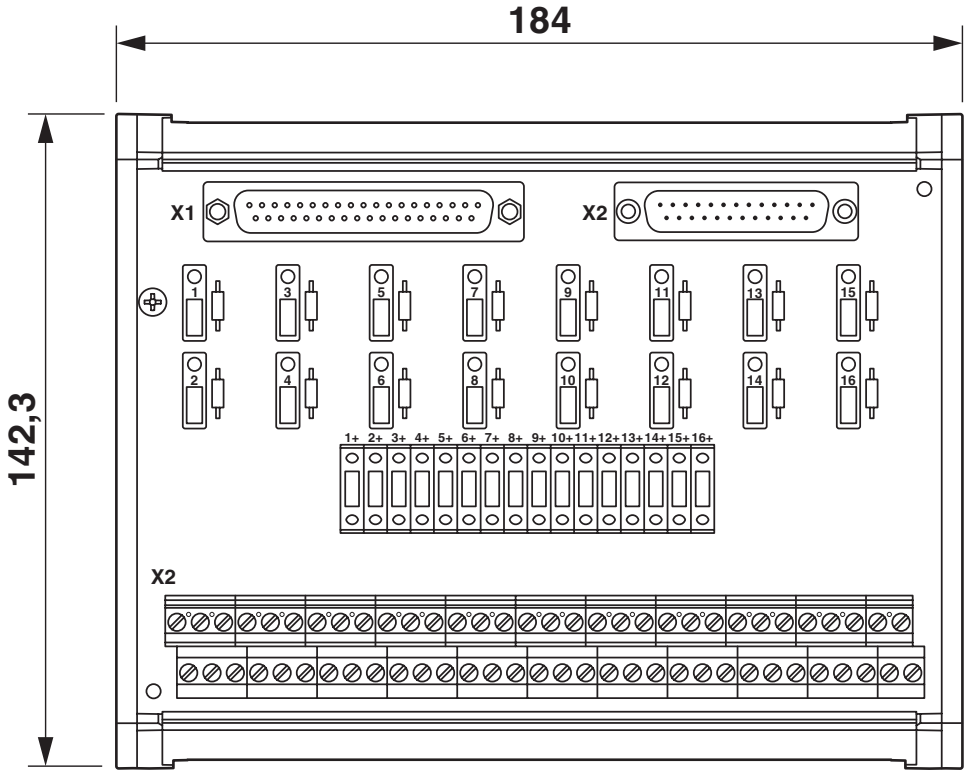

Maßzeichnung für Linkshänderausführung

Schaltplan

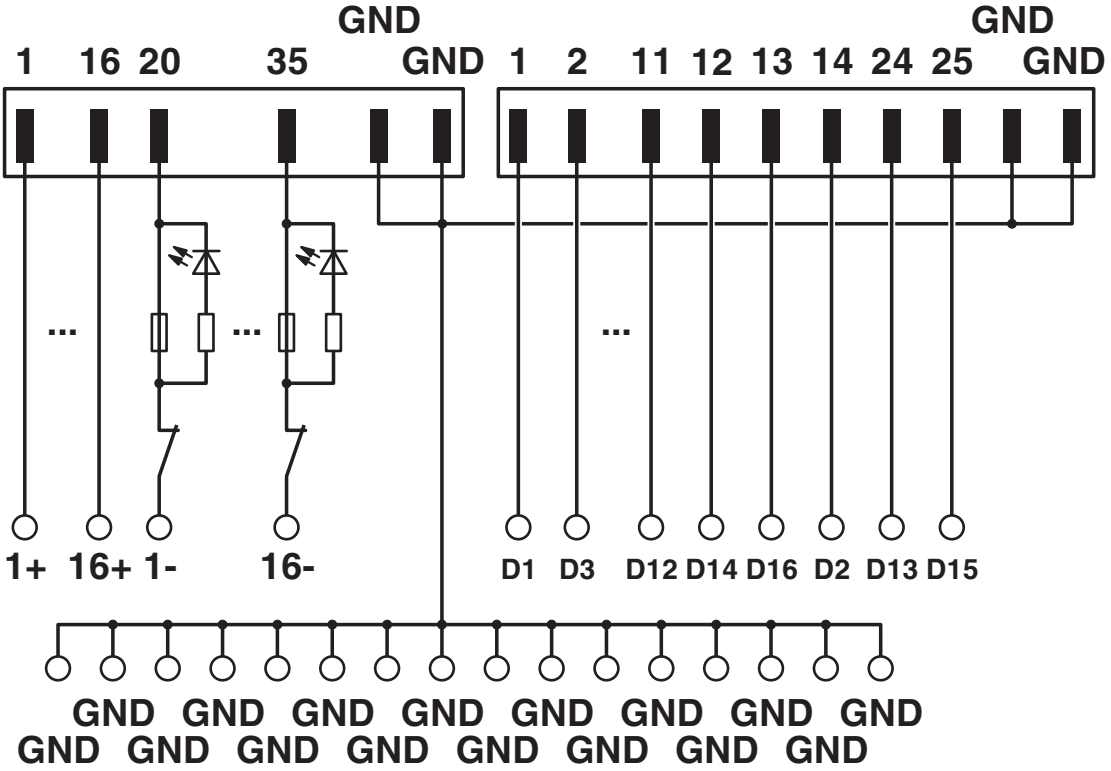
GND
GND
1 16 20 35 GND 1 2 11 12 13 14 24 25 GND
1+ 16+ 1- 16-
D1 D3 D12 D14 D16 D2 D13 D15
GND GND GND GND GND GND GND GND
GND GND GND GND GND GND GND GND

Zulassungen

Zum Herunterladen von Zertifikaten besuchen Sie die Produktdetailseite: https://www.phoenixcontact.com/de/produkte/2906180

cUL Recognized
Zulassungs-ID: E238705

UL Recognized
Zulassungs-ID: E238705

Klassifikationen

ECLASS

ECLASS-13.0	27141152
ECLASS-15.0	27141152

ETIM

ETIM 9.0	EC002780

UNSPSC

UNSPSC 21.0	39121400

Environmental product compliance

EU RoHS

Erfüllt die Anforderungen nach RoHS-Richtlinie	Ja
Ausnahmeregelungen soweit bekannt	6(c)

China RoHS

Environment friendly use period (EFUP)	EFUP-50
	Eine artikelbezogene China RoHS Deklarationstabelle finden Sie im Downloadbereich zum jeweiligen Artikel unter „Herstellererklärung“. Für alle Artikel mit EFUP-E wird keine China RoHS Deklarationstabelle ausgestellt und benötigt.

EU REACH SVHC

Hinweis auf REACH-Kandidatenstoff (CAS-Nr.)	Lead(CAS-Nr.: 7439-92-1)
SCIP	f377c4d2-48a4-41fb-88f2-880a50089a8b

Phoenix Contact 2025 © - Alle Rechte vorbehalten
https://www.phoenixcontact.com

PHOENIX CONTACT Deutschland GmbH
Flachsmarktstraße 8
D-32825 Blomberg
+49 52 35/3-1 20 00
info@phoenixcontact.de