ST-OV3- 24DC/240AC/3 - Solid-State-Relais

2903231

https://www.phoenixcontact.com/de/produkte/2903231

Bitte beachten Sie, dass die in diesem PDF-Dokument angezeigten Daten aus unserem Online-Katalog generiert wurden. Bitte finden Sie die vollständigen Daten in der Benutzer-Dokumentation. Es gelten unsere Allgemeinen Nutzungsbedingungen für Downloads.

Steckbares Leistungs-Solid-State-Relais, mit Leuchtanzeige und Schutzbeschaltung im Ein- und Ausgangskreis, Eingang: 24 V DC, Ausgang: 24-280 V AC/max. 3 A, steckbar auf Grundklemmenblöcke

Kaufmännische Daten

Artikelnummer	2903231
Verpackungseinheit	10 Stück
Mindestbestellmenge	1 Stück
Hinweis	Auftragsgebundene Fertigung (keine Rücknahme)
Verkaufsschlüssel	G1 - Relais
Produktschlüssel	DK61B1
GTIN	4017918079017
Gewicht pro Stück (inklusive Verpackung)	55,5 g
Gewicht pro Stück (exklusive Verpackung)	55,5 g
Zolltarifnummer	85364190
Ursprungsland	DE

Technische Daten

Artikeleigenschaften

Produkttyp	Einzel-Solid-State-Relais

Datenpflegestand

Datum letzte Datenpflege	19.03.2025

Elektrische Eigenschaften

Prüfspannung (Eingang / Ausgang)	2,5 kV AC (Eingang / Ausgang)

Eingangsdaten

Eingangsnennspannung U_N	24 V DC
Eingangsspannungsbereich bezogen auf U_N	0,8 ... 1,2
Eingangsspannungsbereich	19,2 V DC ... 28,8 V DC
Schaltschwelle "0"-Signal bezogen auf U_N	≤ 0,4
Schaltschwelle "1"-Signal bezogen auf U_N	≥ 0,8
Typischer Eingangsstrom bei U_N	7 mA
Einschaltzeit typisch	Einschaltzeit: maximal eine Halbperiode - Spannungs-Nulldurchgang
Ausschaltzeit typisch	ausschaltzeit: maximal eine Halbperiode - Strom-Nulldurchgang
Betriebsspannungsanzeige	LED gelb
Schutzbeschaltung	Verpolschutz; Verpolschutzdiode
Übertragungsfrequenz	25 Hz

Ausgangsdaten

Art des Digitalausgangs	elektronisch
Ausgangsspannungsbereich	24 V AC ... 280 V AC
Grenzdauerstrom	3 A (siehe Derating-Kurve)
Laststrom minimal	50 mA
Leckstrom	5 mA (im Auszustand - Bausteine mit geringen Mindestlast- und Leckströmen auf Anfrage)
Stoßstrom	35 A (t = 10 ms)
Phasenwinkel cos phi min	0,5
Grenzlastintegral	6 A^2s (I^2 x t bei t = 8,3 ms)
Spitzensperrspannung	600 V
Spannungsabfall bei max. Grenzdauerstrom	1,5 V
Ausgangsschaltung	2-Leiter, massefrei
Schutzbeschaltung	RC-Glied

Maße

Breite	20,8 mm
Höhe	33 mm
Tiefe	66,5 mm

Materialangaben

Farbe	grün (RAL 6021)

Umwelt- und Lebensdauerbedingungen

Umgebungsbedingungen

Umgebungstemperatur (Betrieb)	-20 °C ... 60 °C
Umgebungstemperatur (Lagerung/Transport)	-20 °C ... 70 °C

Normen und Bestimmungen

Normen/Bestimmungen	DIN VDE 0110

Montage

Einbaulage	beliebig

Zeichnungen

Diagramm

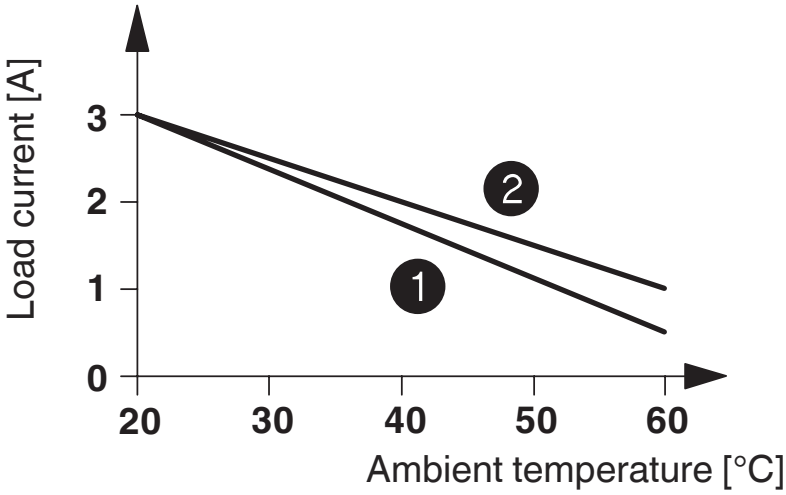

1 In rows with zero spacing
2 stand-alone device

Schaltplan

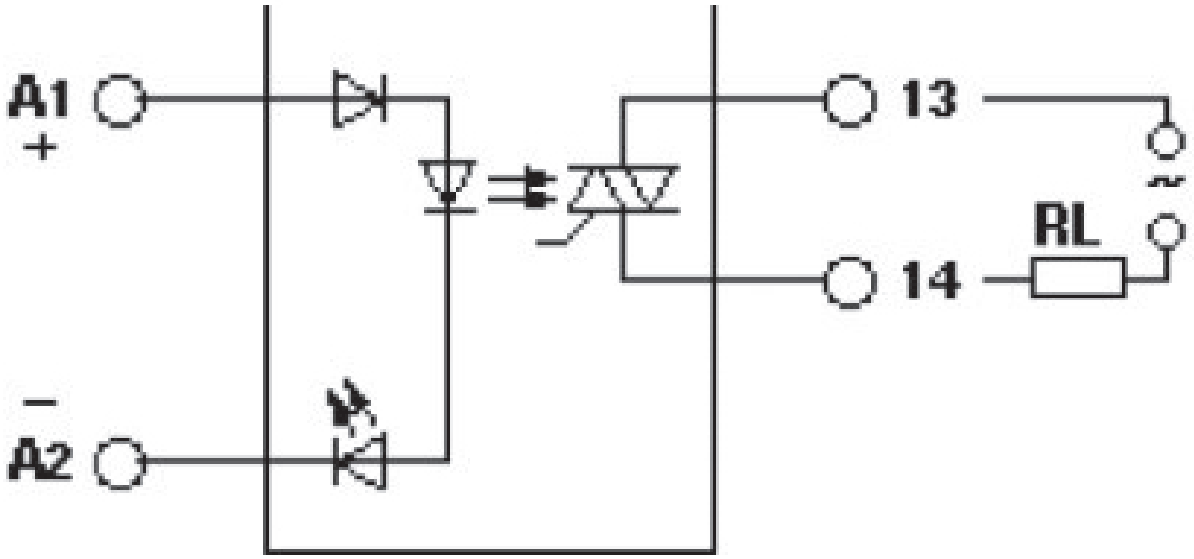

Schaltplan

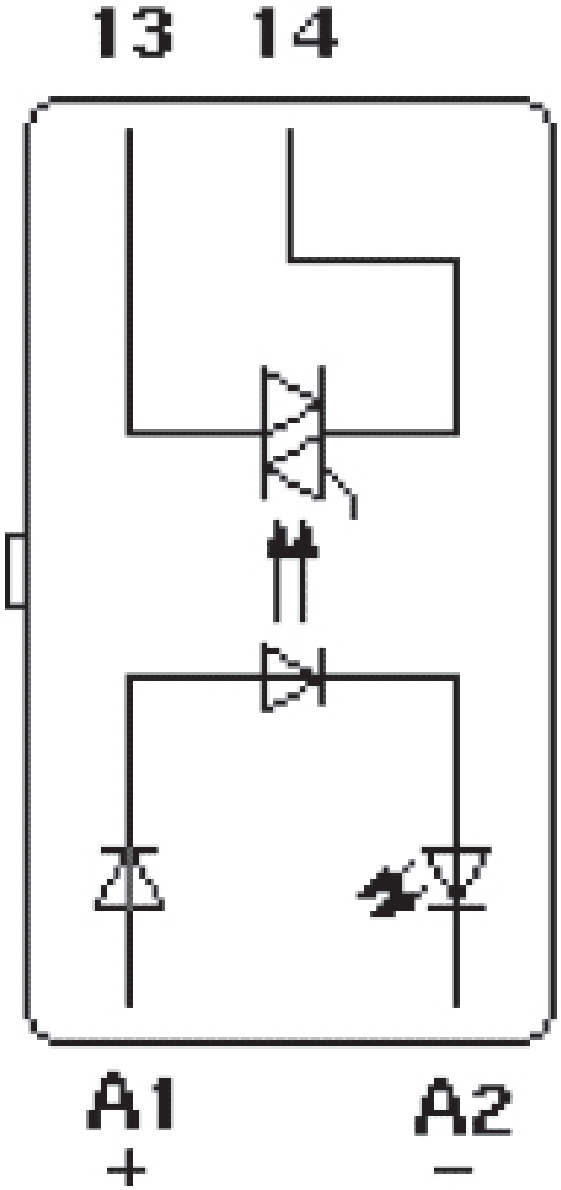

Zulassungen

Zum Herunterladen von Zertifikaten besuchen Sie die Produktdetailseite: https://www.phoenixcontact.com/de/produkte/2903231

EAC
Zulassungs-ID: RU*C-DE.*08.B.00010

Klassifikationen

ECLASS

ECLASS-13.0	27371604
ECLASS-15.0	27371604

ETIM

ETIM 9.0	EC001504

UNSPSC

UNSPSC 21.0	39122300

Environmental product compliance

EU RoHS

Erfüllt die Anforderungen nach RoHS-Richtlinie	Ja
Ausnahmeregelungen soweit bekannt	7(a), 7(c)-I

China RoHS

Environment friendly use period (EFUP)	EFUP-50
	Eine artikelbezogene China RoHS Deklarationstabelle finden Sie im Downloadbereich zum jeweiligen Artikel unter „Herstellererklärung“. Für alle Artikel mit EFUP-E wird keine China RoHS Deklarationstabelle ausgestellt und benötigt.

EU REACH SVHC

Hinweis auf REACH-Kandidatenstoff (CAS-Nr.)	Hexahydromethylphthalic anhydride(CAS-Nr.: Nicht zutreffend)
	Lead(CAS-Nr.: Nicht zutreffend)
SCIP	0a051117-802b-47c8-bfc3-8f375e982785

Phoenix Contact 2025 © - Alle Rechte vorbehalten
https://www.phoenixcontact.com

PHOENIX CONTACT Deutschland GmbH
Flachsmarktstraße 8
D-32825 Blomberg
+49 52 35/3-1 20 00
info@phoenixcontact.de