QUINT-PS/3AC/24DC/20 - Stromversorgung

2866792

https://www.phoenixcontact.com/de/produkte/2866792

Bitte beachten Sie, dass die in diesem PDF-Dokument angezeigten Daten aus unserem Online-Katalog generiert wurden. Bitte finden Sie die vollständigen Daten in der Benutzer-Dokumentation. Es gelten unsere Allgemeinen Nutzungsbedingungen für Downloads.

Primär getaktete Stromversorgung QUINT POWER, Schraubanschluss, SFB Technology (Selective Fuse Breaking), Eingang: 3-phasig, Ausgang: 24 V DC / 20 A

Produktbeschreibung

QUINT POWER Stromversorgungen mit höchster Funktionalität
Für die selektive und damit wirtschaftliche Absicherung von Anlagen löst QUINT POWER Leitungsschutzschalter mit 6-fachem Nennstrom magnetisch und damit schnell aus. Die hohe Anlagenverfügbarkeit wird zudem durch die präventive Funktionsüberwachung sichergestellt, die kritische Betriebszustände meldet, bevor Fehler auftreten.
Das zuverlässige Starten schwieriger Lasten erfolgt mittels der statischen Leistungsreserve POWER BOOST. Dank der einstellbaren Spannung sind alle Bereiche von 5 V DC ... 56 V DC abgedeckt.

Ihre Vorteile

- Zuverlässiges Starten schwieriger Lasten
- Hohe Anlagenverfügbarkeit auch bei dauerhaftem Ausfall einer Phase
- Präventive Funktionsüberwachung

Kaufmännische Daten

Artikelnummer	2866792
Verpackungseinheit	1 Stück
Mindestbestellmenge	1 Stück
Verkaufsschlüssel	H1 - Stromversorgungen
Produktschlüssel	CMPQ33
GTIN	4046356152907
Gewicht pro Stück (inklusive Verpackung)	1.837,4 g
Gewicht pro Stück (exklusive Verpackung)	1.504 g
Zolltarifnummer	85044095
Ursprungsland	TH

Technische Daten

Eingangsdaten

AC-Betrieb

Eingangsnennspannungsbereich	3x 400 V AC ... 500 V AC
Eingangsspannungsbereich	3x 320 V AC ... 575 V AC
	2x 360 V AC ... 575 V AC
	450 V DC ... 800 V DC
Eingangsspannungsbereich DC	450 V DC ... 800 V DC
Spannungsart der Versorgungsspannung	AC
Einschaltstromstoß	< 20 A (typisch)
Einschaltstromstoßintegral (I^2t)	< 3,2 A^2s
Frequenzbereich AC	45 Hz ... 65 Hz
Frequenzbereich DC	0 Hz
Netzausfallüberbrückungszeit	> 20 ms (400 V AC)
	> 30 ms (500 V AC)
Stromaufnahme	3x 1,6 A (400 V AC)
	3x 1,3 A (500 V AC)
	0,9 A (600 V DC)
Nennleistungsaufnahme	783 VA
Schutzbeschaltung	Transientenüberspannungsschutz; Varistor, Gasableiter
Leistungsfaktor (cos phi)	0,66
Einschaltzeit typisch	< 0,16 s
Zulässige Vorsicherung	B6 B10 B16 AC:
Zulässige Vorsicherung DC	DC: Geeignete Sicherung vorschalten
Auswahl geeigneter Sicherung für den Eingangsschutz	6 A ... 16 A (AC: Charakteristik B, C, D, K)
Ableitstrom gegen PE	< 3,5 mA

DC-Betrieb

Spannungsart der Versorgungsspannung	DC

Ausgangsdaten

Wirkungsgrad	> 93 % (bei 400 V AC und Nennwerten)
Ausgangscharakteristik	U/I
Nennausgangsspannung	24 V DC ±1 %
Einstellbereich der Ausgangsspannung (U_{Set})	18 V DC ... 29,5 V DC (> 24 V DC, leistungskonstant begrenzt)
Nennausgangsstrom (I_N)	20 A (-25 °C ... 60 °C, U_{OUT} = 24 V DC)
POWER BOOST (I_{Boost})	26 A (-25 °C ... 40 °C dauerhaft, U_{OUT} = 24 V DC)
Selective Fuse Breaking (I_{SFB})	120 A (12 ms)
Magnetische Sicherungsauslösung	B2 / B4 / B6 / B10 / B16 / C2 / C4 / C6
Derating	60 °C ... 70 °C (2,5 %/K)
Rückspeisefestigkeit	max. 35 V DC
Schutz gegen Überspannung am Ausgang (OVP)	< 35 V DC

Regelabweichung	< 1 % (Laständerung statisch 10 % ... 90 %)
	< 3 % (Laständerung dynamisch 10 % ... 90 %)
	< 0,1 % (Eingangsspannungsänderung ±10 %)
Restwelligkeit	< 40 mV_{SS} (bei Nennwerten)
Ausgangsleistung	480 W
Schaltspitzen Nennlast	< 40 mV_{SS} (bei Nennwerten, 20 MHz)
Verlustleistung Leerlauf maximal	11 W
Verlustleistung Nennlast maximal	40 W
Anstiegszeit	< 0,05 s (U_{OUT} (10 % ... 90 %))
Parallelschaltbarkeit	ja, zur Redundanz und Leistungserhöhung
Serienschaltbarkeit	ja

Signal: DC-OK, aktiv

Beschreibung des Ausgangs	U_{OUT} > 0,9 x U_N: High-Signal
Schaltspannungsbereich	18 V ... 24 V
Ausgangsspannung	+ 24 V DC
Einschaltstrom maximal	≤ 20 mA (kurzschlussfest)
Dauerlaststrom	≤ 20 mA

Signal: DC-OK, potenzialfrei

Beschreibung des Ausgangs	Relaiskontakt, U_{OUT} > 0,9 x U_N: Kontakt geschlossen
Schaltspannung maximal	30 V AC/DC
	24 V DC
Einschaltstrom maximal	0,5 A
	1 A
Dauerlaststrom	≤ 1 A

Signal: POWER BOOST, aktiv

Beschreibung des Ausgangs	I_{OUT} < I_N: High-Signal
Schaltspannungsbereich	18 V ... 24 V
Ausgangsspannung	+ 24 V DC
Einschaltstrom maximal	≤ 20 mA (kurzschlussfest)
Dauerlaststrom	≤ 20 mA

Anschlussdaten

Eingang

Anschlussart	Schraubanschluss
Leiterquerschnitt starr min	0,2 mm²
Leiterquerschnitt starr max	6 mm²
Leiterquerschnitt flexibel min.	0,2 mm²
Leiterquerschnitt flexibel max.	4 mm²
Leiterquerschnitt AWG min	18
Leiterquerschnitt AWG max	10
Abisolierlänge	7 mm
Schraubengewinde	M4

Anzugsdrehmoment min	0,5 Nm
Anzugsdrehmoment max	0,6 Nm

Ausgang

Anschlussart	Schraubanschluss
Leiterquerschnitt starr min	0,2 mm²
Leiterquerschnitt starr max	6 mm²
Leiterquerschnitt flexibel min.	0,2 mm²
Leiterquerschnitt flexibel max.	4 mm²
Leiterquerschnitt AWG min	12
Leiterquerschnitt AWG max	10
Abisolierlänge	7 mm
Schraubengewinde	M4
Anzugsdrehmoment min	0,5 Nm
Anzugsdrehmoment max	0,6 Nm

Signal

Anschlussart	Schraubanschluss
Leiterquerschnitt starr min	0,2 mm²
Leiterquerschnitt starr max	6 mm²
Leiterquerschnitt flexibel min.	0,2 mm²
Leiterquerschnitt flexibel max.	4 mm²
Leiterquerschnitt AWG min	18
Leiterquerschnitt AWG max	10
Schraubengewinde	M4
Anzugsdrehmoment min	0,5 Nm
Anzugsdrehmoment max	0,6 Nm

Signalisierung

Signalisierungsarten	LED
	aktiver Schaltausgang
	Relaiskontakt
Betriebsspannungsanzeige	LED grün

Signalausgang: DC-OK, aktiv

Statusanzeige	U_{OUT} > 0,9 x U_N: LED "DC OK" grün
Hinweis zur Statusanzeige	U_{OUT} < 0,9 x U_N: LED "DC OK" blinkt

Signalausgang: DC-OK, potenzialfrei

Statusanzeige	U_{OUT} > 0,9 x U_N: LED "DC OK" grün
Hinweis zur Statusanzeige	U_{OUT} < 0,9 x U_N: LED "DC OK" blinkt

Signalausgang: POWER BOOST, aktiv

Statusanzeige	I_{OUT} > I_N: LED "BOOST" gelb

Elektrische Eigenschaften

Anzahl Phasen	3
Isolationsspannung Eingang/Ausgang	4 kV AC (Typprüfung)
	2 kV AC (Stückprüfung)
Isolationsspannung Ausgang/PE	500 V DC (Stückprüfung)
Isolationsspannung Eingang/PE	3,5 kV AC (Typprüfung)
	2 kV AC (Stückprüfung)

Artikeleigenschaften

Produkttyp	Stromversorgung
Produktfamilie	QUINT POWER
MTBF (IEC 61709, SN 29500)	> 900000 h (25 °C)
	> 534000 h (40 °C)
	> 250000 h (60 °C)

Isolationseigenschaften

Schutzklasse	I
Verschmutzungsgrad	2

Maße

Breite	69 mm
Höhe	130 mm
Tiefe	122 mm

Alternative Montage

Breite	122 mm
Höhe	130 mm
Tiefe	72 mm

Montage

Montagehinweis	anreihbar: P_N ≥50 %, horizontal 5 mm, neben aktiven Bauteilen 15 mm, vertikal 50 mm anreihbar: P_N <50 %, horizontal 0 mm, vertikal oben 40 mm, vertikal unten 20 mm
Einbaulage	waagerechte Tragschiene NS 35, EN 60715
Schutzlackiert	nein

Materialangaben

Gehäusematerial	Metall
Ausführung der Haube	Stahlblech verzinkt, Chrom(VI)-frei
Ausführung der Seitenteile	Aluminium

Umwelt- und Lebensdauerbedingungen

Umgebungsbedingungen

Schutzart	IP20
Umgebungstemperatur (Betrieb)	-25 °C ... 70 °C (> 60 °C Derating: 2,5 %/K)
Umgebungstemperatur (Lagerung/Transport)	-40 °C ... 85 °C

Umgebungstemperatur (Startup type tested)	-40 °C
Einsatzhöhe	5000 m
Klimaklasse	3K3 (nach EN 60721)
Max. zul. Luftfeuchtigkeit (Betrieb)	95 % (bei 25 °C, keine Betauung)
Schock	18 ms, 30g, je Raumrichtung (nach IEC 60068-2-27)
Vibration (Betrieb)	< 15 Hz, Amplitude ±2,5 mm (nach IEC 60068-2-6)
	15 Hz ... 150 Hz, 2,3g, 90 min.
Temp Code	T4 (-25 ... +60 °C)

Normen und Bestimmungen

Bahnanwendungen	EN 50121-4
	EN 50121-3-2
Norm - Begrenzung Netz-Oberschwingungsströme	EN 61000-3-2
Norm - Elektrische Sicherheit	IEC 61010-2-201 (SELV)
Norm - Gerätesicherheit	GS (Geprüfte Sicherheit)
Norm - Medizinzulassung	IEC 60601-1, 2 x MOOP
Norm - Schutz gegen gefährliche Körperströme, Grundanforderungen für sichere Trennung in elektrischen Betriebsmitteln	EN 50178
Norm - Schutzkleinspannung	IEC 61010-1 (SELV)
	IEC 61010-2-201 (PELV)
Norm - Sichere Trennung	IEC 61010-2-201
Norm - Sicherheit für Mess-, Steuer-, Regel- und Laborgeräte	IEC 61010-1
Norm - Überspannungsfestigkeit	VDE 0160 (Kurve W2)
Zulassung - Anforderung der Halbleiterindustrie in Bezug auf Netzspannungseinbrüche	SEMI F47-0706 Compliance Certificate

Überspannungskategorie

EN 62477-1	III

Zulassungen

CSA	CAN/CSA-C22.2 No. 60950-1-07
	CSA-C22.2 No. 107.1-01
Schiffbau-Zulassung	DNV GL (EMC B), ABS, LR, RINA, NK, BV
UL-Zulassungen	UL Listed UL 508
	UL/C-UL Recognized UL 60950-1 (3-wire + PE, star net)
	UL ANSI/ISA-12.12.01 Class I, Division 2, Groups A, B, C, D T4 (Hazardous Location)

EMV-Daten

Elektromagnetische Verträglichkeit	Konformität zur EMV-Richtlinie 2014/30/EU
Niederspannungs-Richtlinie	Konformität zur NSR-Richtlinie 2014/35/EU
EMV-Anforderungen Störaussendung	EN 61000-6-3
	EN 61000-6-4
EMV-Anforderungen Störfestigkeit	EN 61000-6-1
	EN 61000-6-2

Entladung statischer Elektrizität

Normen/Bestimmungen	EN 61000-4-2

Entladung statischer Elektrizität

Kontaktentladung	8 kV (Prüfschärfegrad 4)
Luftentladung	15 kV (Prüfschärfegrad 4)
Bemerkung	Kriterium A

Elektromagnetisches HF-Feld

Normen/Bestimmungen	EN 61000-4-3

Elektromagnetisches HF-Feld

Frequenzbereich	80 MHz ... 1 GHz
Prüffeldstärke	20 V/m (Prüfschärfegrad 3)
Frequenzbereich	1 GHz ... 2 GHz
Prüffeldstärke	10 V/m (Prüfschärfegrad 3)
Frequenzbereich	2 GHz ... 3 GHz
Prüffeldstärke	10 V/m (Prüfschärfegrad 3)
Bemerkung	Kriterium A

Schnelle Transienten (Burst)

Normen/Bestimmungen	EN 61000-4-4

Schnelle Transienten (Burst)

Eingang	4 kV (Prüfschärfegrad 4 - unsymmetrisch)
Ausgang	2 kV (Prüfschärfegrad 3 - unsymmetrisch)
Signal	2 kV (Prüfschärfegrad 4 - unsymmetrisch)
Bemerkung	Kriterium B

Stoßspannungsbelastung (Surge)

Normen/Bestimmungen	EN 61000-4-5

Stoßspannungsbelastung (Surge)

Eingang	3 kV (Prüfschärfegrad 3 - symmetrisch)
	6 kV (Prüfschärfegrad 4 - unsymmetrisch)
Ausgang	1 kV (Prüfschärfegrad 2 - symmetrisch)
	2 kV (Prüfschärfegrad 3 - unsymmetrisch)
Signal	1 kV (Prüfschärfegrad 2 - unsymmetrisch)
Bemerkung	Kriterium A

Leitungsgeführte Beeinflussung

Normen/Bestimmungen	EN 61000-4-6

Leitungsgeführte Beeinflussung

Eingang/Ausgang/Signal	unsymmetrisch
Frequenzbereich	0,15 MHz ... 80 MHz
Bemerkung	Kriterium A

Spannung	10 V (Prüfschärfegrad 3)

Störaussendung

Normen/Bestimmungen	EN 61000-6-3
Funkstörspannung nach EN 55011	EN 55011 (EN 55022) Klasse B Einsatzgebiet Industrie und Wohnbereich
Funkstörstrahlung nach EN 55011	EN 55011 (EN 55022) Klasse B Einsatzgebiet Industrie und Wohnbereich

Kriterien

Kriterium A	Normales Betriebsverhalten innerhalb der festgelegten Grenzen.
Kriterium B	Vorübergehende Beeinträchtigung des Betriebsverhaltens, die das Gerät selbst wieder korrigiert.

Zeichnungen

Blockschaltbild

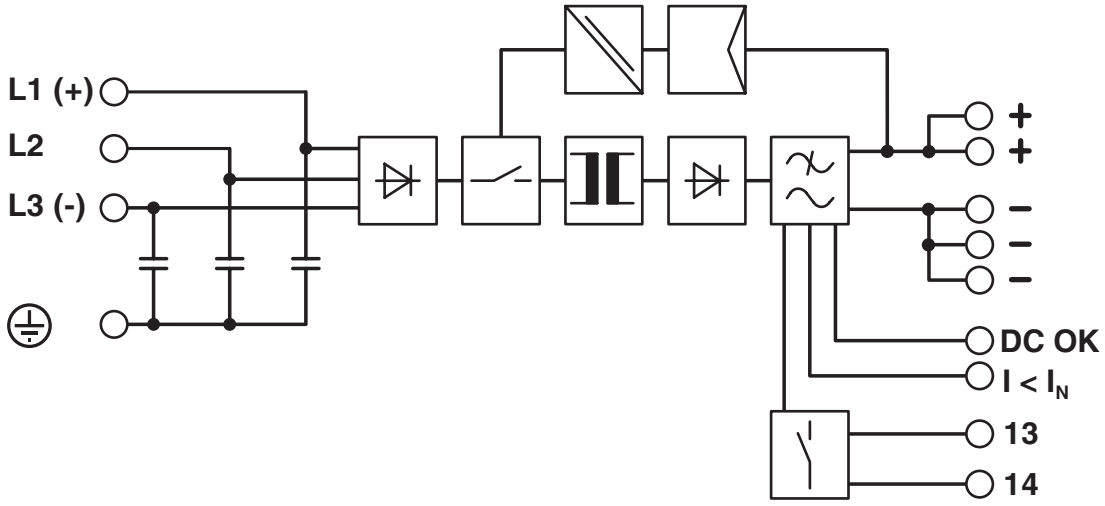

Zulassungen

Zum Herunterladen von Zertifikaten besuchen Sie die Produktdetailseite: https://www.phoenixcontact.com/de/produkte/2866792

cUL Recognized
Zulassungs-ID: E211944

UL Recognized
Zulassungs-ID: E211944

IECEE CB Scheme
Zulassungs-ID: SI-2794

EAC
Zulassungs-ID: RU S-DE.BL08.W.00764

LR
Zulassungs-ID: LR22301698TA-02

NK
Zulassungs-ID: TA24091M

BV
Zulassungs-ID: 21004/D0 BV

EAC
Zulassungs-ID: RU S-DE.BL08.W.00764

UL Listed
Zulassungs-ID: E123528

BSH
Zulassungs-ID: 581

RINA
Zulassungs-ID: ELE333522XG

ABS
Zulassungs-ID: 23-2355407-PDA

Type approved
Zulassungs-ID: SI-SIQ BG 005/002

SEMI F47
Zulassungs-ID: SEMI F47

DNV
Zulassungs-ID: TAA000030X

cCSAus
Zulassungs-ID: 1925529

UL Listed
Zulassungs-ID: E199827

Klassifikationen

ECLASS

ECLASS-13.0	27040701
ECLASS-15.0	27040701

ETIM

ETIM 9.0	EC002540

UNSPSC

UNSPSC 21.0	39121000

Environmental product compliance

EU RoHS

Erfüllt die Anforderungen nach RoHS-Richtlinie	Ja
Ausnahmeregelungen soweit bekannt	7(a), 7(c)-I

China RoHS

Environment friendly use period (EFUP)	EFUP-25
	Eine artikelbezogene China RoHS Deklarationstabelle finden Sie im Downloadbereich zum jeweiligen Artikel unter „Herstellererklärung“. Für alle Artikel mit EFUP-E wird keine China RoHS Deklarationstabelle ausgestellt und benötigt.

EU REACH SVHC

Hinweis auf REACH-Kandidatenstoff (CAS-Nr.)	Lead(CAS-Nr.: 7439-92-1)
SCIP	3c5729f1-3b1b-48d2-a3cd-bf324d61eff3

EF3.0 Klimawandel

CO2e kg	55,091 kg CO2e

Phoenix Contact 2025 © - Alle Rechte vorbehalten
https://www.phoenixcontact.com

PHOENIX CONTACT Deutschland GmbH
Flachsmarktstraße 8
D-32825 Blomberg
+49 52 35/3-1 20 00
info@phoenixcontact.de