MCR-SL-D-FIT - Digitalanzeige

2864024

https://www.phoenixcontact.com/de/produkte/2864024

Bitte beachten Sie, dass die in diesem PDF-Dokument angezeigten Daten aus unserem Online-Katalog generiert wurden. Bitte finden Sie die vollständigen Daten in der Benutzer-Dokumentation. Es gelten unsere Allgemeinen Nutzungsbedingungen für Downloads.

MCR-Digitalanzeige, zur Messung und Anzeige von Frequenzen, Impulsen und Zeiten, 6-stellige Anzeige

Kaufmännische Daten

Artikelnummer	2864024
Verpackungseinheit	1 Stück
Mindestbestellmenge	1 Stück
Verkaufsschlüssel	J1 - MSR-Technik
Produktschlüssel	DK1141
GTIN	4017918976477
Gewicht pro Stück (inklusive Verpackung)	78,6 g
Gewicht pro Stück (exklusive Verpackung)	92,6 g
Zolltarifnummer	90291000
Ursprungsland	DE

Technische Daten

Artikeleigenschaften

Produkttyp	Digitalanzeige
Konfiguration	Tastatur

Systemeigenschaften

Funktionalität

Konfiguration	Tastatur

Elektrische Eigenschaften

Versorgung

Versorgungsspannungsbereich	10 V DC ... 30 V DC
Stromaufnahme maximal	max. 40 mA

Eingangsdaten

Messen:

Reseteingang	Setzfunktion auf Setzwert bzw. auf Null
Verwendbare Eingangsquellen	NPN/PNP-Transistorausgänge, potenzialfreie Relaiskontakte
Polarität	für alle Eingänge gemeinsam programmierbar
Impulsform	beliebig (Schmitt-Trigger Eingang), bei maximaler Frequenz Rechteckimpulse 1:1
Impulszeit	min. 5 µs
Eingangsfrequenz	max. 60 kHz (CntDir)
	max. 25 kHz (UpDown / Up.Up/Quad 1/ Quad 2)
	max. 15 kHz ((Quad 4))

Signal

Signalpegel "1"-Signal	0,6 x U_B ... 30 V DC
Signalpegel "0"-Signal	0 V DC ... 0,2 x U_B
Schaltpegel "1"-Signal	4 V DC ... 30 V DC
Schaltpegel "0"-Signal	0 V DC ... 2 V DC
Eingangswiderstand Spannungseingang	10 kΩ
Messrate	$0{,}1s^{-1}$ / $0{,}5s^{-1}$

Ausgangsdaten

Schalten: Transistor

Schaltspannung maximal	30 V DC
Schaltstrom maximal	10 mA

Signal

Anzahl der angezeigten Stellen	6
Anzeige	7-Segment LED; 8 mm; rot

Anschlussdaten

Anschlussart	Schraubanschluss
Abisolierlänge	8 mm
Schraubengewinde	M3
Leiterquerschnitt starr	0,14 mm² ... 1 mm²
Leiterquerschnitt flexibel	0,14 mm² ... 1,5 mm²
Leiterquerschnitt AWG	26 ... 16

Maße

Breite	48 mm
Höhe	24 mm
Tiefe	68 mm

Materialangaben

Material Gehäuse	Macrolon 2405

Umwelt- und Lebensdauerbedingungen

Umgebungsbedingungen

Schutzart	IP65 (Frontseitig)
Umgebungstemperatur (Betrieb)	-20 °C ... 65 °C (10 V DC ... 26 V DC)
	-20 °C ... 55 °C (> 26 V DC ... 30 V DC)
Umgebungstemperatur (Lagerung/Transport)	-25 °C ... 70 °C

Zulassungen

CE

Zertifikat	CE-konform

UL, USA / Kanada

Kennzeichnung	UL 863

EMV-Daten

Störfestigkeit	EN 61000-6-2
	EN 61000-4-2

Störabstrahlung

Normen/Bestimmungen	EN 55011 / Klasse B

Montage

Montageart	Frontplattenmontage

Zeichnungen

Maßzeichnung

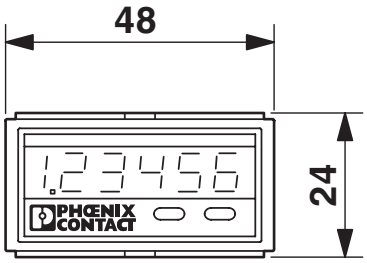

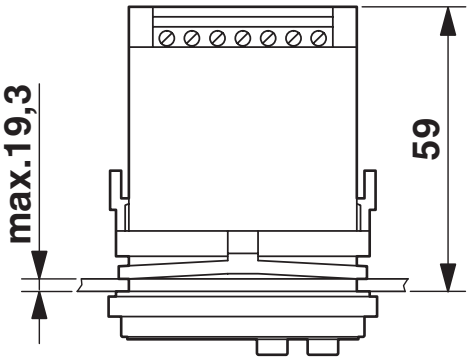

Maßzeichnung

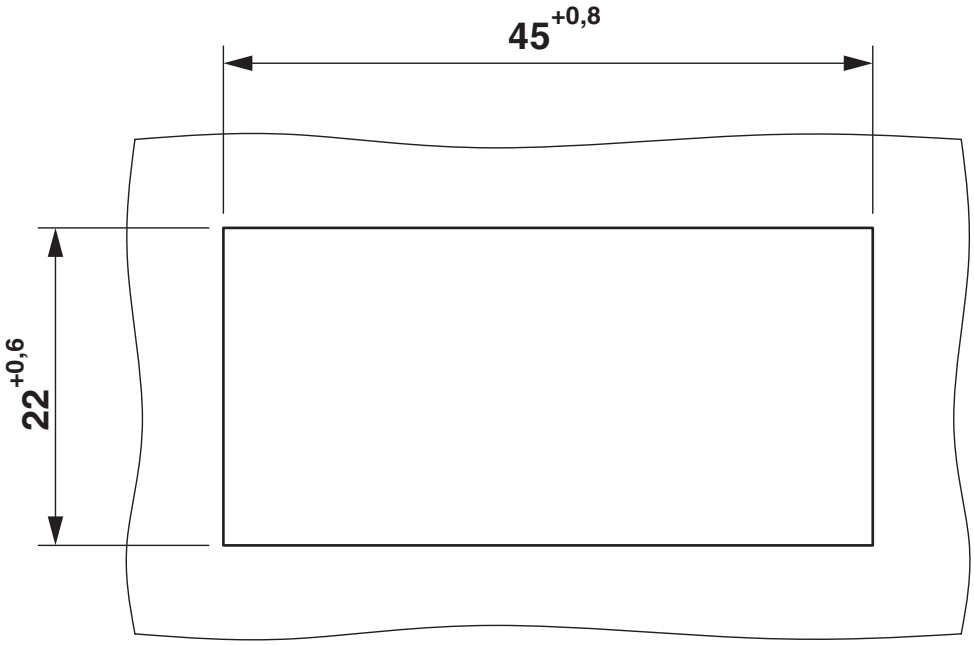

Schaltplan

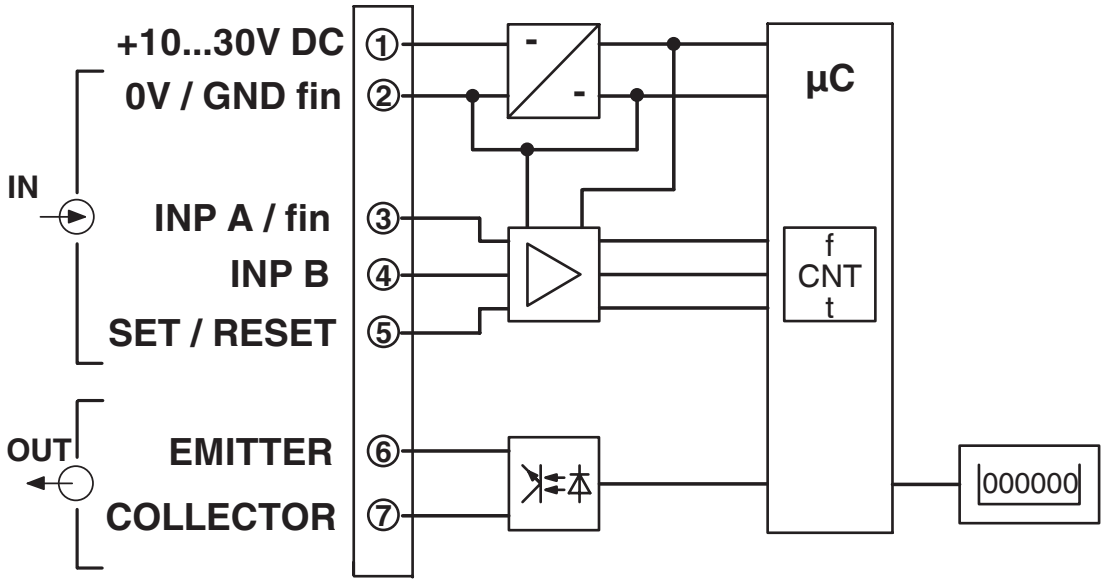

Blockschaltbild

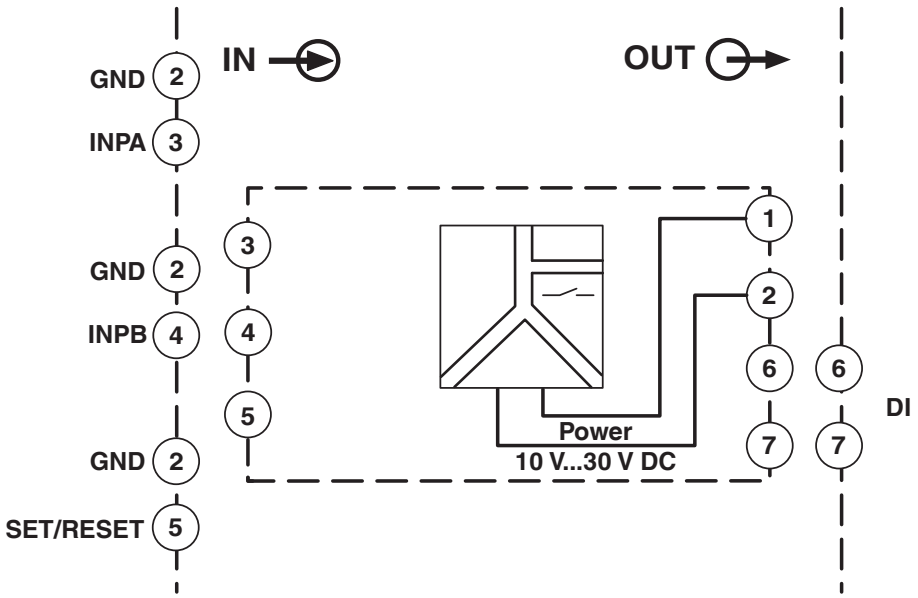

Blockschaltbild MCR-SL-D-FIT

Zulassungen

Zum Herunterladen von Zertifikaten besuchen Sie die Produktdetailseite: https://www.phoenixcontact.com/de/produkte/2864024

cUL Recognized
Zulassungs-ID: FILE E 197577

UL Recognized
Zulassungs-ID: FILE E 197577

EAC
Zulassungs-ID: RU*DE.*08.B.01522/19

Klassifikationen

ECLASS

ECLASS-13.0	27210301
ECLASS-15.0	27210301

ETIM

ETIM 9.0	EC011349

UNSPSC

UNSPSC 21.0	39121000

Environmental product compliance

EU RoHS

Erfüllt die Anforderungen nach RoHS-Richtlinie	Ja, Keine Ausnahmeregelungen

China RoHS

Environment friendly use period (EFUP)	EFUP-E
	Keine Gefahrstoffe über den Grenzwerten

EU REACH SVHC

Hinweis auf REACH-Kandidatenstoff (CAS-Nr.)	Kein Stoff mit einem Massenanteil von mehr als 0,1 %

Phoenix Contact 2025 © - Alle Rechte vorbehalten
https://www.phoenixcontact.com

PHOENIX CONTACT Deutschland GmbH
Flachsmarktstraße 8
D-32825 Blomberg
+49 52 35/3-1 20 00
info@phoenixcontact.de