MCR-SL-D-U-I - Digitalanzeige

2864011

https://www.phoenixcontact.com/de/produkte/2864011

Bitte beachten Sie, dass die in diesem PDF-Dokument angezeigten Daten aus unserem Online-Katalog generiert wurden. Bitte finden Sie die vollständigen Daten in der Benutzer-Dokumentation. Es gelten unsere Allgemeinen Nutzungsbedingungen für Downloads.

MCR-Digitalanzeige, zur Messung und Anzeige von Normsignalen, 5-stellige Anzeige

Ihre Vorteile

- Anzeige 48 x 24 mm
- LED 8 mm, 7-Segment
- Min./Max.-Wert-Speicherung
- 5 anzeigende Stellen
- Für analoge Normsignale 0 ... 10 V und 0(4) ... 20 mA
- Galvanische Trennung
- Programmierbar
- Frei programmierbare Dezimalpunktanzeige

Kaufmännische Daten

Artikelnummer	2864011
Verpackungseinheit	1 Stück
Mindestbestellmenge	1 Stück
Verkaufsschlüssel	J1 - MSR-Technik
Produktschlüssel	DK1141
GTIN	4017918820718
Gewicht pro Stück (inklusive Verpackung)	87 g
Gewicht pro Stück (exklusive Verpackung)	96 g
Zolltarifnummer	90303370
Ursprungsland	DE

Technische Daten

Artikeleigenschaften

Produkttyp	Digitalanzeige
Konfiguration	Tastatur

Systemeigenschaften

Funktionalität

Konfiguration	Tastatur

Elektrische Eigenschaften

Maximale Verlustleistung bei Nennbedingung	1,46 W
Prüfspannung Eingang/Versorgung	500 V_{eff} (50/60 Hz, 1 min.)
Temperaturkoeffizient maximal	< 0,07 %/K
Übertragungsfehler maximal	± 0,1 % (vom Endwert)

Versorgung

Versorgungsspannungsbereich	10 V DC ... 30 V DC
Stromaufnahme maximal	50 mA
Leistungsaufnahme	≤ 1,5 W

Eingangsdaten

Signal

Eingangssignal Spannung	0 V ... 10 V
	2 V ... 10 V
Eingangssignal Spannung maximal	30 V DC
Eingangssignal Strom	0 mA ... 20 mA
	4 mA ... 20 mA
Eingangssignal Strom maximal	50 mA
Schaltpegel "1"-Signal	4 V DC ... 30 V DC
Schaltpegel "0"-Signal	0 V DC ... 2 V DC
Eingangswiderstand Spannungseingang	> 1 MΩ
Eingangswiderstand Stromeingang	ca. 100 Ω bei 5 mA / ca. 70 Ω bei 20 mA
Auflösung Eingänge (Spannung)	1 mV
Auflösung Eingänge (Strom)	2 µA
Netzbrummunterdrückung	digitale Filterung 50/60 Hz
Eingang Latch-Signal	Anhalten der Anzeige
Messrate	$0{,}1s^{-1}$ / $0{,}5s^{-1}$

Ausgangsdaten

Signal

Auflösung D/A-Wandler	14 Bit
Anzahl der angezeigten Stellen	5

Anzeige	7-Segment LED; 8 mm; rot

Anschlussdaten

Anschlussart	Schraubanschluss
Abisolierlänge	8 mm
Schraubengewinde	M3
Leiterquerschnitt starr	0,14 mm² ... 1,5 mm²
Leiterquerschnitt flexibel	0,14 mm² ... 1,5 mm²
Leiterquerschnitt AWG	26 ... 16

Maße

Breite	48 mm
Höhe	24 mm
Tiefe	68 mm

Materialangaben

Material Gehäuse	Macrolon 2405

Umwelt- und Lebensdauerbedingungen

Umgebungsbedingungen

Schutzart	IP65 (Frontseitig)
Umgebungstemperatur (Betrieb)	-20 °C ... 65 °C
Umgebungstemperatur (Lagerung/Transport)	-25 °C ... 70 °C

Zulassungen

CE

Zertifikat	CE-konform

UL, USA / Kanada

Kennzeichnung	UL 863

EMV-Daten

Störfestigkeit	EN 61000-6-2
	EN 61000-4-2

Störabstrahlung

Normen/Bestimmungen	EN 55011 / Klasse B

Montage

Montageart	Frontplattenmontage

Zeichnungen

Maßzeichnung

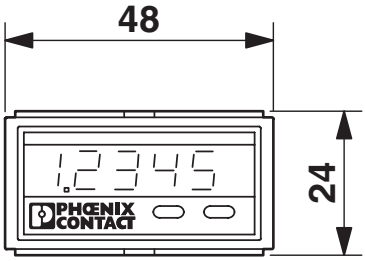

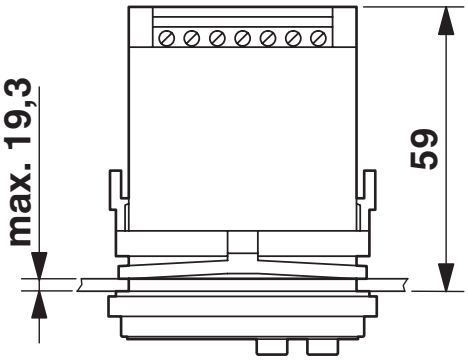

Maßzeichnung

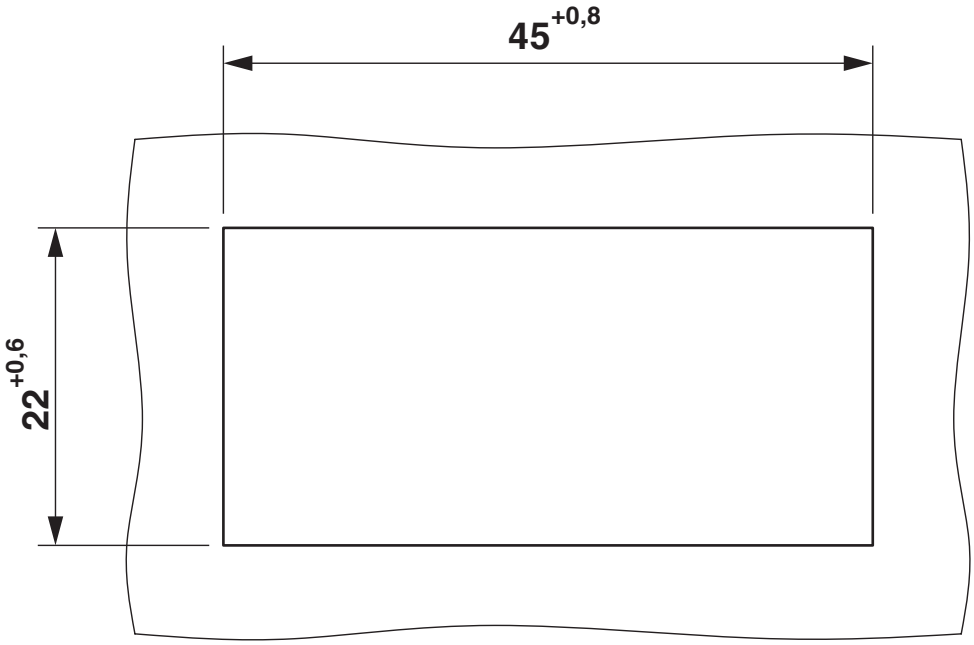

Applikationszeichnung

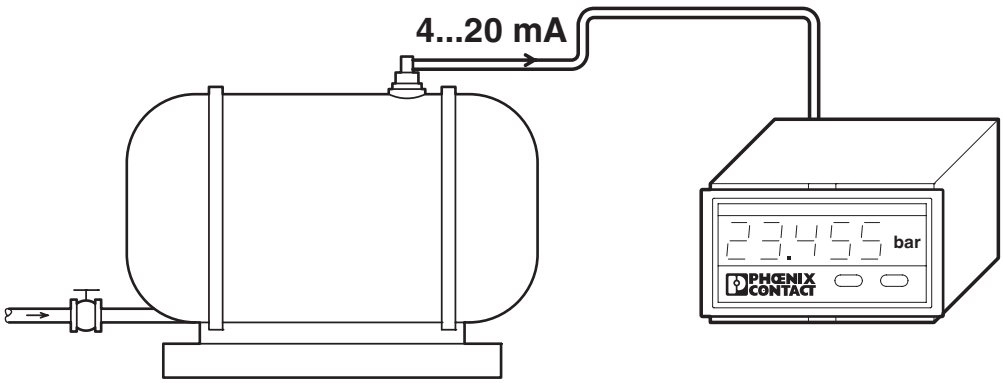

Schaltplan

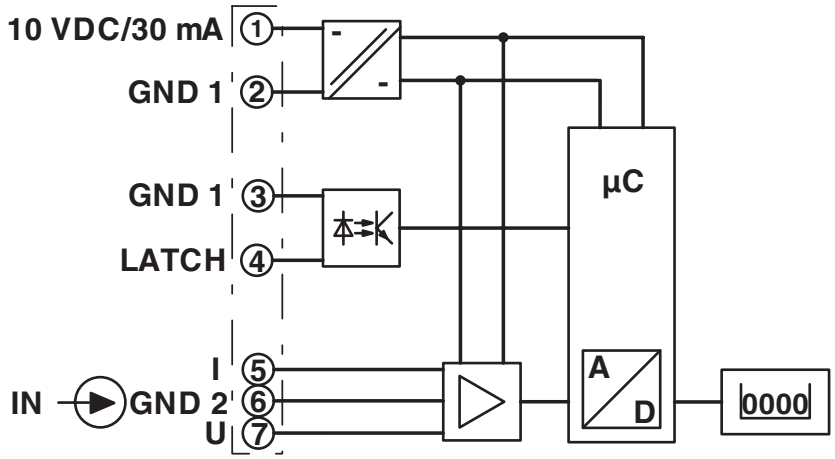

Blockschaltbild

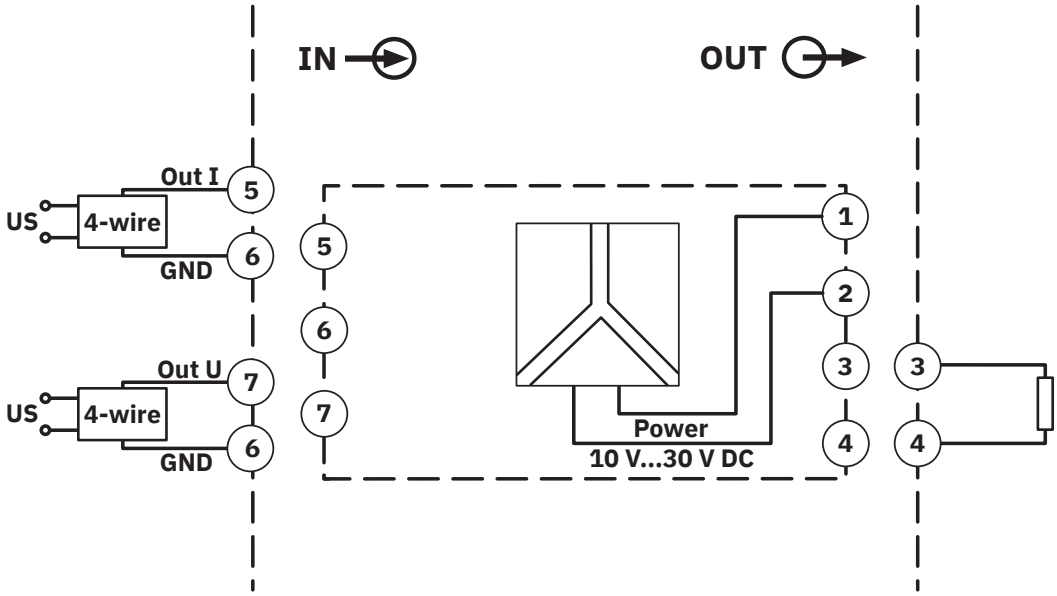

Zulassungen

Zum Herunterladen von Zertifikaten besuchen Sie die Produktdetailseite: https://www.phoenixcontact.com/de/produkte/2864011

cUL Recognized
Zulassungs-ID: FILE E 197577

UL Recognized
Zulassungs-ID: FILE E 197577

EAC
Zulassungs-ID: RU*DE.*08.B.01522/19

Klassifikationen

ECLASS

ECLASS-13.0	27210301
ECLASS-15.0	27210301

ETIM

ETIM 9.0	EC011349

UNSPSC

UNSPSC 21.0	39121000

Environmental product compliance

EU RoHS

Erfüllt die Anforderungen nach RoHS-Richtlinie	Ja, Keine Ausnahmeregelungen

China RoHS

Environment friendly use period (EFUP)	EFUP-E
	Keine Gefahrstoffe über den Grenzwerten

EU REACH SVHC

Hinweis auf REACH-Kandidatenstoff (CAS-Nr.)	Kein Stoff mit einem Massenanteil von mehr als 0,1 %

Phoenix Contact 2025 © - Alle Rechte vorbehalten
https://www.phoenixcontact.com

PHOENIX CONTACT Deutschland GmbH
Flachsmarktstraße 8
D-32825 Blomberg
+49 52 35/3-1 20 00
info@phoenixcontact.de