IB IL RS 485/422-2MBD-PAC - Kommunikationsmodul

2862097

https://www.phoenixcontact.com/de/produkte/2862097

Bitte beachten Sie, dass die in diesem PDF-Dokument angezeigten Daten aus unserem Online-Katalog generiert wurden. Bitte finden Sie die vollständigen Daten in der Benutzer-Dokumentation. Es gelten unsere Allgemeinen Nutzungsbedingungen für Downloads.

Inline, Kommunikationsklemme, Schnittstelle RS-485, RS-422: 1 (alternativ betreibbar), Kommunikation über PCP, Übertragungsgeschwindigkeit im Lokalbus: 2 MBit/s, Schutzart: IP20, inklusive Inline-Steckern und Beschriftungsfeldern

Produktbeschreibung

Die Klemme ist zum Einsatz innerhalb einer Inline-Station vorgesehen. Mit der Klemme können Sie handelsübliche Peripheriegeräte mit serieller Schnittstelle an einem Bussystem betreiben.

Ihre Vorteile

- 1 serieller Ein- und Ausgabekanal in RS-485- oder RS-422-Ausführung
- Unterstützung verschiedener Protokolle
- Übertragungsrate einstellbar bis 38400 Bit/s
- Anzahl der Datenbits, Stoppbits und Parität einstellbar
- 4 kByte Empfangs- und 1 kByte Sendepuffer
- Parametrierung und Datenaustausch über PCP

Kaufmännische Daten

Artikelnummer	2862097
Verpackungseinheit	1 Stück
Mindestbestellmenge	1 Stück
Verkaufsschlüssel	O1 - Automatisierungssys.
Produktschlüssel	DRI151
GTIN	4017918974725
Gewicht pro Stück (inklusive Verpackung)	149,5 g
Gewicht pro Stück (exklusive Verpackung)	135 g
Zolltarifnummer	85389091
Ursprungsland	DE

Technische Daten

Maße

Maßzeichnung	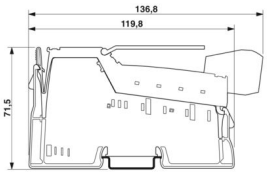
Breite	24,4 mm
Höhe	135 mm
Tiefe	71,5 mm

Hinweise

Hinweis zur Anwendung

Hinweis zur Anwendung	Nur für den industriellen Einsatz

Schnittstellen

Inline-Lokalbus

Anzahl Schnittstellen	2
Anschlussart	Inline-Datenrangierer
Übertragungsgeschwindigkeit	2 MBit/s

RS-485, RS-422

Anzahl Schnittstellen	1 (alternativ betreibbar)
Anschlussart	Zugfederanschluss
Hinweis zur Anschlussart	Verwenden Sie geschirmte Leitungen.
Übertragungsgeschwindigkeit	110 Bit/s ... 38400 Bit/s (parametrierbar)
Übertragungsphysik	Kupfer
Unterstützte Protokolle	Transparent, Ende-Ende, XON/XOFF, Wechselpuffer, 3964R, Modbus/RTU, Modbus/ASCII
Abschlusswiderstand	typ. 120 Ω (aktiv, integriert)
Datenbits	7 oder 8
Stoppbits	1 oder 2
Eingangspuffer	4 kByte
Ausgangspuffer	1 kByte

Systemeigenschaften

Modul

ID-Code (dez)	220
ID-Code (hex)	DC
Längencode (hex)	01

Längencode (dez)	01
Prozessdatenkanal	16 Bit
Eingabeadressraum	2 Byte
Ausgabeadressraum	2 Byte
Registerlänge	48 Bit
Bedarf an Parameterdaten	27 Byte
Bedarf an Konfigurationsdaten	5 Byte

Artikeleigenschaften

Produkttyp	I/O-Komponente
Produktfamilie	Inline
Bauform	modular
Lieferumfang	inklusive Inline-Steckern und Beschriftungsfeldern
Besondere Eigenschaften	Kommunikation über PCP

Elektrische Eigenschaften

Maximale Verlustleistung bei Nennbedingung	2 W

Potenziale: Versorgung der Logik (U_L)

Versorgungsspannung	7,5 V DC (über Potenzialrangierer)
Stromaufnahme	max. 260 mA (alle Anschlüsse der seriellen Schnittstelle kurzgeschlossen)
	typ. 185 mA

Anschlussdaten

Anschlusstechnik

Benennung Anschluss	Inline-Anschlussstecker

Leiteranschluss

Anschlussart	Zugfederanschluss
Leiterquerschnitt starr	0,08 mm² ... 1,5 mm²
Leiterquerschnitt flexibel	0,08 mm² ... 1,5 mm²
Leiterquerschnitt AWG	28 ... 16
Abisolierlänge	8 mm

Inline-Anschlussstecker

Anschlussart	Zugfederanschluss
Leiterquerschnitt starr	0,08 mm² ... 1,5 mm²
Leiterquerschnitt flexibel	0,08 mm² ... 1,5 mm²
Leiterquerschnitt AWG	28 ... 16
Abisolierlänge	8 mm

Umwelt- und Lebensdauerbedingungen

Umgebungsbedingungen

Umgebungstemperatur (Betrieb)	-25 °C ... 55 °C

Schutzart	IP20
Umgebungstemperatur (Lagerung/Transport)	-25 °C ... 85 °C
Zulässige Luftfeuchtigkeit (Betrieb)	75 % ... 85 % (im Bereich von -25 °C ... +55 °C sind geeignete Maßnahmen gegen erhöhte Luftfeuchtigkeit (> 85 %) zu treffen)
Zulässige Luftfeuchtigkeit (Lagerung/Transport)	75 % ... 85 % (Eine leichte Betauung von kurzer Dauer darf gelegentlich am Außengehäuse auftreten, z. B. wenn die Klemme von einem Fahrzeug in einen geschlossenen Raum gebracht wird.)

Normen und Bestimmungen

Schutzklasse	III (IEC 61140, EN 61140, VDE 0140-1)

Montage

Montageart	Tragschienenmontage

Zeichnungen

Maßzeichnung

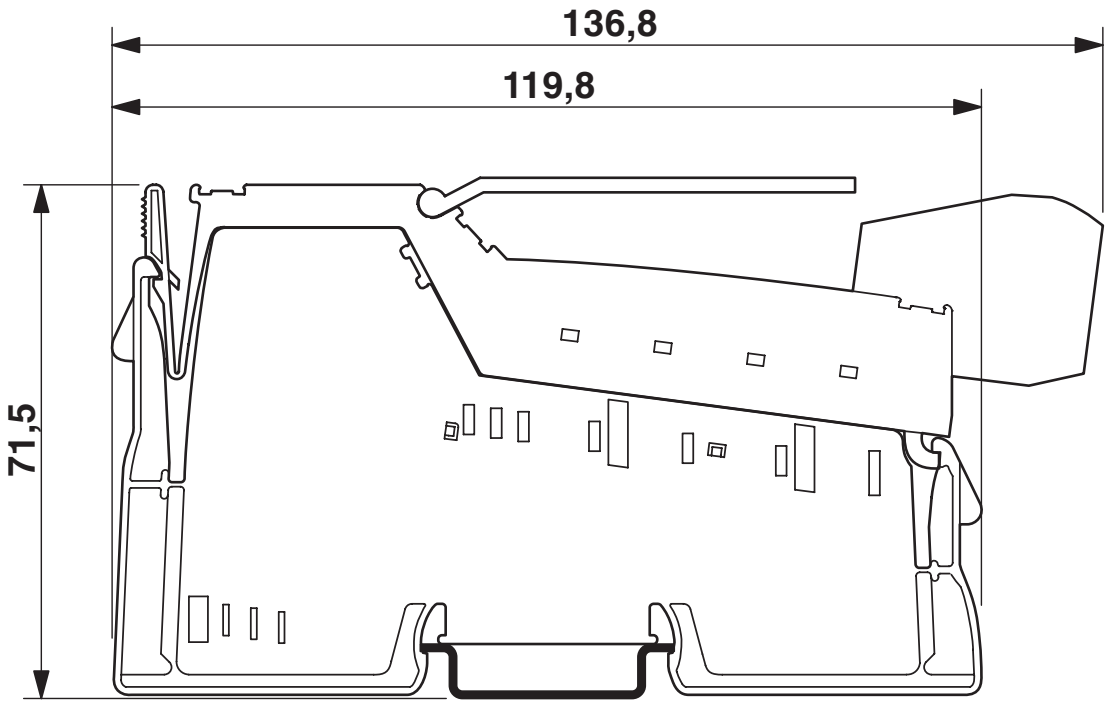

Abmessungen

Anschlusszeichnung

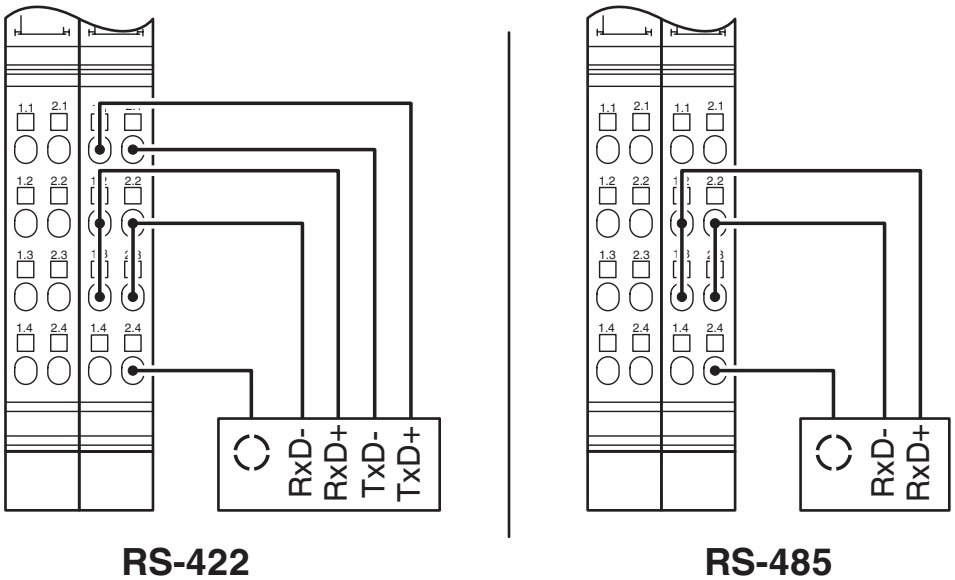

Blockschaltbild

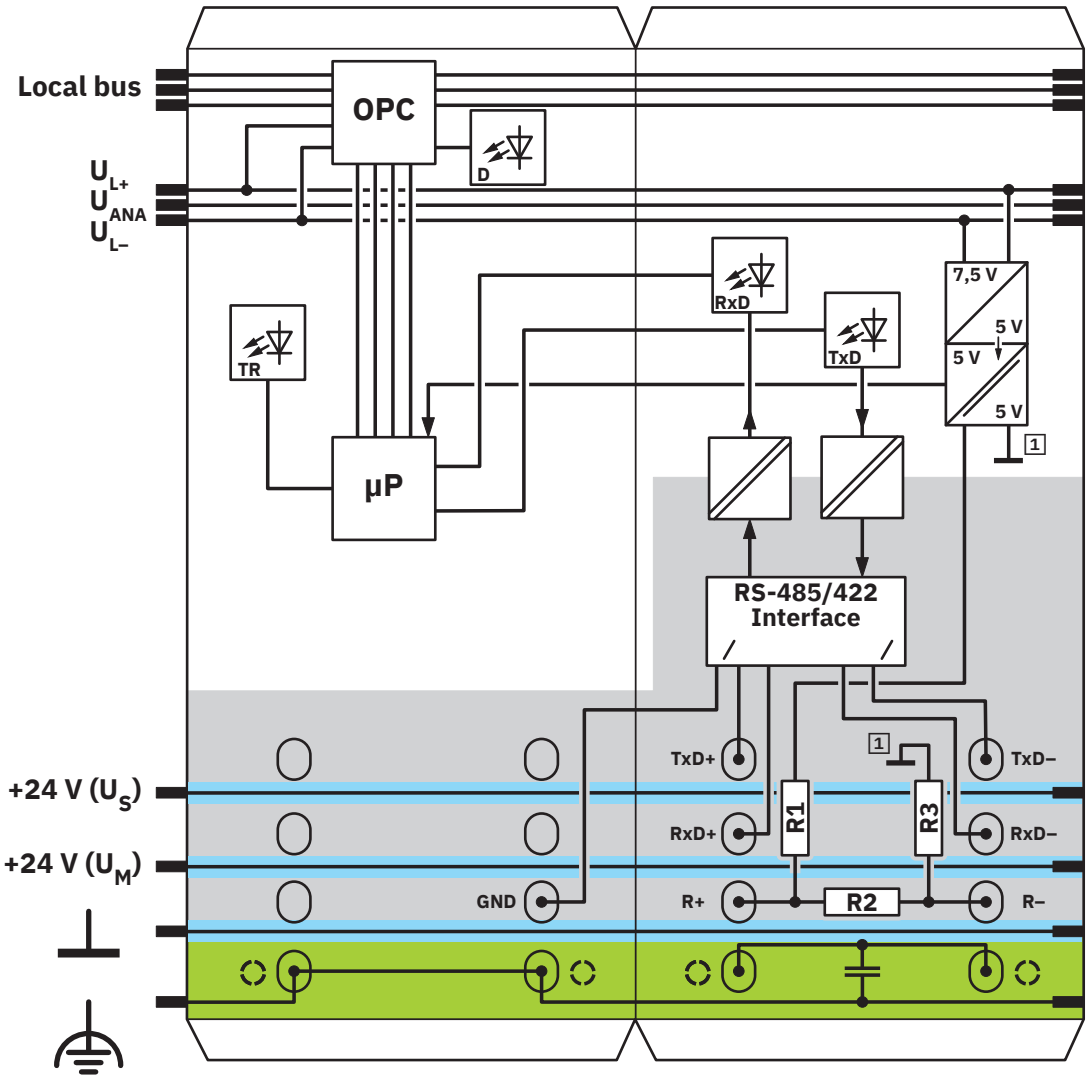

Interne Beschaltung der Klemmpunkte

Klassifikationen

ECLASS

ECLASS-13.0	27242608
ECLASS-15.0	27242608

ETIM

ETIM 9.0	EC001604

UNSPSC

UNSPSC 21.0	32151600

Environmental product compliance

EU RoHS

Erfüllt die Anforderungen nach RoHS-Richtlinie	Ja
Ausnahmeregelungen soweit bekannt	7(a), 7(c)-I, 7(c)-II

China RoHS

Environment friendly use period (EFUP)	EFUP-50
	Eine artikelbezogene China RoHS Deklarationstabelle finden Sie im Downloadbereich zum jeweiligen Artikel unter „Herstellererklärung“. Für alle Artikel mit EFUP-E wird keine China RoHS Deklarationstabelle ausgestellt und benötigt.

EU REACH SVHC

Hinweis auf REACH-Kandidatenstoff (CAS-Nr.)	Lead(CAS-Nr.: 7439-92-1)
SCIP	0f9b5130-5b22-4ee6-9560-0c1578426e61

Phoenix Contact 2025 © - Alle Rechte vorbehalten
https://www.phoenixcontact.com

PHOENIX CONTACT Deutschland GmbH
Flachsmarktstraße 8
D-32825 Blomberg
+49 52 35/3-1 20 00
info@phoenixcontact.de