D-LAN-CAT.5E - Überspannungsschutzgerät

2858991

https://www.phoenixcontact.com/de/produkte/2858991

Bitte beachten Sie, dass die in diesem PDF-Dokument angezeigten Daten aus unserem Online-Katalog generiert wurden. Bitte finden Sie die vollständigen Daten in der Benutzer-Dokumentation. Es gelten unsere Allgemeinen Nutzungsbedingungen für Downloads.

Überspannungsfeinschutz gem. Class D (CAT.5e), für Token Ring und Ethernet. RJ45-Zwischenstecker mit separater Erdungsleitung, inkl. RJ45-Kabel

Kaufmännische Daten

Artikelnummer	2858991
Verpackungseinheit	1 Stück
Mindestbestellmenge	1 Stück
Verkaufsschlüssel	K1 - Überspannungsschutz
Produktschlüssel	CL3111
GTIN	4017918920463
Gewicht pro Stück (inklusive Verpackung)	135,8 g
Gewicht pro Stück (exklusive Verpackung)	135 g
Zolltarifnummer	85363010
Ursprungsland	DE

Technische Daten

Artikeleigenschaften

Produkttyp	Überspannungsschutz für Informationstechnik
Produktfamilie	DATATRAB
IEC-Prüfklasse	C1
	C2
	C3
	B2
	B3
VDE Anforderungsklasse	C1
	C2
	C3
	B2
	B3
Bauform	Zwischenstecker
Meldung Überspannungsschutz defekt	keine

Isolationseigenschaften

Überspannungskategorie	II
Verschmutzungsgrad	2

Anschlussdaten

Anschlussart	RJ45

Maße

Maßzeichnung	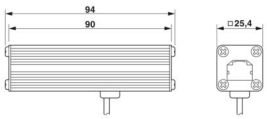
Breite	25,4 mm
Höhe	94 mm
Tiefe	25,4 mm

Materialangaben

Farbe	schwarz (RAL 9005)
Material Gehäuse	Aluminium, eloxiert

Mechanische Eigenschaften

Mechanische Daten

Offene Seitenwand	Nein

Schutzschaltung

Wirkungsrichtung	Line-Line & Line-Shield & Shield-Earth Ground
Höchste Dauerspannung U_C	± 7 V DC
Bemessungsstrom	1,5 A (25 °C)
Betriebswirkstrom I_C bei U_C	≤ 100 µA
Schutzleiterstrom I_{PE}	≤ 100 µA
Nennableitstoßstrom I_n (8/20) µs (Ader-Ader)	350 A
Nennableitstoßstrom I_n (8/20) µs (Ader-Erde)	2,5 kA
Ableitstoßstrom I_{max} (8/20) µs maximal (Ader-Erde)	2,5 kA (in Summe)
Nennimpulsstrom Ian (10/700)µs (Ader-Ader)	160 A
Nennimpulsstrom Ian (10/700)µs (Ader-Erde)	160 A
Ausgangsspannungsbegrenzung bei 1 KV/µs (Ader-Ader) spike	≤ 22 V
Ausgangsspannungsbegrenzung bei 1 KV/µs (Ader-Erde) spike	≤ 80 V (Potenzialausgleichsleitung: 1 m)
Ausgangsspannungsbegrenzung bei 1 KV/µs (Schirm-Erde) spike	≤ 700 V (Potenzialausgleichsleitung: 1 m)
Restspannung bei I_n (Ader-Ader)	≤ 45 V
Restspannung bei I_n (Ader-Erde)	≤ 45 V
Restspannung bei In (Schirm-Erde)	≤ 700 V
Schutzpegel U_p (Ader-Ader)	≤ 50 V (C1 - 500 V / 250 A)
	≤ 20 V (B3 - 2 kV / 25 A)
Schutzpegel U_p (Ader-Erde)	≤ 65 V (C1, 500 V/250 A - PA-Ltg: 1 m)
	≤ 25 V (B3 - 2 kV / 25 A - PA-Ltg: 1 m)
	≤ 60 V (C3, 7 kV/90 A - PA-Ltg: 1 m)
Schutzpegel U_p (Schirm-Erde)	≤ 850 V (C2 - 4 kV / 2 kA - PA-Ltg: 1 m)
Ansprechzeit t_A (Ader-Ader)	≤ 500 ns
Ansprechzeit tA (Ader-Erde)	≤ 100 ns
Einfügungsdämpfung aE, sym.	1 dB (bis 100 MHz, 100-Ω-System)
Nahnebensprechdämpfung	36 dB (Paar 3-6 gegen Paar 4-5 im 100-Ω-System / 100 MHz)
	40 dB (alle restlichen Paarkombinationen im 100-Ω-System/100 MHz)
Grenzfrequenz fg (3 dB), sym. im 100 Ω-System	≤ 100 MHz
Kapazität (Ader-Ader)	20 pF (typisch)
Kapazität (Ader-Erde)	1 pF (typisch)
Meldung Überspannungsschutz defekt	keine
Stoßstromfestigkeit (Ader-Ader)	B2 - 4 kV / 100 A
	B3 - 2 kV / 25 A
	C1 - 500 V / 250 A
Stoßstromfestigkeit (Ader-Erde)	B2 - 4 kV / 100 A
	C1 - 500 V / 250 A
	C2 - 4 kV / 2 kA
	B3 - 2 kV / 25 A

Umwelt- und Lebensdauerbedingungen

Umgebungsbedingungen

Schutzart	IP20

Umgebungstemperatur (Betrieb)	-40 °C ... 80 °C

Normen und Bestimmungen

VDE Anforderungsklasse	C1
	C2
	C3
	B2
	B3

Luft- und Kriechstrecken

Normen/Bestimmungen	DIN VDE 0110-1 / IEC 60664-1

Normen Spezifikation Informationstechnik

Normen/Bestimmungen	IEC 61643-21
	E VDE 0845-3-1
	DIN EN 50173-1
	IEC 61643-21
	E VDE 0845-3-1
	DIN EN 50173-1

Montage

Montageart	Anschlussspezifisches Zwischenstecken

Zeichnungen

Maßzeichnung

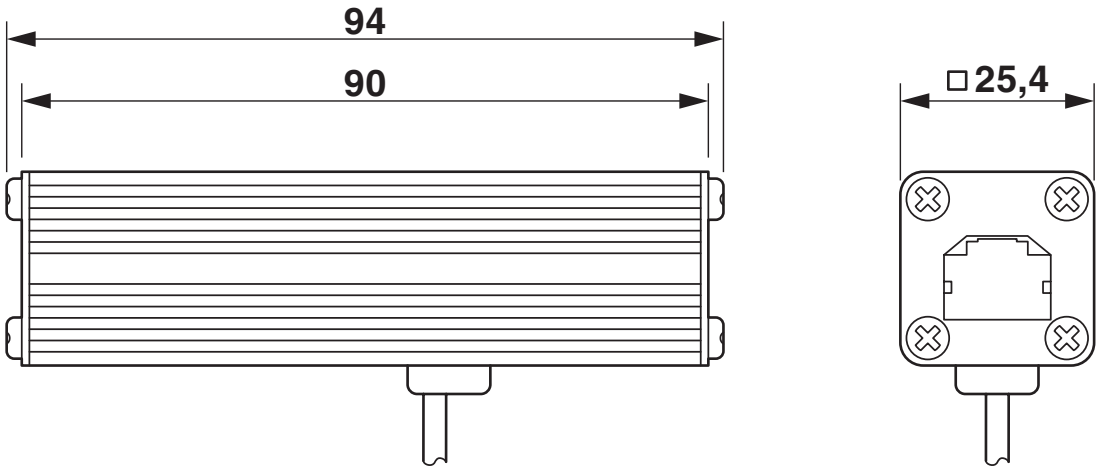

Schaltplan

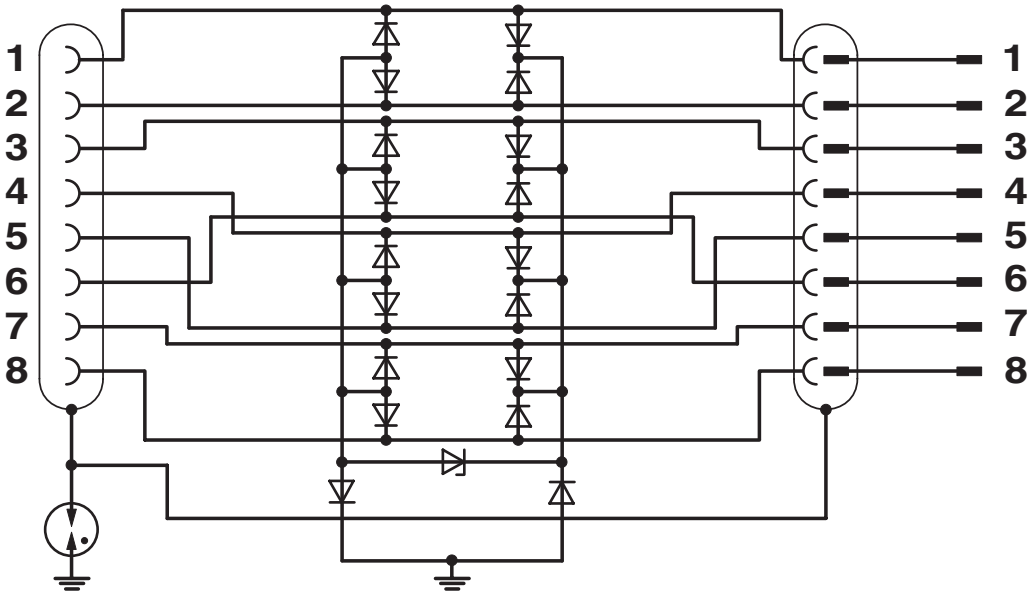

Zulassungen

Zum Herunterladen von Zertifikaten besuchen Sie die Produktdetailseite: https://www.phoenixcontact.com/de/produkte/2858991

UL Listed
Zulassungs-ID: FILE E 138168

Klassifikationen

ECLASS

ECLASS-13.0	27171503
ECLASS-15.0	27171503

ETIM

ETIM 9.0	EC000943

UNSPSC

UNSPSC 21.0	39121600

Environmental product compliance

EU RoHS

Erfüllt die Anforderungen nach RoHS-Richtlinie	Ja
Ausnahmeregelungen soweit bekannt	7(a), 7(c)-I

China RoHS

Environment friendly use period (EFUP)	EFUP-50
	Eine artikelbezogene China RoHS Deklarationstabelle finden Sie im Downloadbereich zum jeweiligen Artikel unter „Herstellererklärung“. Für alle Artikel mit EFUP-E wird keine China RoHS Deklarationstabelle ausgestellt und benötigt.

EU REACH SVHC

Hinweis auf REACH-Kandidatenstoff (CAS-Nr.)	Lead(CAS-Nr.: 7439-92-1)
SCIP	5560daf8-02ad-477f-8264-22d6d2558977

Phoenix Contact 2025 © - Alle Rechte vorbehalten
https://www.phoenixcontact.com

PHOENIX CONTACT Deutschland GmbH
Flachsmarktstraße 8
D-32825 Blomberg
+49 52 35/3-1 20 00
info@phoenixcontact.de