PT 4X1-24DC-ST - Überspannungsschutzstecker

2838322

https://www.phoenixcontact.com/de/produkte/2838322

Bitte beachten Sie, dass die in diesem PDF-Dokument angezeigten Daten aus unserem Online-Katalog generiert wurden. Bitte finden Sie die vollständigen Daten in der Benutzer-Dokumentation. Es gelten unsere Allgemeinen Nutzungsbedingungen für Downloads.

Schutzstecker PT mit Schutzschaltung für 4-Leiter einseitig geerdeter Signalkreise. Nennspannung: 24 V DC

Ihre Vorteile

- Einfaches Prüfen und Dokumentieren mit CHECKMASTER 2 dank steckbarer Schutzmodule
- Hoher Wartungskomfort durch 2-teiligen Aufbau
- Einfache Auswahl für jede Anforderung im MSR-Bereich dank komplettem Portfolio
- Keine Beeinflussung des Signals bei Wartungsarbeiten dank impedanzneutralem Stecken und Ziehen der Schutzstecker

Kaufmännische Daten

Artikelnummer	2838322
Verpackungseinheit	10 Stück
Mindestbestellmenge	1 Stück
Verkaufsschlüssel	K1 - Überspannungsschutz
Produktschlüssel	CL2111
GTIN	4017918182717
Gewicht pro Stück (inklusive Verpackung)	26,9 g
Gewicht pro Stück (exklusive Verpackung)	24,574 g
Zolltarifnummer	85363010
Ursprungsland	DE

Technische Daten

Artikeleigenschaften

Produkttyp	Überspannungsschutz für MSR-Technik
Produktfamilie	PLUGTRAB PT
IEC-Prüfklasse	C1
	C2
	C3
	D1
VDE Anforderungsklasse	C1
	C2
	C3
	D1
Bauform	Stecker
Meldung Überspannungsschutz defekt	keine
Ableiter prüfbar mit CHECKMASTER ab Softwarerevision:	ab SW-Rev. 1.00

Isolationseigenschaften

Überspannungskategorie	III
Verschmutzungsgrad	2

Elektrische Eigenschaften

Nennspannung U_N	24 V DC

Anschlussdaten

Anschlussart	Schraubanschluss (in Verbindung mit Basiselement)
Schraubengewinde	M3
Anzugsdrehmoment	0,8 Nm
Leiterquerschnitt flexibel	0,2 mm² ... 2,5 mm²
Leiterquerschnitt starr	0,2 mm² ... 4 mm²
Leiterquerschnitt AWG	24 ... 12

Maße

Maßzeichnung	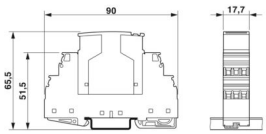
Breite	17,7 mm
Höhe	45 mm
Tiefe	52 mm
Teilungseinheit	1 TE
Breite Komplettmodul	17,7 mm
Höhe Komplettmodul	90 mm

Tiefe Komplettmodul	65,5 mm

Materialangaben

Farbe	schwarz (RAL 9005)
	kupferfarben
Brennbarkeitsklasse nach UL 94	V-0
Material Gehäuse	PA 6.6

Mechanische Eigenschaften

Mechanische Daten

Offene Seitenwand	Nein

Schutzschaltung

Wirkungsrichtung	Line-Line & Line-Signal Ground/Shield & optional Signal Ground/Shield-Earth Ground
Höchste Dauerspannung U_C	28 V DC
	20 V AC
Bemessungsstrom	300 mA (45 °C)
Betriebswirkstrom I_C bei U_C	≤ 5 µA
Schutzleiterstrom I_{PE}	≤ 1 µA (mit PT 4X1+F-BE)
	≤ 20 µA (direkt geerdet)
Nennableitstoßstrom I_n (8/20) µs (Ader-Erde)	10 kA
Impulsableitstoßstrom I_{imp} (10/350) µs	2,5 kA (pro Pfad)
Gesamtableitstoßstrom I_{Total} (8/20) µs	20 kA
Ableitstoßstrom I_{max} (8/20) µs maximal (Ader-Erde)	10 kA
Nennimpulsstrom Ian (10/1000)µs (Ader-Erde)	30 A
Ausgangsspannungsbegrenzung bei 1 KV/µs (Ader-Erde) spike	≤ 45 V
Ausgangsspannungsbegrenzung bei 1 KV/µs (Ader-Erde) statisch	≤ 40 V
Restspannung bei I_n (Ader-Erde)	≤ 40 V
Schutzpegel U_p (Ader-Erde)	≤ 80 V (C2 - 10 kV / 5 kA)
Ansprechzeit tA (Ader-Erde)	≤ 1 ns
Einfügungsdämpfung aE, asym.	0,5 dB (≤ 1 MHz)
Grenzfrequenz fg (3 dB), asym. (PE) im 50 Ω-System	typ. 6 MHz
Kapazität (Ader-Erde)	1,4 nF
Widerstand pro Pfad	4,7 Ω
Meldung Überspannungsschutz defekt	keine
Erforderliche Vorsicherung maximal	315 mA (T)
Stoßstromfestigkeit (Ader-Erde)	C2 - 10 kV / 5 kA
	D1 - 2,5 kA

Umwelt- und Lebensdauerbedingungen

Umgebungsbedingungen

Schutzart	IP20

Umgebungstemperatur (Betrieb)	-40 °C ... 85 °C

Normen und Bestimmungen

VDE Anforderungsklasse	C1
	C2
	C3
	D1

Luft- und Kriechstrecken

Normen/Bestimmungen	VDE 0110-1 / IEC 60664-1

Normen Spezifikation Informationstechnik

Normen/Bestimmungen	IEC 61643-21
	DIN EN 61643-21
	UL 497B
	IEC 61643-21
	DIN EN 61643-21
	UL 497B
Normen/Bestimmungen	IEC 61643-21
Hinweis	2000

Montage

Montageart	auf Basiselement

Zeichnungen

Maßzeichnung

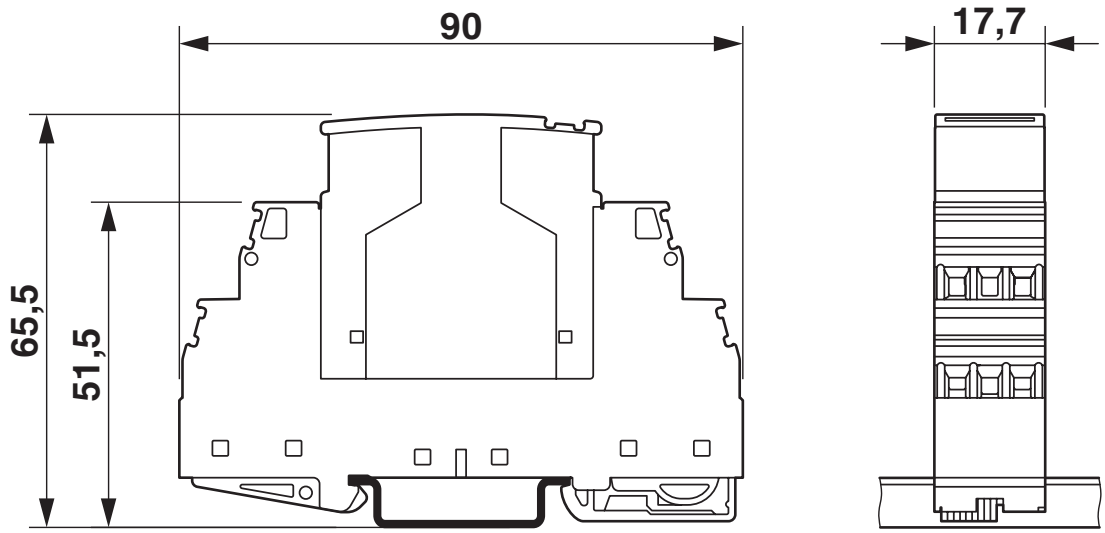

Abbildung zeigt das Komplettmodul, bestehend aus Basiselement und Stecker

Schaltplan

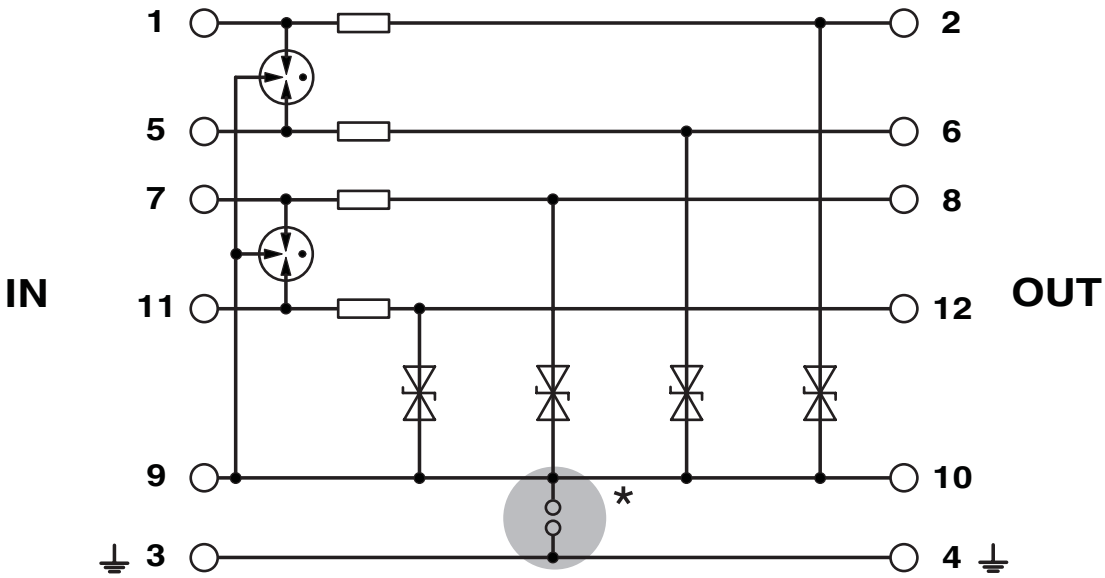

Zulassungen

Zum Herunterladen von Zertifikaten besuchen Sie die Produktdetailseite: https://www.phoenixcontact.com/de/produkte/2838322

DNV GL
Zulassungs-ID: TAE00001N6

UL Listed
Zulassungs-ID: FILE E 138168

	Nennspannung U_N	Nennstrom I_N	Querschnitt AWG	Querschnitt mm^2
keine				
	24 V	0,3 A	-	-

cUL Listed
Zulassungs-ID: FILE E 333250

UL Listed
Zulassungs-ID: FILE E 333250

Klassifikationen

ECLASS

ECLASS-13.0	27171501
ECLASS-15.0	27171501

ETIM

ETIM 9.0	EC000943

UNSPSC

UNSPSC 21.0	39121600

Environmental product compliance

EU RoHS

Erfüllt die Anforderungen nach RoHS-Richtlinie	Ja
Ausnahmeregelungen soweit bekannt	7(a), 7(c)-I

China RoHS

Environment friendly use period (EFUP)	EFUP-50
	Eine artikelbezogene China RoHS Deklarationstabelle finden Sie im Downloadbereich zum jeweiligen Artikel unter „Herstellererklärung“. Für alle Artikel mit EFUP-E wird keine China RoHS Deklarationstabelle ausgestellt und benötigt.

EU REACH SVHC

Hinweis auf REACH-Kandidatenstoff (CAS-Nr.)	Lead(CAS-Nr.: Nicht zutreffend)
SCIP	0df07124-b21e-4b60-b010-f8f64b179971

EF3.0 Klimawandel

CO2e kg	1,176 kg CO2e

Phoenix Contact 2025 © - Alle Rechte vorbehalten
https://www.phoenixcontact.com

PHOENIX CONTACT Deutschland GmbH
Flachsmarktstraße 8
D-32825 Blomberg
+49 52 35/3-1 20 00
info@phoenixcontact.de