CB TM2 6A F1 P - Thermomagnetischer Geräteschutzschalter

2800896

https://www.phoenixcontact.com/de/produkte/2800896

Bitte beachten Sie, dass die in diesem PDF-Dokument angezeigten Daten aus unserem Online-Katalog generiert wurden. Bitte finden Sie die vollständigen Daten in der Benutzer-Dokumentation. Es gelten unsere Allgemeinen Nutzungsbedingungen für Downloads.

Thermomagnetischer Geräteschutzschalter, 2-polig, Auslösekennline F1 (flink), 2 Wechslerkontakte, Stecker für Basiselement.

Produktbeschreibung

Thermomagnetischer Geräteschutzschalter

Kaufmännische Daten

Artikelnummer	2800896
Verpackungseinheit	1 Stück
Mindestbestellmenge	1 Stück
Verkaufsschlüssel	L1 - Schutzschalter
Produktschlüssel	CLA124
GTIN	4046356690577
Gewicht pro Stück (inklusive Verpackung)	71,7 g
Gewicht pro Stück (exklusive Verpackung)	69,3 g
Zolltarifnummer	85362010
Ursprungsland	ID

Technische Daten

Hinweise

Allgemein	Bei Reihenmontage kann der Gerätenennstrom nur zu 80 % geführt werden oder muss entsprechend überdimensioniert werden.

Artikeleigenschaften

Produkttyp	Geräteschutzschalter thermomagnetisch
Produktfamilie	CB TM
Bauform	Stecker
Polzahl	2
Anzahl der Kanäle	1

Isolationseigenschaften

Verschmutzungsgrad	2

Elektrische Eigenschaften

Art der Sicherung	Automat

Allgemein

Bemessungsspannung	80 V DC (IEC 60934)
	80 V DC (UL 1077)
	80 V DC (UL 508 - mit Stecksockel)
Bemessungsisolationsspannung U_i	277 V AC (UL 1077)
	250 V AC (IEC 60934)
Bemessungsstrom I_N	6 A (IEC 60934)
	induktive Belastung nach UL 1077
	6 A DC (induktionsarme Belastung nach UL 1077)
	6 A DC (induktive Belastung nach UL 508 - mit Stecksockel)
	6 A DC (induktionsarme Belastung nach UL 508 - mit Stecksockel)
Bemessungsstoßspannung	2,5 kV (verstärkte Isolation im Betätigungsbereich)
Isolationswiderstand R_{iso}	> 100 MΩ (500 VDC)
Hilfsstromkreis	277 V AC / 0,5 A (induktionsarm)
	277 V AC / 1 A (induktionsarm, 2000 Schaltspiele max.)
	50 V DC / 1 A (induktionsarm)
Betätigungsart	S-Typ
Auslöseart	TM (thermomagnetisch)
Grad der Auslösung	Freiauslösung (positiv)
Gerätewiderstand	50 mΩ
Erforderliche Vorsicherung	≥ 24 A ($I > I_{cn}$)
Bemessungskurzschlussschaltvermögen I_{cn}	600 A (80 V DC)
Kurzschlussschaltvermögen	1000 A AC (277 V AC)
	1000 A DC (50 V DC)

Spannungsfestigkeit	3000 V AC (Betätigungsbereich)
	1500 V AC (Haupt- zu Hilfsstromkreis)
	1500 V AC (Offener Hauptstromkreis)
	1000 V AC (Offener Hilfsstromkreis)
	1500 V AC (Pol zu Pol)
Schaltspiele maximal	6000 (240 V AC / 1 x I_n)
	3000 (80 V DC / 1 x I_n)
Sicherung	F1 (flink)
Verlustleistung	1,8 W (im Nennbetrieb pro Kanal)
Spannungsfall	0,29 V (bei 1 x I_n)
Kontaktausführung	2 Wechsler

Hilfskontakt

Betriebsspannung minimal U_{min} DC	10 V
Betriebsspannung maximal U_{max} DC	240 V
Betriebsspannung maximal U_{max} AC	240 V
Betriebsstrom minimal I_{min}	10 mA
Betriebsstrom maximal I_{max}	1 A

Anschlussdaten

Anschlussart	steckbar
Anschlussart	steckbar

Maße

Maßzeichnung	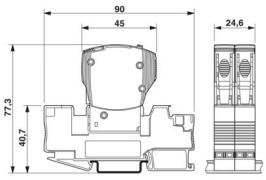
Breite	24,6 mm
Höhe	45 mm
Tiefe	52 mm

Materialangaben

Farbe	grau (RAL 7042)
	schwarz (RAL 9005)
Brennbarkeitsklasse nach UL 94	V-0
Isolierstoffgruppe	II

Mechanische Eigenschaften

Mechanische Daten

Offene Seitenwand	Nein

Umwelt- und Lebensdauerbedingungen

Umgebungsbedingungen

Schutzart	IP30 (Betätigungsbereich)
Umgebungstemperatur (Betrieb)	-30 °C ... 60 °C
Umgebungstemperatur (Lagerung/Transport)	-40 °C ... 80 °C
Feuchtigkeitsprüfung	240 h, 95 % RH, 40 °C
Schock (Betrieb)	15g (IEC 60068-2-27, Test Ea)
Vibration (Betrieb)	5g (IEC 60068-2-6, Test Fc)

Zulassungen

UL-Zulassung

Kennzeichnung	UL Listed UL 508
	UL/C-UL Recognized UL 1077

CSA

Kennzeichnung	CSA CAN/CSA-C22.2 No. 235-04

Schiffbau-Zulassung

Kennzeichnung	DNV GL

Normen und Bestimmungen

Normen/Bestimmungen	EN 60934

Montage

Montageart	auf Basiselement

Zeichnungen

Maßzeichnung

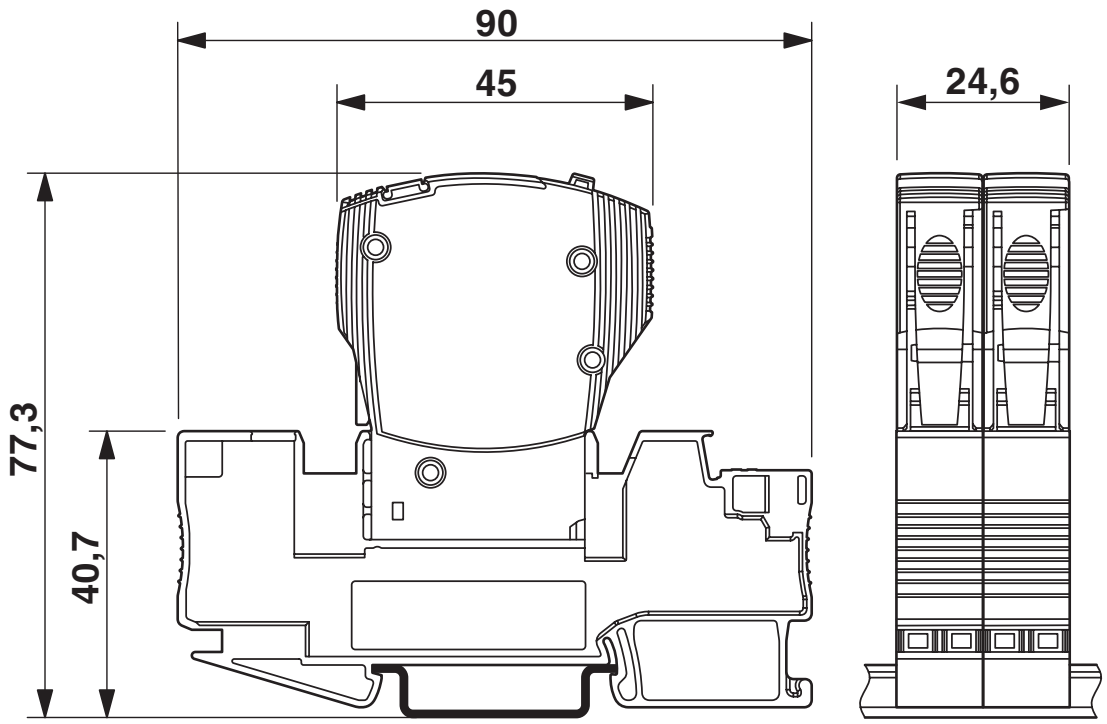

Abbildung zeigt das Komplettmodul, bestehend aus Basiselement und Stecker

Applikationszeichnung

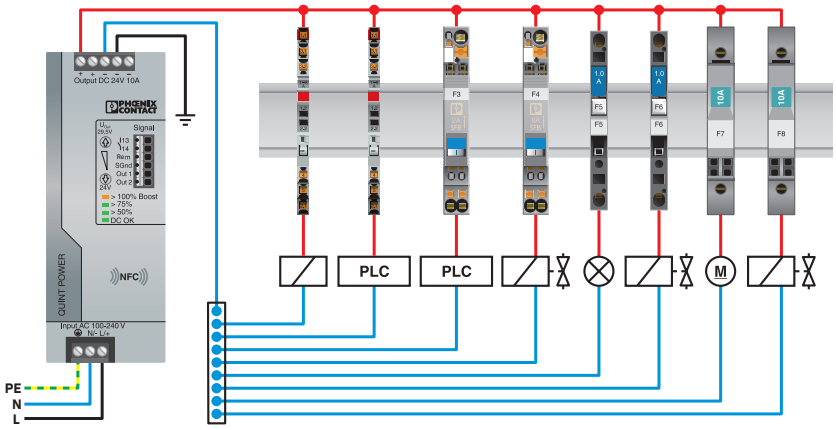

Abbildung zeigt die einpoligen Varianten

CB TM2 6A F1 P - Thermomagnetischer Geräteschutzschalter

2800896

https://www.phoenixcontact.com/de/produkte/2800896

Applikationszeichnung

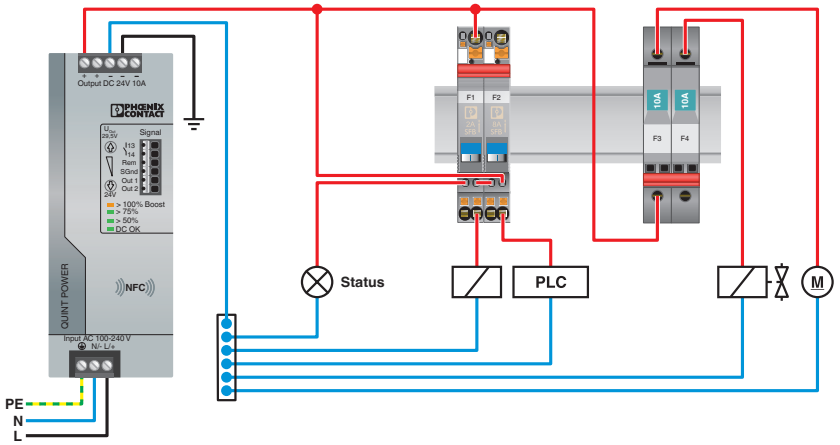

Diagramm

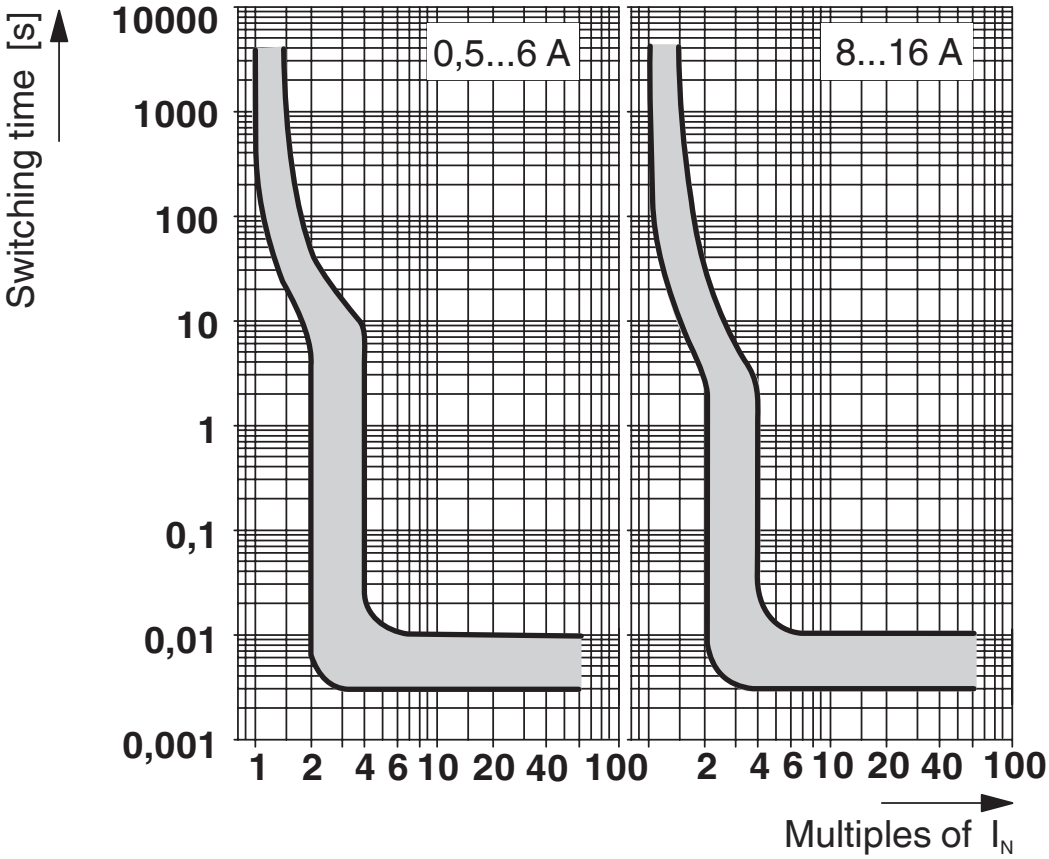

Auslösekennlinie im DC-Bereich

CB TM2 6A F1 P - Thermomagnetischer Geräteschutzschalter

2800896

https://www.phoenixcontact.com/de/produkte/2800896

Schaltplan

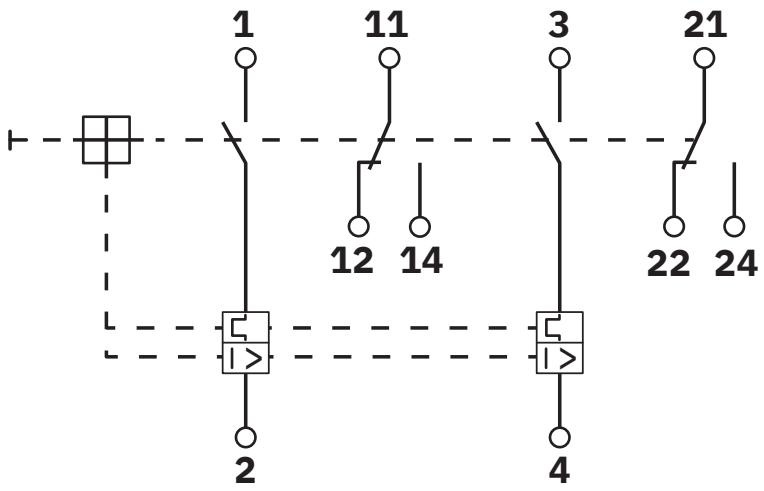

Zulassungen

Zum Herunterladen von Zertifikaten besuchen Sie die Produktdetailseite: https://www.phoenixcontact.com/de/produkte/2800896

cUL Recognized
Zulassungs-ID: FILE E 140459

UL Recognized
Zulassungs-ID: FILE E 140459

DNV GL
Zulassungs-ID: TAE00003C7

VDE Zeichengenehmigung
Zulassungs-ID: 40034683

CCC
Zulassungs-ID: 2025010307749779

CSA
Zulassungs-ID: 2786957

KC
Zulassungs-ID: SW05012-15006

UAE-RoHS
Zulassungs-ID: 22-09-50938

Klassifikationen

ECLASS

ECLASS-13.0	27140401
ECLASS-15.0	27140401

ETIM

ETIM 9.0	EC003538

UNSPSC

UNSPSC 21.0	39121400

Environmental product compliance

EU RoHS

Erfüllt die Anforderungen nach RoHS-Richtlinie	Ja, Keine Ausnahmeregelungen

China RoHS

Environment friendly use period (EFUP)	EFUP-E
	Keine Gefahrstoffe über den Grenzwerten

EU REACH SVHC

Hinweis auf REACH-Kandidatenstoff (CAS-Nr.)	Kein Stoff mit einem Massenanteil von mehr als 0,1 %

EF3.0 Klimawandel

CO2e kg	8,904 kg CO2e

Phoenix Contact 2025 © - Alle Rechte vorbehalten
https://www.phoenixcontact.com

PHOENIX CONTACT Deutschland GmbH
Flachsmarktstraße 8
D-32825 Blomberg
+49 52 35/3-1 20 00
info@phoenixcontact.de