D-LAN-CAT.5-FP - Überspannungsschutzgerät

2800723

https://www.phoenixcontact.com/de/produkte/2800723

Bitte beachten Sie, dass die in diesem PDF-Dokument angezeigten Daten aus unserem Online-Katalog generiert wurden. Bitte finden Sie die vollständigen Daten in der Benutzer-Dokumentation. Es gelten unsere Allgemeinen Nutzungsbedingungen für Downloads.

Überspannungsfeinschutz für Datennetzwerke bis zu 1 GBit/s. Einsatz im Ethernet, Power over Ethernet (PoE, Mode A und Mode B), Token Ring, ISDN und DS1. RJ45-Zwischenstecker mit separater Erdungsleitung und Rastfuß für Tragschienen NS 35.

Ihre Vorteile

- Kategorie 5 und Kategorie 6 Datennetzwerke
- Sichere Übertragungsraten bis 1 GBit/s
- Schutzadapter für 8 Signalwege über RJ45-Connector

Kaufmännische Daten

Artikelnummer	2800723
Verpackungseinheit	1 Stück
Mindestbestellmenge	1 Stück
Verkaufsschlüssel	K1 - Überspannungsschutz
Produktschlüssel	CL3112
GTIN	4046356730273
Gewicht pro Stück (inklusive Verpackung)	173,2 g
Gewicht pro Stück (exklusive Verpackung)	90 g
Zolltarifnummer	85363010
Ursprungsland	CN

Technische Daten

Artikeleigenschaften

Produkttyp	Überspannungsschutz für Informationstechnik
Produktfamilie	DATATRAB
IEC-Prüfklasse	B2
	C1
VDE Anforderungsklasse	B2
	C1
Bauform	Zwischenstecker zur Tragschienenmontage
Polzahl	8
Aderpaare pro Modul	4

Isolationseigenschaften

Überspannungskategorie	II
Verschmutzungsgrad	2

Anschlussdaten

Anschlussart	RJ45

Maße

Maßzeichnung	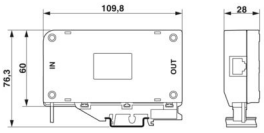
Breite	28 mm
Höhe	110 mm
Tiefe	60 mm (incl. NS 35-Adapter)

Materialangaben

Farbe	grau (RAL 7042)
	schwarz (RAL 9005)
Brennbarkeitsklasse nach UL 94	V0
Material Gehäuse	ABS

Mechanische Eigenschaften

Mechanische Daten

Offene Seitenwand	Nein

Schutzschaltung

Wirkungsrichtung	Line-Line & Line-Ground/Shield
Höchste Dauerspannung U_C	± 48 V DC
Höchste Dauerspannung U_C (Ader-Ader)	± 5 V DC (±57 V DC/PoE+)

Bemessungsstrom	≤ 1,5 A (25 °C)
Betriebswirkstrom I_C bei U_C	≤ 600 µA
Nennableitstoßstrom I_n (8/20) µs (Ader-Ader)	350 A
Nennableitstoßstrom I_n (8/20) µs (Ader-Erde)	350 A
Nennimpulsstrom Ian (10/700)µs (Ader-Ader)	≤ 25 A
Nennimpulsstrom Ian (10/700)µs (Ader-Erde)	≤ 25 A
Ausgangsspannungsbegrenzung bei 1 KV/µs (Ader-Ader) spike	≤ 25 V
	≤ 90 V (PoE)
Ausgangsspannungsbegrenzung bei 1 KV/µs (Ader-Erde) spike	≤ 750 V
Ausgangsspannungsbegrenzung bei 1 KV/µs (Ader-Ader) statisch	≤ 25 V
Ausgangsspannungsbegrenzung bei 1 KV/µs (Ader-Erde) statisch	≤ 750 V
Restspannung bei I_n (Ader-Ader)	≤ 35 V (C1 - 350 A)
	≤ 110 V (C1 - 350 A)
Restspannung bei I_n (Ader-Erde)	≤ 700 V (C1 - 350 A)
Schutzpegel U_p (Ader-Ader)	≤ 20 V (B2 - 1 kV / 25 A)
	≤ 90 V (B2 - 1 kV / 25 A - PoE)
	≤ 35 V (C1 - 700 V / 350 A)
	≤ 110 V (C1 - 700 V / 350 A - PoE)
Schutzpegel U_p (Ader-Erde)	≤ 700 V (B2 - 1 kV / 25 A)
	≤ 700 V (C1 - 700 V / 350 A)
Ansprechzeit t_A (Ader-Ader)	≤ 1 ns
Ansprechzeit tA (Ader-Erde)	≤ 100 ns
Einfügungsdämpfung aE, sym.	≤ 1 dB (100 MHz/100 Ω)
Nahnebensprechdämpfung	≤ 63,3 dB (1 MHz/100 Ω)
	≤ 43,6 dB (16 MHz/100 Ω)
	≤ 30,1 dB (100 MHz/100 Ω)
Grenzfrequenz fg (3 dB), sym. im 100 Ω-System	250 MHz
Kapazität (Ader-Ader)	typ. 15 pF (f= 1 MHz / VR= 0 V)
Kapazität (Ader-Erde)	typ. 5 pF (f= 1 MHz / VR= 0 V)
Stoßstromfestigkeit (Ader-Ader)	B2 - 1 kV / 25 A
	C1 - 700 V / 350 A
Stoßstromfestigkeit (Ader-Erde)	B2 - 1 kV/25 A
	C1 - 700 V/350 A

Umwelt- und Lebensdauerbedingungen

Umgebungsbedingungen

Schutzart	IP20
Umgebungstemperatur (Betrieb)	-40 °C ... 85 °C
Zulässige Luftfeuchtigkeit (Betrieb)	5 % ... 95 %

Normen und Bestimmungen

VDE Anforderungsklasse	B2

	C1

Luft- und Kriechstrecken

Normen/Bestimmungen	IEC 60664
Normen/Bestimmungen	IEC 61643-21/A1
Hinweis	2008
Normen/Bestimmungen	GB/T 18802.21
Hinweis	2004
Normen/Bestimmungen	EN 61643-21/A1
Hinweis	2009

Montage

Montageart	Anschlussspezifisches Zwischenstecken und Tragschiene 35 mm

Zeichnungen

Maßzeichnung

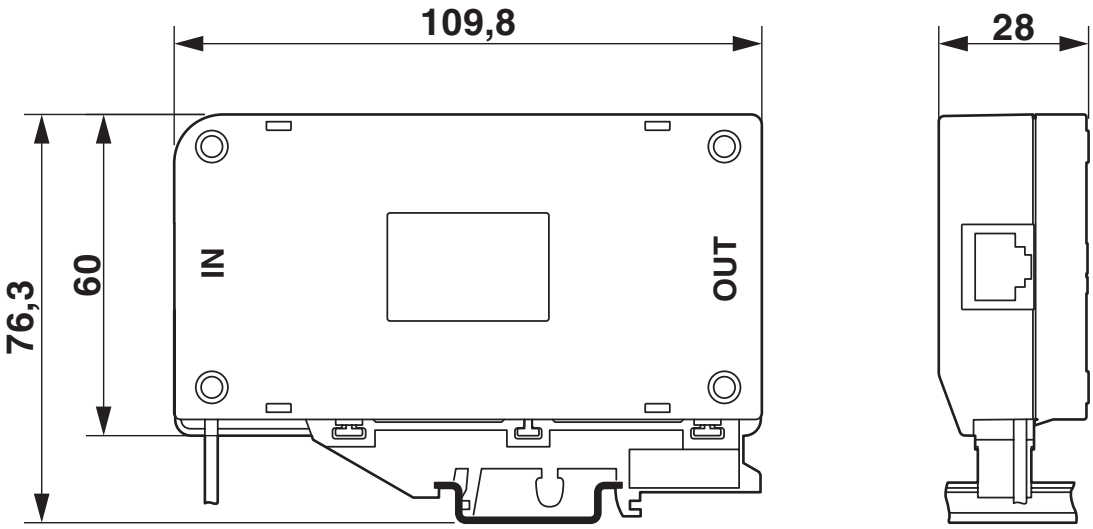

Schaltplan

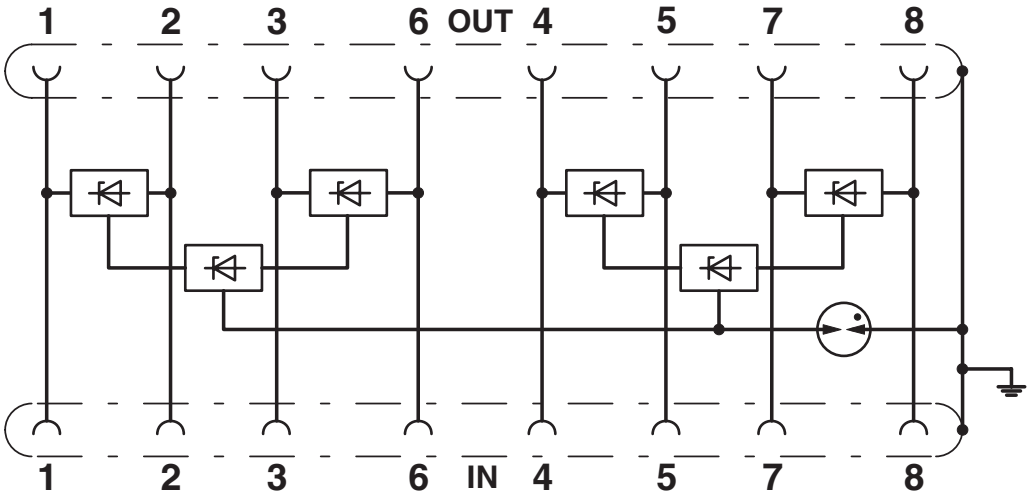

Zulassungen

Zum Herunterladen von Zertifikaten besuchen Sie die Produktdetailseite: https://www.phoenixcontact.com/de/produkte/2800723

UL Listed
Zulassungs-ID: FILE E 138168

Klassifikationen

ECLASS

ECLASS-13.0	27171503
ECLASS-15.0	27171503

ETIM

ETIM 9.0	EC000943

UNSPSC

UNSPSC 21.0	39121600

Environmental product compliance

EU RoHS

Erfüllt die Anforderungen nach RoHS-Richtlinie	Ja
Ausnahmeregelungen soweit bekannt	7(a)

China RoHS

Environment friendly use period (EFUP)	EFUP-50
	Eine artikelbezogene China RoHS Deklarationstabelle finden Sie im Downloadbereich zum jeweiligen Artikel unter „Herstellererklärung“. Für alle Artikel mit EFUP-E wird keine China RoHS Deklarationstabelle ausgestellt und benötigt.

EU REACH SVHC

Hinweis auf REACH-Kandidatenstoff (CAS-Nr.)	Lead(CAS-Nr.: 7439-92-1)
SCIP	42dee6a1-a98c-42fb-9e5e-407c2bd16dbf

Phoenix Contact 2025 © - Alle Rechte vorbehalten
https://www.phoenixcontact.com

PHOENIX CONTACT Deutschland GmbH
Flachsmarktstraße 8
D-32825 Blomberg
+49 52 35/3-1 20 00
info@phoenixcontact.de