MT-RS485 - Überspannungsschutzgerät

2762265

https://www.phoenixcontact.com/de/produkte/2762265

Bitte beachten Sie, dass die in diesem PDF-Dokument angezeigten Daten aus unserem Online-Katalog generiert wurden. Bitte finden Sie die vollständigen Daten in der Benutzer-Dokumentation. Es gelten unsere Allgemeinen Nutzungsbedingungen für Downloads.

Tragschienenmodul mit Überspannungsgrob- und feinschutz für RS-485-Schnittstelle, zur Montage auf NS 35/7,5, Gehäusebreite: 50 mm

Kaufmännische Daten

Artikelnummer	2762265
Verpackungseinheit	5 Stück
Mindestbestellmenge	1 Stück
Verkaufsschlüssel	K1 - Überspannungsschutz
Produktschlüssel	CL3132
GTIN	4017918064945
Gewicht pro Stück (inklusive Verpackung)	118,126 g
Gewicht pro Stück (exklusive Verpackung)	101,952 g
Zolltarifnummer	85363010
Ursprungsland	DE

Technische Daten

Artikeleigenschaften

Produkttyp	Überspannungsschutz für Informationstechnik
IEC-Prüfklasse	C2
	C3
	D1
VDE Anforderungsklasse	C2
	C3
	D1
Bauform	Tragschienenmodul einteilig
Meldung Überspannungsschutz defekt	keine
Aderpaare pro Modul	2

Anschlussdaten

Anschlussart	Schraubanschluss
Schraubengewinde	M3
Anzugsdrehmoment	0,5 Nm ... 0,6 Nm
Leiterquerschnitt flexibel	0,2 mm² ... 2,5 mm²
Leiterquerschnitt starr	0,2 mm² ... 4 mm²
Leiterquerschnitt AWG	24 ... 12

Maße

Maßzeichnung	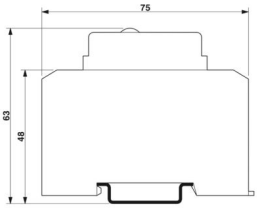
Breite	47,6 mm
Höhe	77,5 mm
Tiefe	54,9 mm

Materialangaben

Farbe	schwarz (RAL 9005)

Mechanische Eigenschaften

Mechanische Daten

Offene Seitenwand	Nein

Schutzschaltung

Wirkungsrichtung	Line-Line & Line-Signal Ground/Shield & Signal Ground/Shield-Earth Ground

Höchste Dauerspannung U_C	12 V DC
Bemessungsstrom	450 mA (25 °C)
Betriebswirkstrom I_C bei U_C	≤ 10 µA
Nennableitstoßstrom I_n (8/20) µs (Ader-Ader)	10 kA
Nennableitstoßstrom I_n (8/20) µs (Ader-Erde)	10 kA
Impulsableitstoßstrom I_{imp} (10/350) µs	500 A
Ausgangsspannungsbegrenzung bei 1 KV/µs (Ader-Ader) spike	≤ 22 V
Ausgangsspannungsbegrenzung bei 1 KV/µs (Ader-Erde) spike	≤ 600 V
Ausgangsspannungsbegrenzung bei 1 KV/µs (Ader-Ader) statisch	≤ 22 V
Ausgangsspannungsbegrenzung bei 1 KV/µs (Ader-Erde) statisch	≤ 600 V
Ausgangsspannungsbegrenzung bei 1 KV/µs (Ader-Signalmasse) statisch	≤ 22 V
Restspannung bei I_n (Ader-Ader)	≤ 19 V
Restspannung bei In (Ader-Signalmasse)	≤ 19 V
Schutzpegel U_p (Ader-Ader)	≤ 22 V
Schutzpegel U_p (Ader-Erde)	≤ 600 V
Schutzpegel U_p (Ader-Signalmasse)	≤ 22 V
Ansprechzeit t_A (Ader-Ader)	1 ns
Ansprechzeit tA (Ader-Erde)	≤ 100 ns
Ansprechzeit t_A (Ader-Signalmasse)	≤ 1 ns
Einfügungsdämpfung aE, sym.	≤ 0,1 dB (bis 10 kHz)
Einfügungsdämpfung aE, asym.	0,8 dB (bis 0,1 MHz 50-Ω-System)
	0,1 dB (bis 10 kHz 600-Ω-System)
Grenzfrequenz fg (3 dB), asym. (Signalmasse) im 50 Ω-System	1,3 MHz
Grenzfrequenz fg (3 dB), asym. (Signalmasse) im 600 Ω-System	130 kHz
Widerstand pro Pfad	4,4 Ω
Meldung Überspannungsschutz defekt	keine

Umwelt- und Lebensdauerbedingungen

Umgebungsbedingungen

Schutzart	IP20
Umgebungstemperatur (Betrieb)	-40 °C ... 60 °C

Normen und Bestimmungen

VDE Anforderungsklasse	C2
	C3
	D1

Normen Spezifikation Informationstechnik

Normen/Bestimmungen	IEC 61643-21
	IEC 61643-21

Montage

Montageart	Tragschiene: 35 mm

Zeichnungen

Maßzeichnung

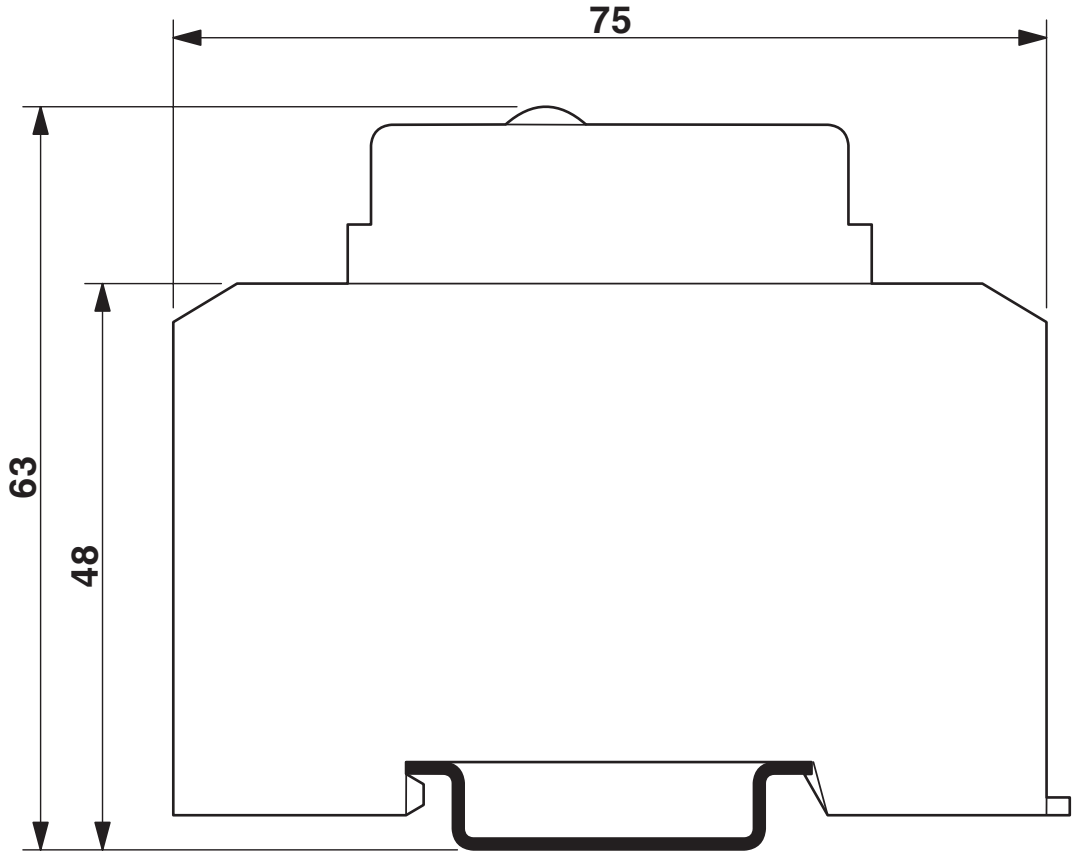

Diagramm

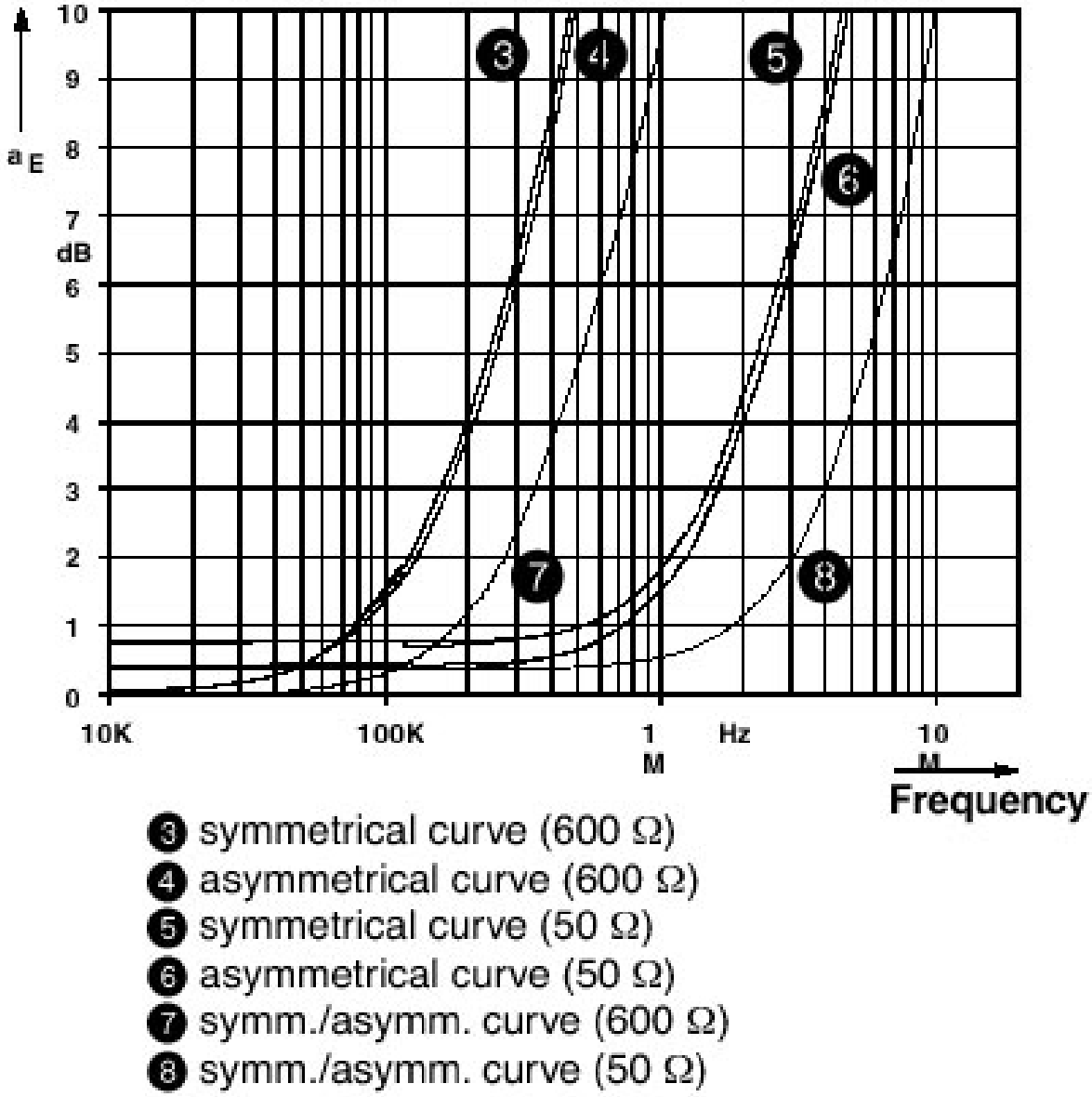

Typische Dämpfungskennlinie

Schaltplan

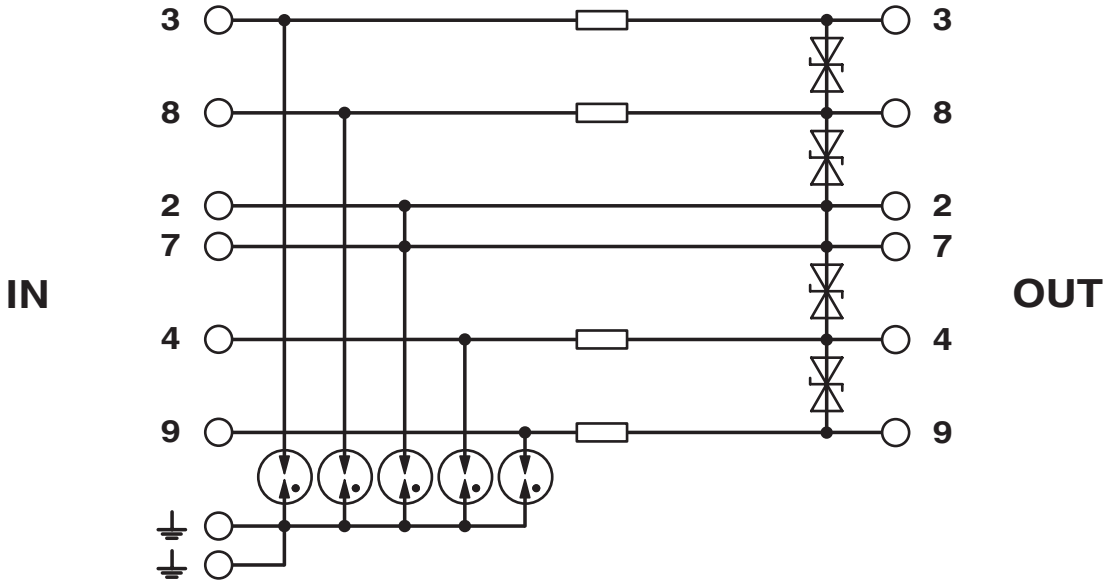

Klassifikationen

ECLASS

ECLASS-13.0	27171503
ECLASS-15.0	27171503

ETIM

ETIM 9.0	EC000943

UNSPSC

UNSPSC 21.0	39121600

Environmental product compliance

EU RoHS

Erfüllt die Anforderungen nach RoHS-Richtlinie	Ja
Ausnahmeregelungen soweit bekannt	7(a), 7(c)-I

China RoHS

Environment friendly use period (EFUP)	EFUP-50
	Eine artikelbezogene China RoHS Deklarationstabelle finden Sie im Downloadbereich zum jeweiligen Artikel unter „Herstellererklärung“. Für alle Artikel mit EFUP-E wird keine China RoHS Deklarationstabelle ausgestellt und benötigt.

EU REACH SVHC

Hinweis auf REACH-Kandidatenstoff (CAS-Nr.)	Lead(CAS-Nr.: Nicht zutreffend)
SCIP	85049ad2-148c-4308-ae4a-45cffc2da000

Phoenix Contact 2025 © - Alle Rechte vorbehalten
https://www.phoenixcontact.com

PHOENIX CONTACT Deutschland GmbH
Flachsmarktstraße 8
D-32825 Blomberg
+49 52 35/3-1 20 00
info@phoenixcontact.de