TAE-TRAB FM-NFN-AP - Überspannungsschutzgerät

2749628

https://www.phoenixcontact.com/de/produkte/2749628

Bitte beachten Sie, dass die in diesem PDF-Dokument angezeigten Daten aus unserem Online-Katalog generiert wurden. Bitte finden Sie die vollständigen Daten in der Benutzer-Dokumentation. Es gelten unsere Allgemeinen Nutzungsbedingungen für Downloads.

TAE-Anschlussdose (NFN) auf Putz mit Überspannungsschutz für analoge und digitale Telekommunikationsschnittstellen (VDSL bis zu 50 MBit/s, auf kurzen Strecken (< 300 m) bis zu 100 MBit/s)

Ihre Vorteile

- Einfacher Anschluss mittels TAE-Buchse
- Einfache Installation dank Aufputzmontage
- Keine Beeinflussung des Signals dank angepasster Schutzschaltung

Kaufmännische Daten

Artikelnummer	2749628
Verpackungseinheit	1 Stück
Mindestbestellmenge	1 Stück
Verkaufsschlüssel	K1 - Überspannungsschutz
Produktschlüssel	CL3232
GTIN	4017918108199
Gewicht pro Stück (inklusive Verpackung)	83 g
Gewicht pro Stück (exklusive Verpackung)	79,6 g
Zolltarifnummer	85363010
Ursprungsland	DE

Technische Daten

Artikeleigenschaften

Produkttyp	Überspannungsschutz für Informationstechnik
Produktfamilie	DATATRAB
IEC-Prüfklasse	B2
	C1
	C2
	C3
	D1
VDE Anforderungsklasse	B2
	C1
	C2
	C3
	D1
Bauform	Steckdose Aufputz-Montage
Ländertypisch verwendbar in	D
Meldung Überspannungsschutz defekt	keine
Aderpaare pro Modul	1

Isolationseigenschaften

Überspannungskategorie	II

Elektrische Eigenschaften

Nennspannung U_N	60 V DC

Anschlussdaten

Anschlussart	Schraubanschluss & TAE 6
Schraubengewinde	M3
Anzugsdrehmoment	0,5 Nm
Leiterquerschnitt flexibel	0,14 mm² ... 1,5 mm²
Leiterquerschnitt starr	0,14 mm² ... 1,5 mm²
Leiterquerschnitt AWG	26 ... 16

Maße

Maßzeichnung	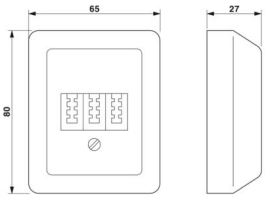
Breite	65 mm
Höhe	27 mm

Tiefe	80 mm

Materialangaben

Farbe	cremeweiß (RAL 9001)
Material Gehäuse	ABS

Mechanische Eigenschaften

Mechanische Daten

Offene Seitenwand	Nein

Schutzschaltung

Wirkungsrichtung	Line-Line & Line-Earth Ground
Höchste Dauerspannung U_C	185 V DC
Bemessungsstrom	450 mA (≤ 40 °C)
Betriebswirkstrom I_C bei U_C	≤ 10 µA
Schutzleiterstrom I_{PE}	≤ 6 µA
Nennableitstoßstrom I_n (8/20) µs (Ader-Ader)	5 kA
Nennableitstoßstrom I_n (8/20) µs (Ader-Erde)	5 kA
Gesamtableitstoßstrom I_{Total} (8/20) µs	10 kA
Gesamtableitstoßstrom I_{Total} (10/350) µs	5 kA
Ableitstoßstrom I_{max} (8/20) µs maximal (Ader-Ader)	5 kA
Ableitstoßstrom I_{max} (8/20) µs maximal (Ader-Erde)	5 kA
Nennimpulsstrom Ian (10/1000)µs (Ader-Ader)	100 A
Nennimpulsstrom Ian (10/1000)µs (Ader-Erde)	100 A
Nennimpulsstrom Ian (10/700)µs (Ader-Ader)	150 A
Nennimpulsstrom Ian (10/700)µs (Ader-Erde)	150 A
Ausgangsspannungsbegrenzung bei 1 KV/µs (Ader-Ader) spike	≤ 250 V
Ausgangsspannungsbegrenzung bei 1 KV/µs (Ader-Erde) spike	≤ 450 V
Ausgangsspannungsbegrenzung bei 1 KV/µs (Ader-Ader) statisch	≤ 250 V
Ausgangsspannungsbegrenzung bei 1 KV/µs (Ader-Erde) statisch	≤ 450 V
Schutzpegel U_p (Ader-Ader)	≤ 250 V (C2 - 10 kV / 5 kA)
	≤ 250 V (C1 - 1 kV / 500 A)
	≤ 250 V (B2 - 4 kV / 100 A)
Schutzpegel U_p (Ader-Erde)	≤ 500 V (C2 - 10 kV / 5 kA)
	≤ 450 V (C1 - 1 kV / 500 A)
	≤ 400 V (B2 - 4 kV / 100 A)
Ansprechzeit t_A (Ader-Ader)	≤ 1 ns
Ansprechzeit tA (Ader-Erde)	≤ 100 ns
Einfügungsdämpfung aE, sym.	0,3 dB (≤ 1 MHz / 150 Ω)
	0,3 dB (≤ 400 kHz / 600 Ω)
Einfügungsdämpfung aE, asym.	0,3 dB (≤ 400 kHz / 600 Ω)
Grenzfrequenz fg (3 dB), sym. im 150 Ω-System	typ. 8 MHz

Grenzfrequenz fg (3 dB), sym. im 600 Ω-System	typ. 2 MHz
Kapazität (Ader-Ader)	typ. 200 pF (f=1 MHz / VR= 0 V)
Kapazität (Ader-Erde)	typ. 15 pF (f=1 MHz / VR= 0 V)
Widerstand pro Pfad	2,2 Ω 10 %
Kurzschlussstrom selbstlöschend	150 mA
Meldung Überspannungsschutz defekt	keine
Stoßstromfestigkeit (Ader-Ader)	C2 - 10 kV / 5 kA
	C1 - 1 kV / 500 A
	B2 - 4 kV / 100 A
Stoßstromfestigkeit (Ader-Erde)	C2 - 10 kV / 5 kA
	C1 - 1 kV / 500 A
	B2 - 4 kV / 100 A
	D1 - 2,5 kA
Wechselstromfestigkeit (Ader-Erde)	5 A - 1 s

Umwelt- und Lebensdauerbedingungen

Umgebungsbedingungen

Schutzart	IP20
Umgebungstemperatur (Betrieb)	-40 °C ... 80 °C

Normen und Bestimmungen

VDE Anforderungsklasse	B2
	C1
	C2
	C3
	D1

Luft- und Kriechstrecken

Normen/Bestimmungen	VDE 0110-1 / IEC 60664-1

Normen Spezifikation Informationstechnik

Normen/Bestimmungen	IEC 61643-21
	IEC 61643-21
Normen/Bestimmungen	DIN EN 61643-21
Hinweis	2002
Normen/Bestimmungen	IEC 61643-21
Hinweis	2000

Montage

Montageart	AP/Wandmontage

Zeichnungen

Maßzeichnung

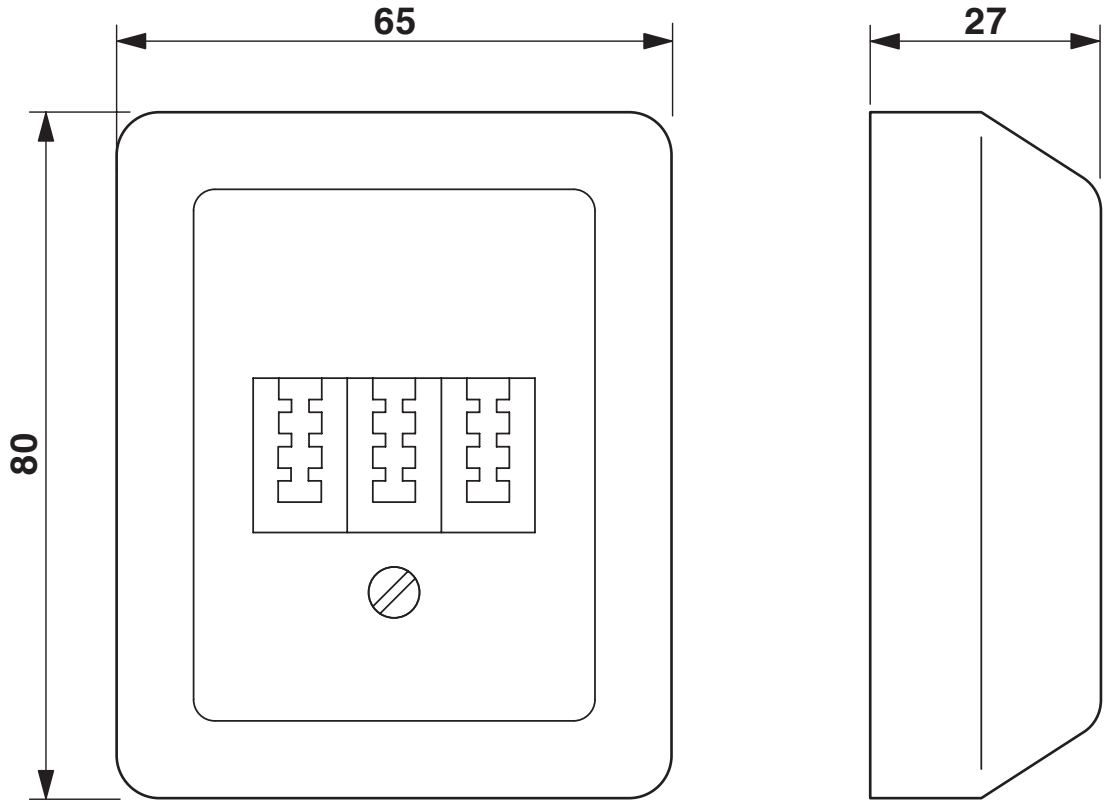

Produktzeichnung

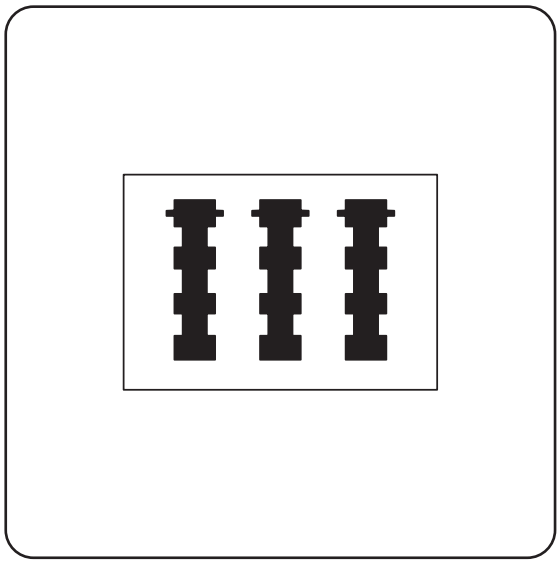

Schaltplan

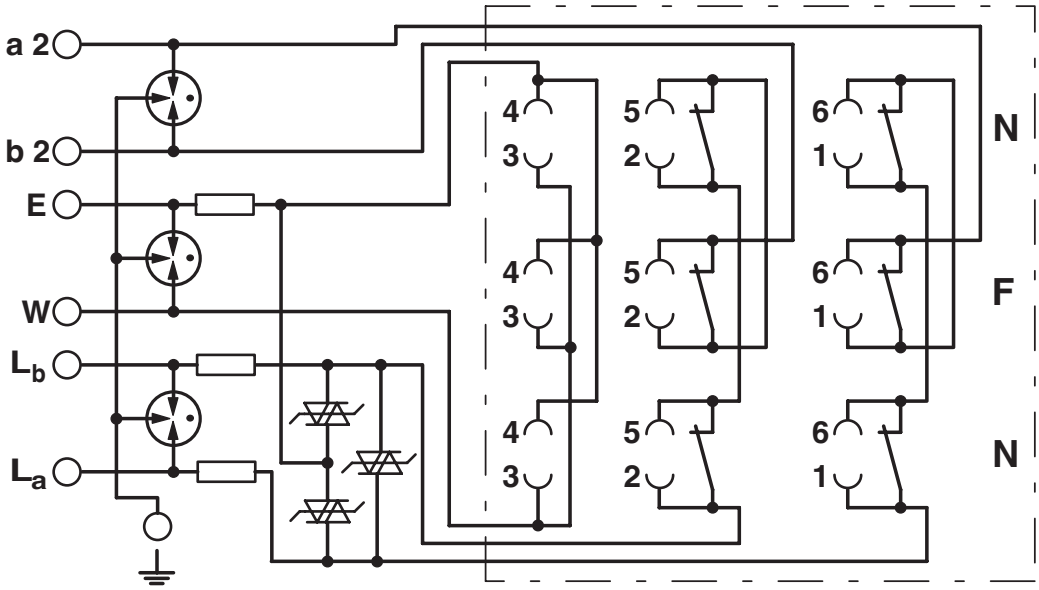

Klassifikationen

ECLASS

ECLASS-13.0	27171503
ECLASS-15.0	27171503

ETIM

ETIM 9.0	EC000943

UNSPSC

UNSPSC 21.0	39121600

Environmental product compliance

EU RoHS

Erfüllt die Anforderungen nach RoHS-Richtlinie	Ja
Ausnahmeregelungen soweit bekannt	6(a), 6(a)-I, 6(c), 7(a), 7(c)-I

China RoHS

Environment friendly use period (EFUP)	EFUP-50
	Eine artikelbezogene China RoHS Deklarationstabelle finden Sie im Downloadbereich zum jeweiligen Artikel unter „Herstellererklärung“. Für alle Artikel mit EFUP-E wird keine China RoHS Deklarationstabelle ausgestellt und benötigt.

EU REACH SVHC

Hinweis auf REACH-Kandidatenstoff (CAS-Nr.)	Lead(CAS-Nr.: 7439-92-1)
SCIP	fbbef6b3-61d3-45ae-986c-fc57e178524a

Phoenix Contact 2025 © - Alle Rechte vorbehalten
https://www.phoenixcontact.com

PHOENIX CONTACT Deutschland GmbH
Flachsmarktstraße 8
D-32825 Blomberg
+49 52 35/3-1 20 00
info@phoenixcontact.de