TC ROUTER 3002T-4G - Router

2702528

https://www.phoenixcontact.com/de/produkte/2702528

Bitte beachten Sie, dass die in diesem PDF-Dokument angezeigten Daten aus unserem Online-Katalog generiert wurden. Bitte finden Sie die vollständigen Daten in der Benutzer-Dokumentation. Es gelten unsere Allgemeinen Nutzungsbedingungen für Downloads.

Industrieller 4G-LTE-Router, Europa-Version, Fallback auf 3G UMTS/HSPA+ und 2G GPRS/EDGE, 2 Ethernet-Schnittstellen, Firewall, NAT, IPsec- und OpenVPN-Unterstützung, 2x SMA-F Antennenbuchse, SMS- und E-Mail-Versand, 2 digitale Eingänge, 1 digitaler Ausgang

Produktbeschreibung

Die TC ROUTER für Mobilfunk ermöglichen leistungsfähige Datenverbindungen mit bis zu 150 MBit/s über mobile 4G-LTE-Netzwerke. Damit schaffen Sie einen mobilen Breitbandanschluss für hochflexible Standortvernetzung auch überall da, wo ein kabelgebundener Internetanschluss nicht verfügbar ist. Mit diesen Verbindungen übertragen Sie sensible Daten sicher über Mobilfunknetze. Darüber hinaus bieten die TC ROUTER hohe Sicherheit durch IPsec oder OpenVPN-Tunnel sowie die integrierte Stateful-Packet-Inspection-Firewall. So schützen Sie die Applikation sicher vor unberechtigtem Zugriff.

Ihre Vorteile

- Industrieller 4G-Mobilfunk-Router (LTE)
- Fallback auf 3G (UMTS/HSPA) und 2G (GPRS/EDGE)
- Virtuelle Standleitung zum Verbinden von Netzwerken über Mobilfunknetz
- IPsec und OpenVPN
- Bis zu 3 VPN-Tunnel gleichzeitig
- VPN-Remote-Start per Anruf oder SMS
- Stateful Inspection Firewall für dynamisches Filtern
- NAT-Tabelle
- Zwei Schalteingänge und ein Schaltausgang
- Konfiguration über Web-based Management oder microSD-Karte
- Zwei lokale Ethernet-Anschlüsse
- Schaltbarer Energiesparmodus
- Integriertes Logbuch
- Verbindungsüberwachung
- Erweiterter Temperaturbereich -40 °C ... +70 °C

Kaufmännische Daten

Artikelnummer	2702528
Verpackungseinheit	1 Stück
Mindestbestellmenge	1 Stück
Verkaufsschlüssel	M2 - Netzwerktechnik
Produktschlüssel	DNC422
GTIN	4055626211961

Gewicht pro Stück (inklusive Verpackung)	353,17 g
Gewicht pro Stück (exklusive Verpackung)	240 g
Zolltarifnummer	85176200
Ursprungsland	DE

Technische Daten

Hinweise

Hinweis zur Anwendung

Hinweis zur Anwendung	Nur für den industriellen Einsatz

Artikeleigenschaften

Produkttyp	Mobilfunk-Router
Anwendung	Ethernet
MTTF	383 Jahre (SN 29500 Standard, Temperatur 25 °C, Arbeitszyklus 21 %)
	184 Jahre (SN 29500 Standard, Temperatur 40 °C, Arbeitszyklus 34,25 %)
	78 Jahre (SN 29500 Standard, Temperatur 40 °C, Arbeitszyklus 100 %)

Elektrische Eigenschaften

Galvanische Trennung	VCC // LTE // Ethernet // PE
Maximale Verlustleistung bei Nennbedingung	4,8 W
Netzart	Mobilfunk

Versorgung

Versorgungsspannungsbereich	10 V DC ... 30 V DC (Über steckbare Push-in-Klemme)
Stromaufnahme typisch	< 200 mA (24 V DC)
	65 mA (Bei aktiviertem Energiesparmodus)
Stromaufnahme maximal	1,7 A

Funktion

Management	Web-based Management, SNMP

Eingangsdaten

Digital

Beschreibung des Eingangs	Digitaler Eingang
Anzahl der Eingänge	2
Eingangssignal Spannung	10 V DC ... 30 V DC
Schaltpegel "1"-Signal	10 V DC ... 30 V DC

Ausgangsdaten

Signal

Benennung Ausgang	Digitaler Ausgang
Anzahl der Ausgänge	1
Ausgangssignal Spannung	10 V DC ... 30 V DC (Abhängig von der Betriebsspannung)
Ausgangssignal Strom	≤ 50 mA (nicht kurzschlussfest)

Anschlussdaten

Versorgung

Anschlussart	Push-in-Federanschluss
Leiterquerschnitt flexibel mit Aderendhülse ohne Kunststoffhülse	0,25 mm² ... 1,5 mm²
Leiterquerschnitt flexibel mit Aderendhülse mit Kunststoffhülse	0,25 mm² ... 0,75 mm²
Einleiter/Klemmstelle starr	0,14 mm² ... 1,5 mm²
Einleiter/Klemmstelle flexibel	0,14 mm² ... 1,5 mm²
Leiterquerschnitt flexibel [AWG]	26 ... 16
Abisolierlänge	9,00 mm

Schnittstellen

Signal	Ethernet
Webserver	ja

Daten: Ethernet-Schnittstelle, 10/100Base-T(X) nach IEEE 802.3

Serielle Übertragungsrate	10/100 MBit/s, Autonegotiation
Anschlussart	RJ45-Buchse, geschirmt
Anzahl der Kanäle	2
Übertragungslänge	100 m (Twisted-Pair, geschirmt)
Unterstützte Protokolle	TCP/IP, UDP/IP, FTP, HTTP(S)
Hilfsprotokolle	ARP, DHCP, PING (ICMP), SNMP V1/V2, SMTP(S), NTP, SSL/TLS, STARTTLS

Funk

Beschreibung der Schnittstelle	GSM / GPRS / EDGE / UMTS / HSPA+ / LTE
Frequenzbereich	2600 MHz (LTE B38)
	2500 MHz (LTE B41)
	2300 MHz (LTE B40)
	2100 MHz (LTE B1)
	1800 MHz (LTE B3)
	2600 MHz (LTE B7)
	900 MHz (LTE B8)
	800 MHz (LTE B20)
	700 MHz (LTE B28A)
	2100 MHz (UMTS/HSPA B1)
	900 MHz (UMTS/HSPA B8)
	900 MHz (2 W (EGSM))
	1800 MHz (1 W (EGSM))
Datenrate	≤ 150 MBit/s (LTE, DL)
	≤ 50 MBit/s (LTE, UL)
Antenne	50 Ω Impedanz SMA-Antennenbuchse
Anschlussart der Antenne	SMA (female)
SIM-Schnittstelle	1,8-Volt, 3-Volt
LTE	CAT4

Länderunterstützung	Europa

Maße

Maßzeichnung	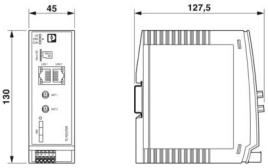
Breite	45 mm
Höhe	130 mm
Tiefe	127 mm

Materialangaben

Farbe (Gehäuseoberteil)	lichtgrau (RAL 7035)
Material (Gehäuse)	Kunststoff

Mechanische Prüfungen

Vibrationsfestigkeit nach EN 60068-2-6/IEC 60068-2-6	Vibration (Betrieb): 5g, 10 ... 150 Hz, 2,5 h, in XYZ-Richtung
Schock nach EN 60068-2-27/IEC 60068-2-27	Schock (Betrieb): 15g

Umwelt- und Lebensdauerbedingungen

Umgebungsbedingungen

Schutzart	IP20
Umgebungstemperatur (Betrieb)	-40 °C ... 70 °C (Maximale Sendeleistung 5 dBm)
	-40 °C ... 60 °C (Maximale Sendeleistung 23 dBm)
Umgebungstemperatur (Lagerung/Transport)	-40 °C ... 85 °C
Höhenlage	≤ 5000 m (Einschränkung siehe Herstellererklärung für Höhenbetrieb)
Zulässige Luftfeuchtigkeit (Betrieb)	10 % ... 95 % (keine Betauung)
Zulässige Luftfeuchtigkeit (Lagerung/Transport)	10 % ... 95 % (keine Betauung)

Zulassungen

CE

Zertifikat	CE-konform

Schadgastest

Kennzeichnung	ISA-S71.04-1985 G3 Harsh Group A

Funkzulassung Brasilien, ANATEL

Zertifikat	09685-24-06497

EMV-Daten

Elektromagnetische Verträglichkeit	Konformität zur RED-Richtlinie 2014/53/EU
Störfestigkeit	EN 61000-6-2

Entladung statischer Elektrizität

Normen/Bestimmungen	EN 61000-4-2

Entladung statischer Elektrizität

Kontaktentladung	± 6 kV (Prüfschärfegrad 3)
Luftentladung	± 8 kV (Prüfschärfegrad 3)
Bemerkung	Kriterium B

Elektromagnetisches HF-Feld

Normen/Bestimmungen	EN 61000-4-3

Elektromagnetisches HF-Feld

Frequenzbereich	80 MHz ... 3 GHz (Prüfschärfegrad 3)
Feldstärke	10 V/m
Bemerkung	Kriterium A

Schnelle Transienten (Burst)

Normen/Bestimmungen	EN 61000-4-4

Schnelle Transienten (Burst)

Eingang	± 2 kV (Prüfschärfegrad 3)
Signal	± 2 kV (Ethernet)
Bemerkung	Kriterium B

Stoßstrombelastung (Surge)

Normen/Bestimmungen	EN 61000-4-5

Stoßstrombelastung (Surge)

Eingang	± 0,5 kV (symmetrisch)
	± 1 kV (asymmetrisch)
Signal	± 1 kV (Datenleitung, asymmetrisch)
Bemerkung	Kriterium B

Leitungsgeführte Beeinflussung

Normen/Bestimmungen	EN 61000-4-6

Leitungsgeführte Beeinflussung

Frequenzbereich	0,15 MHz ... 80 MHz
Bemerkung	Kriterium A
Spannung	10 V

Störaussendung

Funkstörspannung nach EN 55011	Klasse B Einsatzgebiet Industrie und Wohnbereich
Funkstörstrahlung nach EN 55011	Klasse B Einsatzgebiet Industrie und Wohnbereich

Kriterien

Kriterium A	Normales Betriebsverhalten innerhalb der festgelegten Grenzen.
Kriterium B	Vorübergehende Beeinträchtigung des Betriebsverhaltens, die das Gerät selbst wieder korrigiert.

Montage

Montageart	Tragschienenmontage

Zeichnungen

Maßzeichnung

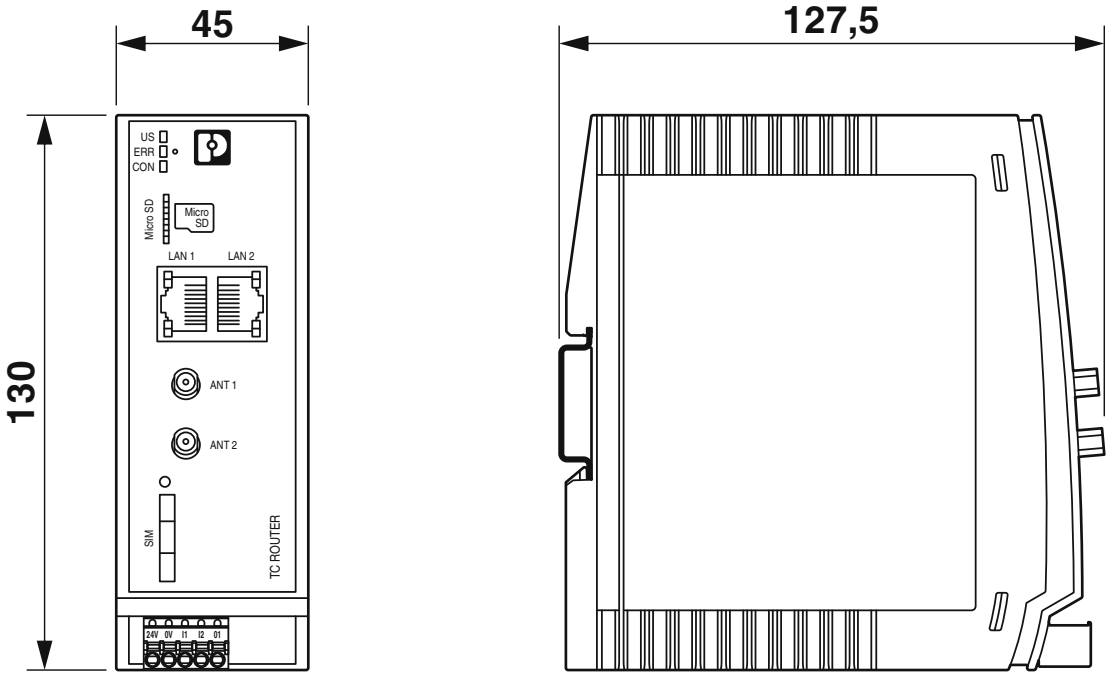

Anschlusszeichnung

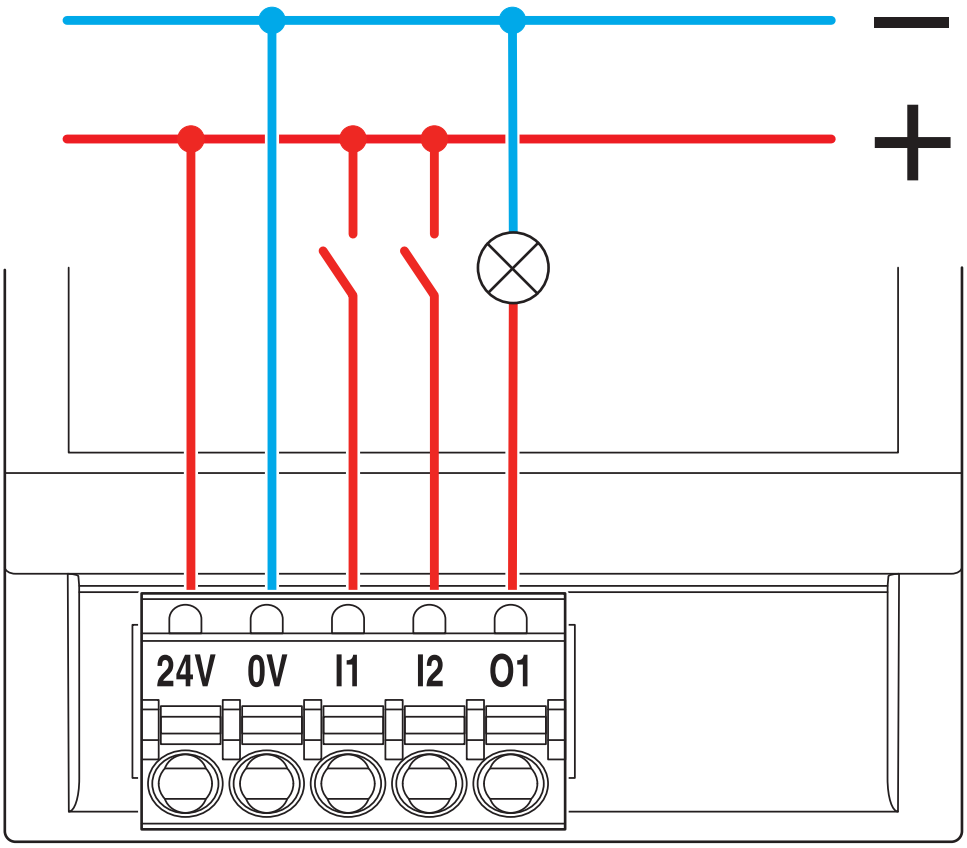

Schalteingänge

Schemazeichnung

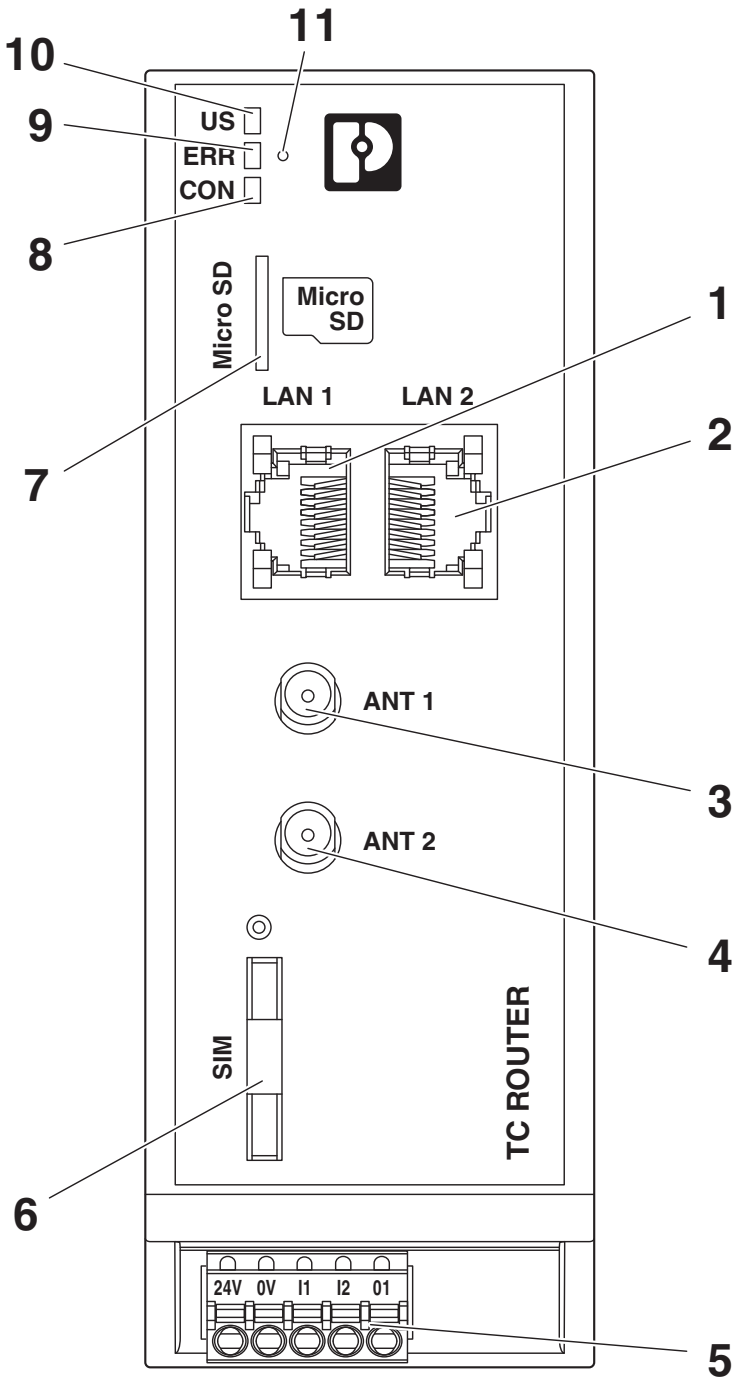

Frontansicht

Schemazeichnung

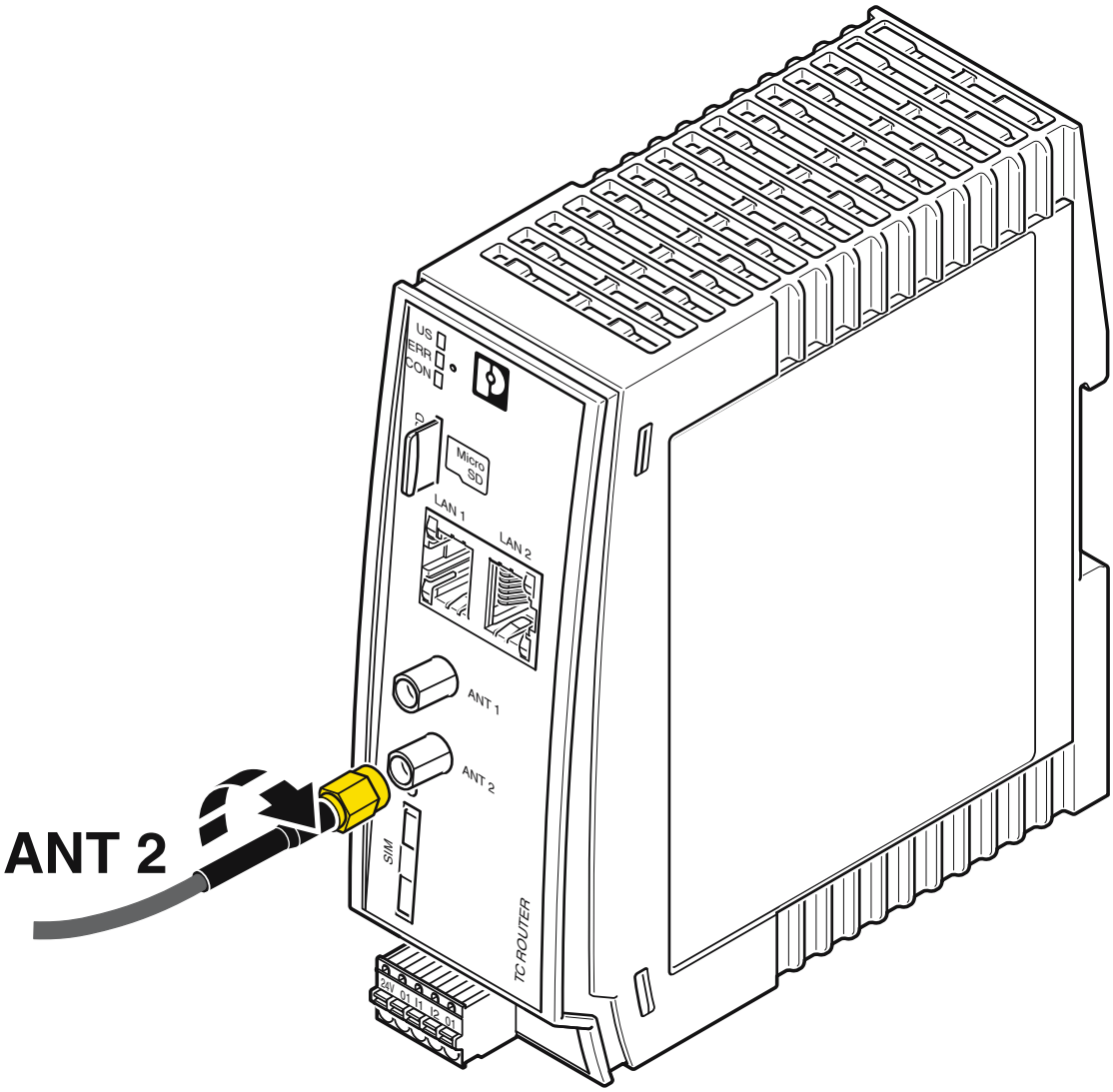

Antenne anschließen

Schemazeichnung

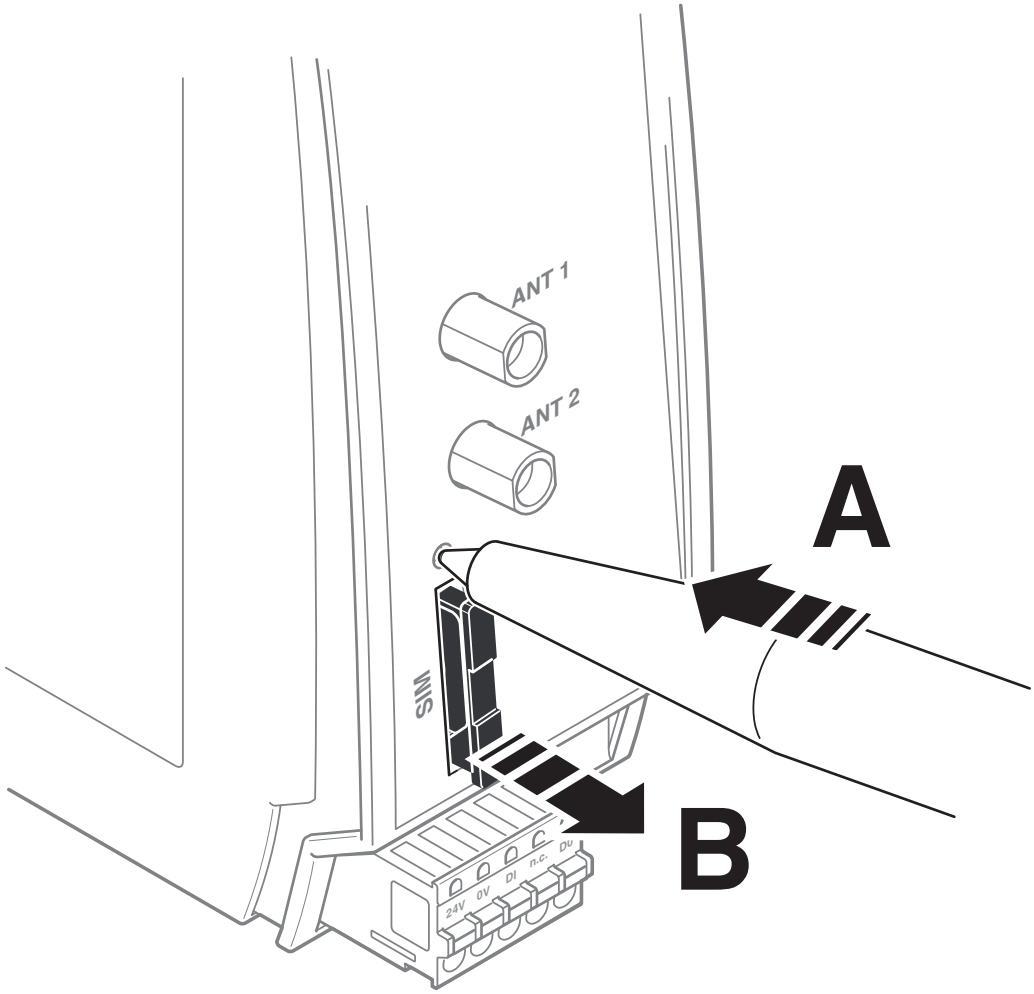

SIM-Kartenhalter entnehmen

Schemazeichnung

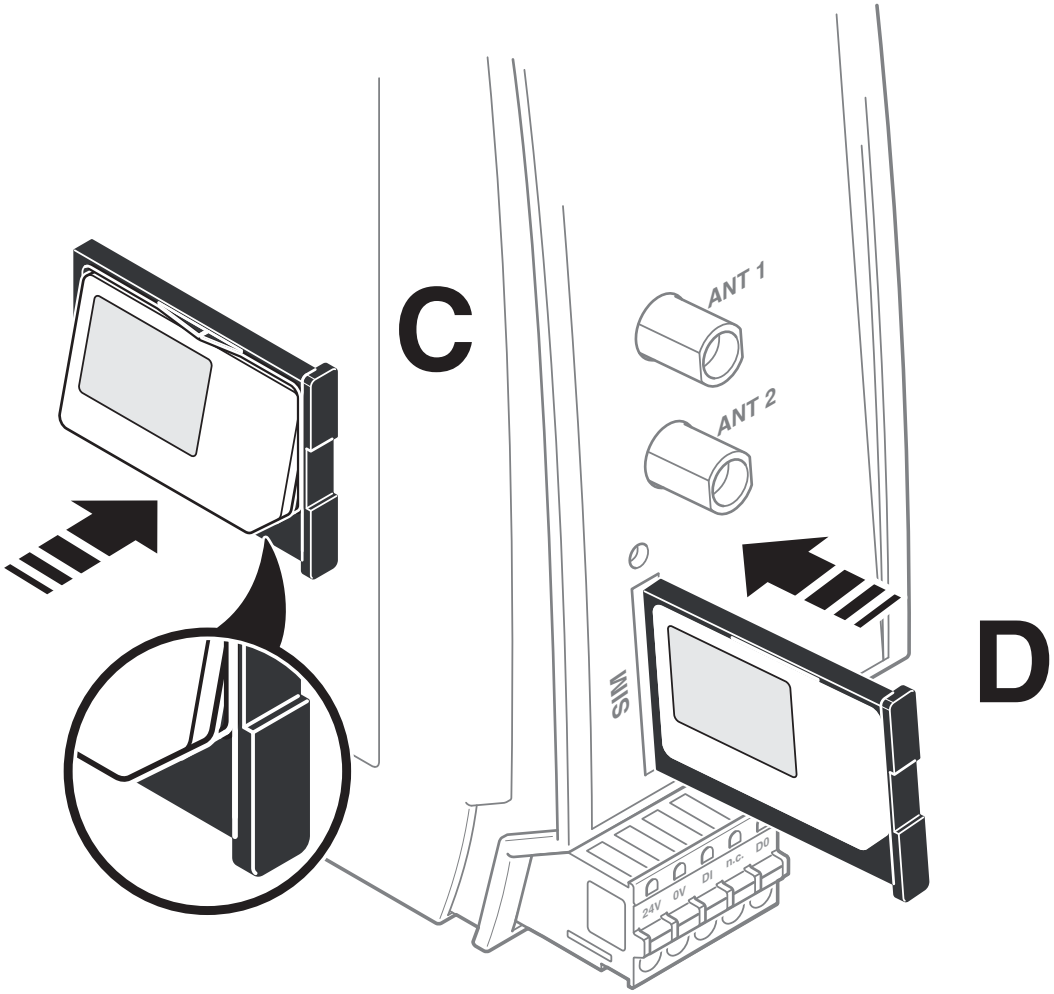

SIM-Karte einlegen

Schemazeichnung

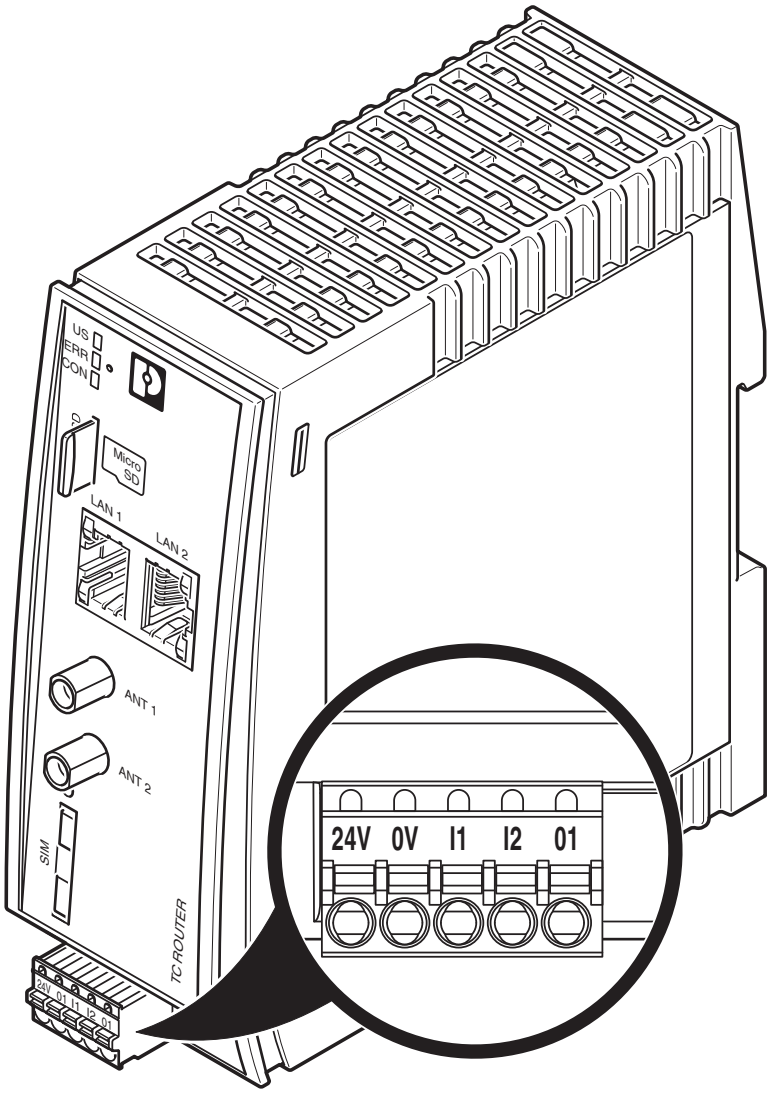

Anschlüsse des Geräts

Schemazeichnung

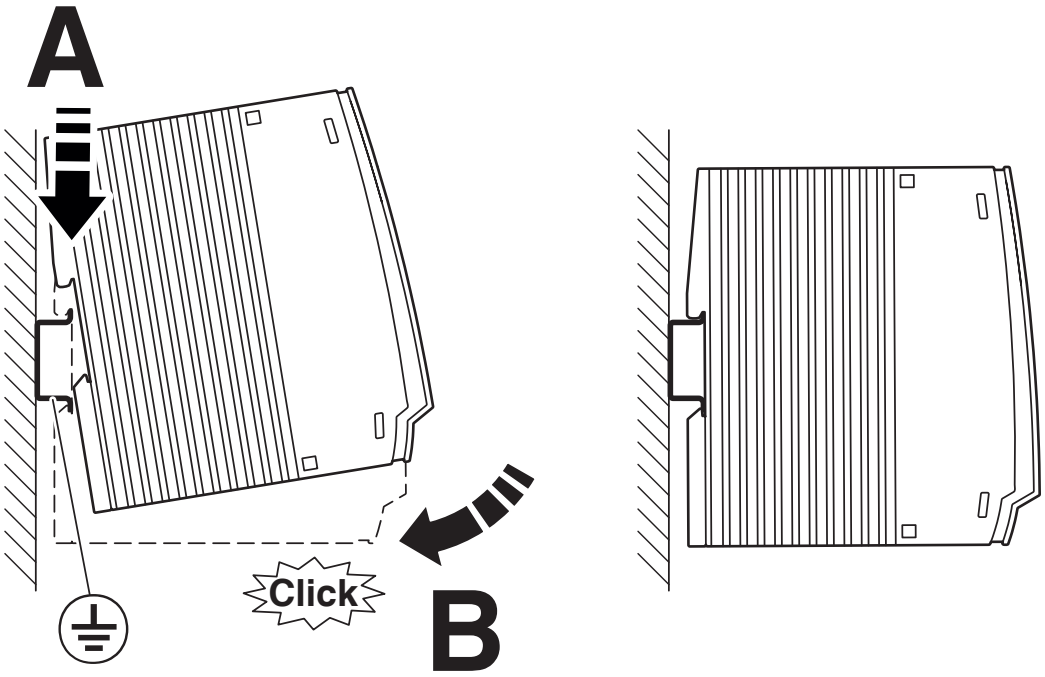

Montage

Zulassungen

Zum Herunterladen von Zertifikaten besuchen Sie die Produktdetailseite: https://www.phoenixcontact.com/de/produkte/2702528

ANATEL
Zulassungs-ID: 09685-24-06497

Klassifikationen

ECLASS

ECLASS-13.0	19170502
ECLASS-15.0	19170502

ETIM

ETIM 9.0	EC001478

UNSPSC

UNSPSC 21.0	43222609

Environmental product compliance

EU RoHS

Erfüllt die Anforderungen nach RoHS-Richtlinie	Ja
Ausnahmeregelungen soweit bekannt	7(c)-I

China RoHS

Environment friendly use period (EFUP)	EFUP-50
	Eine artikelbezogene China RoHS Deklarationstabelle finden Sie im Downloadbereich zum jeweiligen Artikel unter „Herstellererklärung“. Für alle Artikel mit EFUP-E wird keine China RoHS Deklarationstabelle ausgestellt und benötigt.

EU REACH SVHC

Hinweis auf REACH-Kandidatenstoff (CAS-Nr.)	Kein Stoff mit einem Massenanteil von mehr als 0,1 %

Phoenix Contact 2025 © - Alle Rechte vorbehalten
https://www.phoenixcontact.com

PHOENIX CONTACT Deutschland GmbH
Flachsmarktstraße 8
D-32825 Blomberg
+49 52 35/3-1 20 00
info@phoenixcontact.de