IB IL RS 485-ECO - Kommunikationsmodul

2702141

https://www.phoenixcontact.com/de/produkte/2702141

Bitte beachten Sie, dass die in diesem PDF-Dokument angezeigten Daten aus unserem Online-Katalog generiert wurden. Bitte finden Sie die vollständigen Daten in der Benutzer-Dokumentation. Es gelten unsere Allgemeinen Nutzungsbedingungen für Downloads.

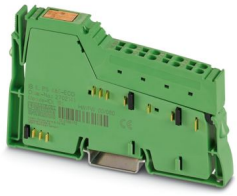

Inline, Kommunikationsklemme, Schnittstelle RS-485: 1, Kommunikation über Prozessdaten, Übertragungsgeschwindigkeit im Lokalbus: 500 kBit/s, Schutzart: IP20, inklusive Inline-Stecker

Produktbeschreibung

Die Klemme ist zum Einsatz innerhalb einer Inline-Station vorgesehen. Die Klemme ermöglicht den Betrieb handelsüblicher Peripheriegeräte mit serieller Schnittstelle an einem Bussystem. Inline ECO-Klemmen sind für den Temperaturbereich von 0 °C bis +55 °C zugelassen. Im Lieferumfang sind der Elektroniksockel und der Inline-Stecker enthalten.

Ihre Vorteile

- Ein serieller Ein- und Ausgabekanal in RS-485-Ausführung
- Daten werden im Transparent Mode übertragen
- Übertragungsrate einstellbar bis 38400 Bit/s
- Anzahl der Datenbits, Stoppbits und Parität einstellbar
- Parametrierung und Datenaustausch über Prozessdaten

Kaufmännische Daten

Artikelnummer	2702141
Verpackungseinheit	1 Stück
Mindestbestellmenge	1 Stück
Verkaufsschlüssel	O1 - Automatisierungssys.
Produktschlüssel	DRI151
GTIN	4046356983235
Gewicht pro Stück (inklusive Verpackung)	85,1 g
Gewicht pro Stück (exklusive Verpackung)	84,8 g
Zolltarifnummer	85389099
Ursprungsland	DE

Technische Daten

Maße

Maßzeichnung	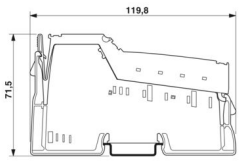
Breite	12,2 mm
Höhe	119,8 mm
Tiefe	71,5 mm

Hinweise

Hinweis zur Anwendung

Hinweis zur Anwendung	Nur für den industriellen Einsatz

Schnittstellen

Inline-Lokalbus

Anzahl Schnittstellen	2
Anschlussart	Inline-Datenrangierer
Übertragungsgeschwindigkeit	500 kBit/s

RS-485

Anzahl Schnittstellen	1
Anschlussart	Zugfederanschluss
Hinweis zur Anschlussart	Verwenden Sie geschirmte Leitungen.
Übertragungsgeschwindigkeit	110 Bit/s ... 38400 Bit/s (parametrierbar)
Übertragungsphysik	Kupfer
Unterstützte Protokolle	Transparent
Abschlusswiderstand	typ. 120 Ω (aktiv, integriert)
Datenbits	6 ... 8
Stoppbits	1 oder 2
Eingangspuffer	4 kByte
Ausgangspuffer	1 kByte

Systemeigenschaften

Modul

ID-Code (dez)	191
ID-Code (hex)	BF
Längencode (hex)	07
Längencode (dez)	07

Prozessdatenkanal	112 Bit
Eingabeadressraum	14 Byte
Ausgabeadressraum	14 Byte
Registerlänge	112 Bit
Bedarf an Parameterdaten	16 Byte
Bedarf an Konfigurationsdaten	5 Byte

Artikeleigenschaften

Produkttyp	I/O-Komponente
Produktfamilie	Inline
Bauform	modular
Lieferumfang	inklusive Inline-Stecker
Besondere Eigenschaften	Kommunikation über Prozessdaten

Isolationseigenschaften

Überspannungskategorie	II (IEC 60664-1, EN 60664-1)
Verschmutzungsgrad	2 (IEC 60664-1, EN 60664-1)

Elektrische Eigenschaften

Maximale Verlustleistung bei Nennbedingung	0,7 W

Potenziale: Versorgung der Logik (U_L)

Versorgungsspannung	7,5 V DC (über Potenzialrangierer)
Stromaufnahme	max. 85 mA
	typ. 70 mA

Potenzialtrennung/Isolation der Spannungsbereiche

Prüfspannung: Serielle Schnittstelle / 7,5-V-Versorgung (Buslogik)	500 V AC, 50 Hz, 1 min
Prüfspannung: Serielle Schnittstelle / 24-V-Versorgung U_M	500 V AC, 50 Hz, 1 min
Prüfspannung: Serielle Schnittstelle / Funktionserde	500 V AC, 50 Hz, 1 min
Prüfspannung: 7,5-V-Versorgung (Buslogik) / Funktionserde	500 V AC, 50 Hz, 1 min
Prüfspannung: 24-V-Versorgung (U_M) / Funktionserde	500 V AC, 50 Hz, 1 min

Anschlussdaten

Anschlusstechnik

Benennung Anschluss	Inline-Anschlussstecker

Leiteranschluss

Anschlussart	Zugfederanschluss
Leiterquerschnitt starr	0,08 mm² ... 1,5 mm²
Leiterquerschnitt flexibel	0,08 mm² ... 1,5 mm²
Leiterquerschnitt AWG	28 ... 16
Abisolierlänge	8 mm

Inline-Anschlussstecker

Anschlussart	Zugfederanschluss
Leiterquerschnitt starr	0,08 mm² ... 1,5 mm²
Leiterquerschnitt flexibel	0,08 mm² ... 1,5 mm²
Leiterquerschnitt AWG	28 ... 16
Abisolierlänge	8 mm

Umwelt- und Lebensdauerbedingungen

Umgebungsbedingungen

Umgebungstemperatur (Betrieb)	0 °C ... 55 °C
Schutzart	IP20
Luftdruck (Betrieb)	70 kPa ... 106 kPa (bis zu 3000 m üNN)
Luftdruck (Lagerung/Transport)	70 kPa ... 106 kPa (bis zu 3000 m üNN)
Umgebungstemperatur (Lagerung/Transport)	-25 °C ... 85 °C
Zulässige Luftfeuchtigkeit (Betrieb)	10 % ... 95 % (keine Betauung)
Zulässige Luftfeuchtigkeit (Lagerung/Transport)	10 % ... 95 % (keine Betauung)

Normen und Bestimmungen

Schutzklasse	III (IEC 61140, EN 61140, VDE 0140-1)

Montage

Montageart	Tragschienenmontage

Zeichnungen

Maßzeichnung

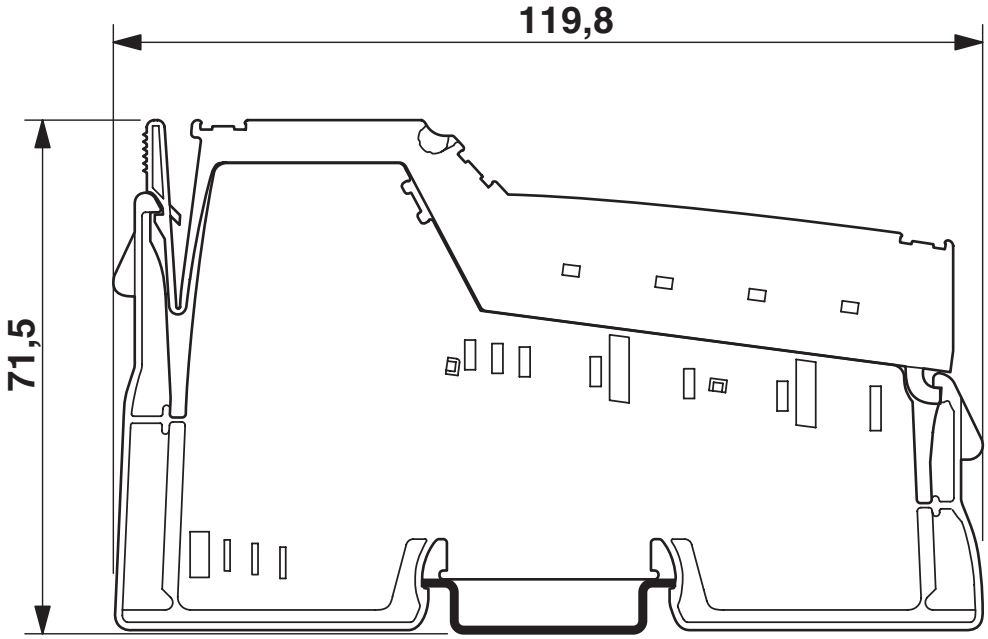

Abmessungen

Anschlusszeichnung

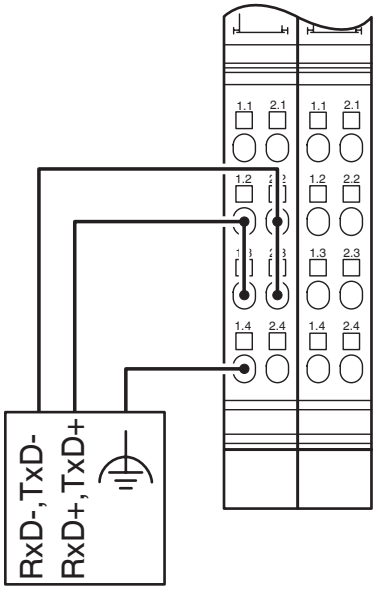

Inline-Klemme als Endpunkt eines Netzwerks

Anschlusszeichnung

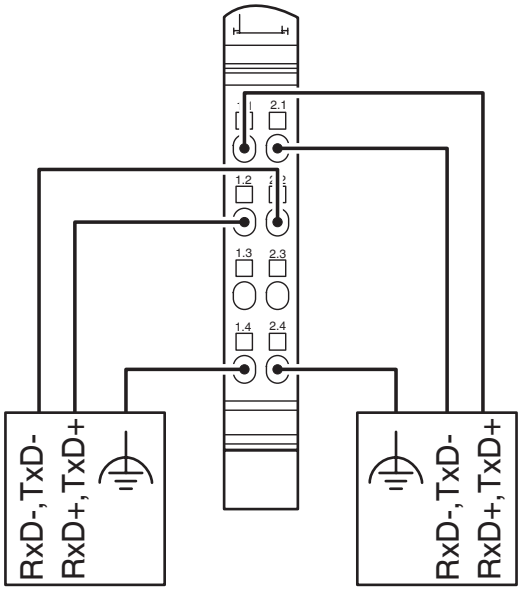

Inline-Klemme in der Mitte eines Netzwerks

Blockschaltbild

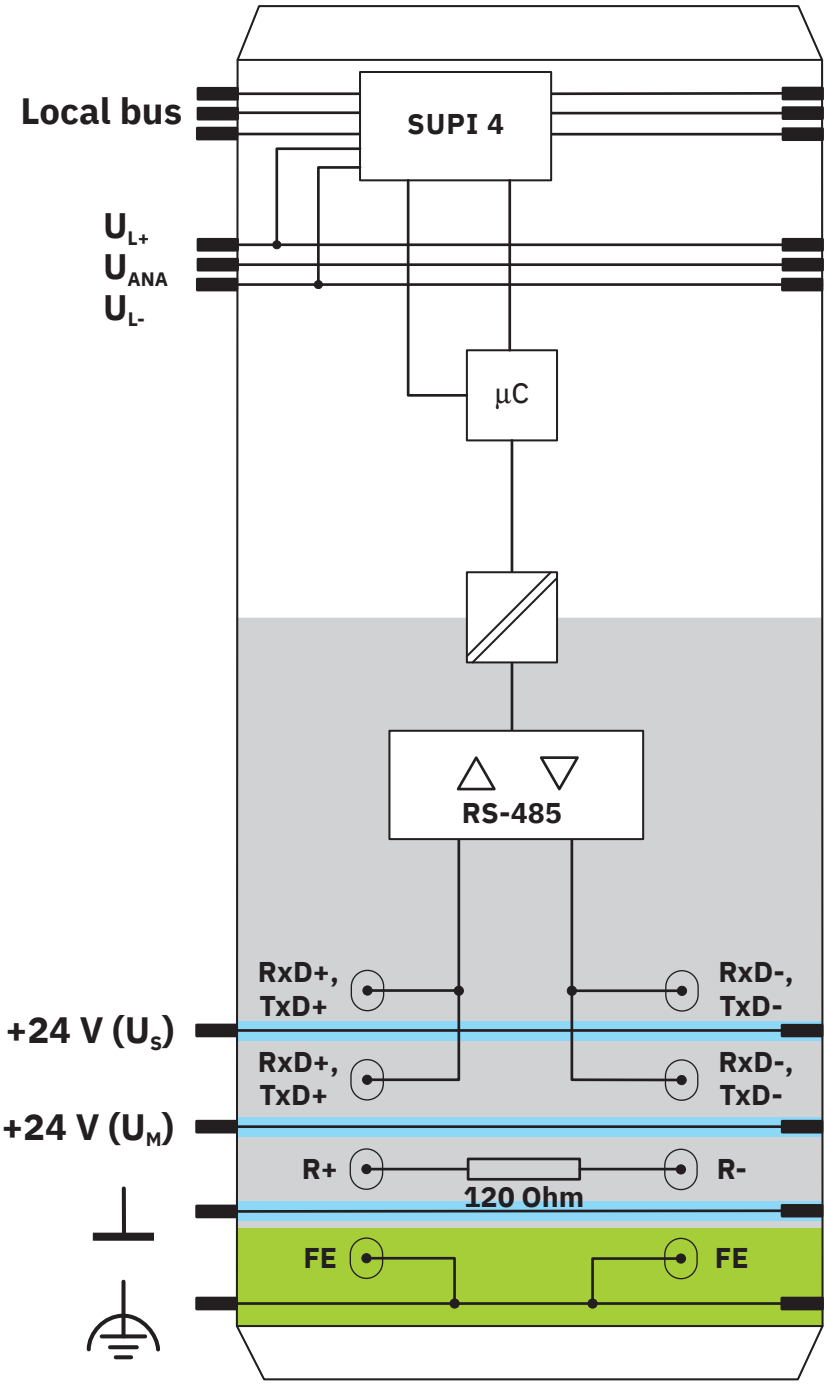

Interne Beschaltung der Klemmpunkte

Zulassungen

Zum Herunterladen von Zertifikaten besuchen Sie die Produktdetailseite: https://www.phoenixcontact.com/de/produkte/2702141

cULus Listed
Zulassungs-ID: E238705

Klassifikationen

ECLASS

ECLASS-13.0	27242608
ECLASS-15.0	27242608

ETIM

ETIM 9.0	EC001604

UNSPSC

UNSPSC 21.0	32151600

Environmental product compliance

EU RoHS

Erfüllt die Anforderungen nach RoHS-Richtlinie	Ja
Ausnahmeregelungen soweit bekannt	7(c)-I

China RoHS

Environment friendly use period (EFUP)	EFUP-50
	Eine artikelbezogene China RoHS Deklarationstabelle finden Sie im Downloadbereich zum jeweiligen Artikel unter „Herstellererklärung“. Für alle Artikel mit EFUP-E wird keine China RoHS Deklarationstabelle ausgestellt und benötigt.

EU REACH SVHC

Hinweis auf REACH-Kandidatenstoff (CAS-Nr.)	Kein Stoff mit einem Massenanteil von mehr als 0,1 %

Phoenix Contact 2025 © - Alle Rechte vorbehalten
https://www.phoenixcontact.com

PHOENIX CONTACT Deutschland GmbH
Flachsmarktstraße 8
D-32825 Blomberg
+49 52 35/3-1 20 00
info@phoenixcontact.de