RAD-ISM-2400-ANT-OMNI-2-1-RSMA - Antenne

2701362

https://www.phoenixcontact.com/de/produkte/2701362

Bitte beachten Sie, dass die in diesem PDF-Dokument angezeigten Daten aus unserem Online-Katalog generiert wurden. Bitte finden Sie die vollständigen Daten in der Benutzer-Dokumentation. Es gelten unsere Allgemeinen Nutzungsbedingungen für Downloads.

Rundstrahlantenne für Wandmontage, Frequenzband: 2,4 GHz, Gewinn: 2 dBi, Schutzart: IP65, Anschluss: RSMA (male), inkl. 1,5-m-Anschlusskabel, Montagewinkel und Montagematerial

Ihre Vorteile

- Optimal geeignet für frei bewegliche oder stationäre 2,4-GHz-Anwendungen
- Inklusive 1,5-m-Anschlusskabel

Kaufmännische Daten

Artikelnummer	2701362
Verpackungseinheit	1 Stück
Mindestbestellmenge	1 Stück
Verkaufsschlüssel	M1 - Kommunikationstechn.
Produktschlüssel	DNN2Z1
GTIN	4046356743471
Gewicht pro Stück (inklusive Verpackung)	91 g
Gewicht pro Stück (exklusive Verpackung)	70 g
Zolltarifnummer	85177100
Ursprungsland	TW

Technische Daten

Hinweise

Hinweis zur Anwendung

Hinweis zur Anwendung	Nur für den industriellen Einsatz

Artikeleigenschaften

Produkttyp	Antenne
Abstrahlcharakteristik	Omnidirektional
Gewinn	2 dBi
Öffnungswinkel vertikal	75 °
Öffnungswinkel horizontal	360 °
Polarisation	linear vertikal

Elektrische Eigenschaften

Frequenzband	2,4 GHz
Frequenzbereich	2,4 GHz ... 2,5 GHz
Impedanz	50 Ω
Leistung maximal	1,00 W
Stehwellenverhältnis VSWR im 50-Ω-System	≤ 2,00

Anschlussdaten

Anschlusstechnik

Anschlussart	RSMA (male)

Maße

Höhe	82,5 mm
Durchmesser	7,8 mm

Materialangaben

Material	Polyurethan
	Polycarbonat PC
	V2A
Außenmantel, Material	Fluorethylenpropylen (FEP)

Kabel / Leitung

Leitungslänge	1,50 m
Anschlusskabel	ja
Leitungsaußendurchmesser	2,50 mm
Außenmantel, Material	Fluorethylenpropylen (FEP)
Kleinster Biegeradius, fest verlegt	25,4 mm

Umwelt- und Lebensdauerbedingungen

Umgebungsbedingungen

Schutzart	IP65
Umgebungstemperatur (Betrieb)	-20 °C ... 65 °C
Umgebungstemperatur (Lagerung/Transport)	-30 °C ... 75 °C

Montage

Montageart	Wandmontage
Montagehinweis	Außen- und Innenbereich

Zeichnungen

Schemazeichnung

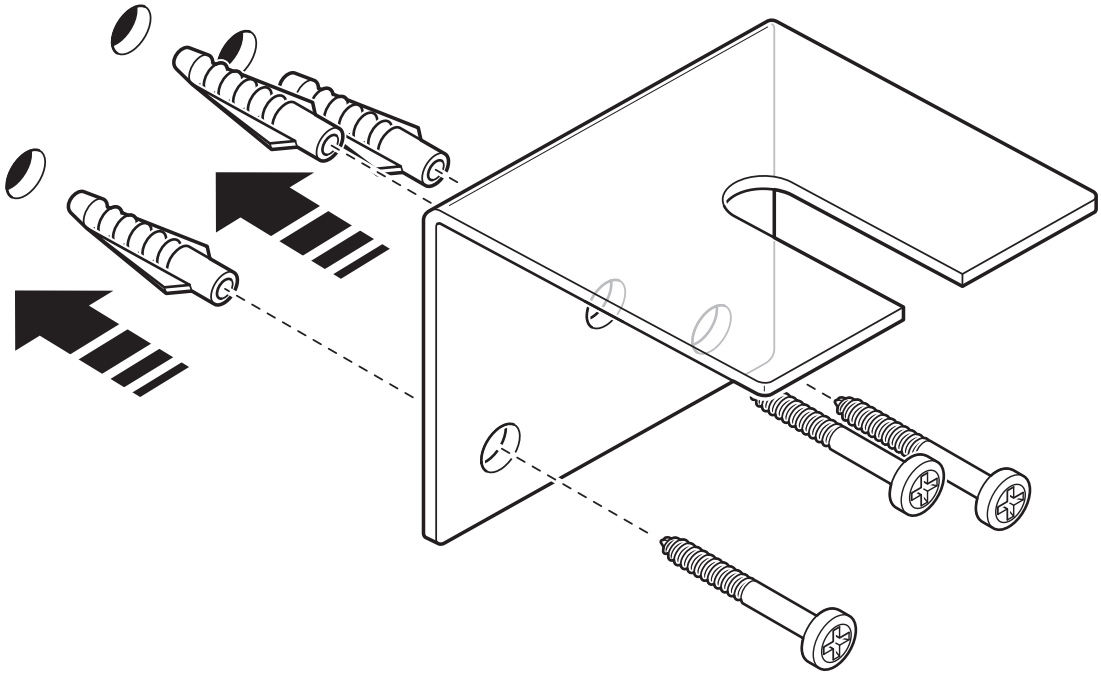

Wandmontage

Schemazeichnung

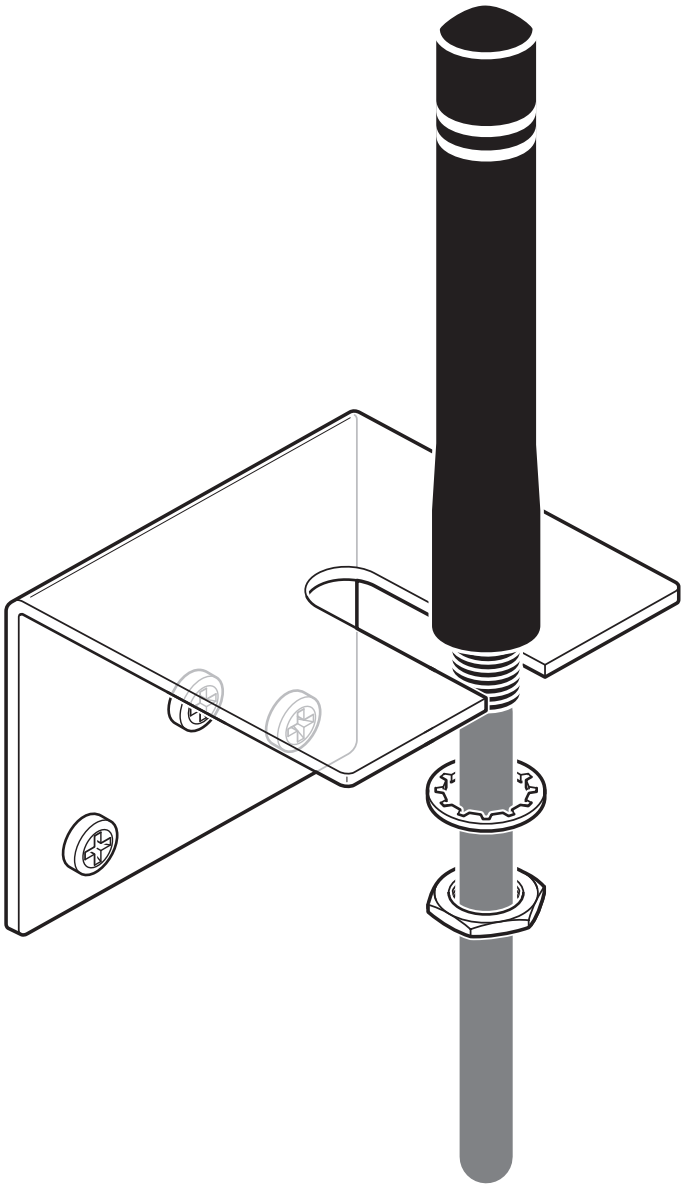

Wandmontage

Schemazeichnung

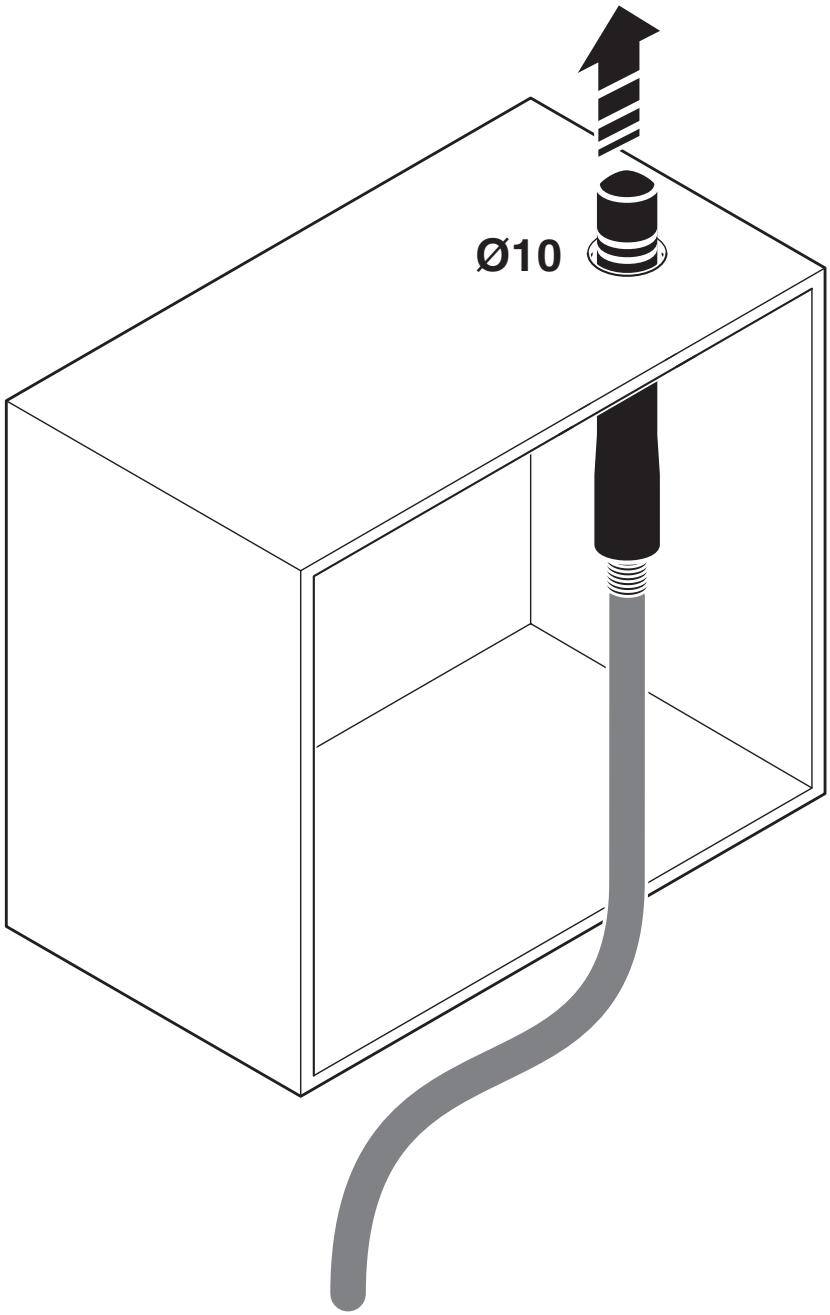

Schaltschrankdurchführung

Schemazeichnung

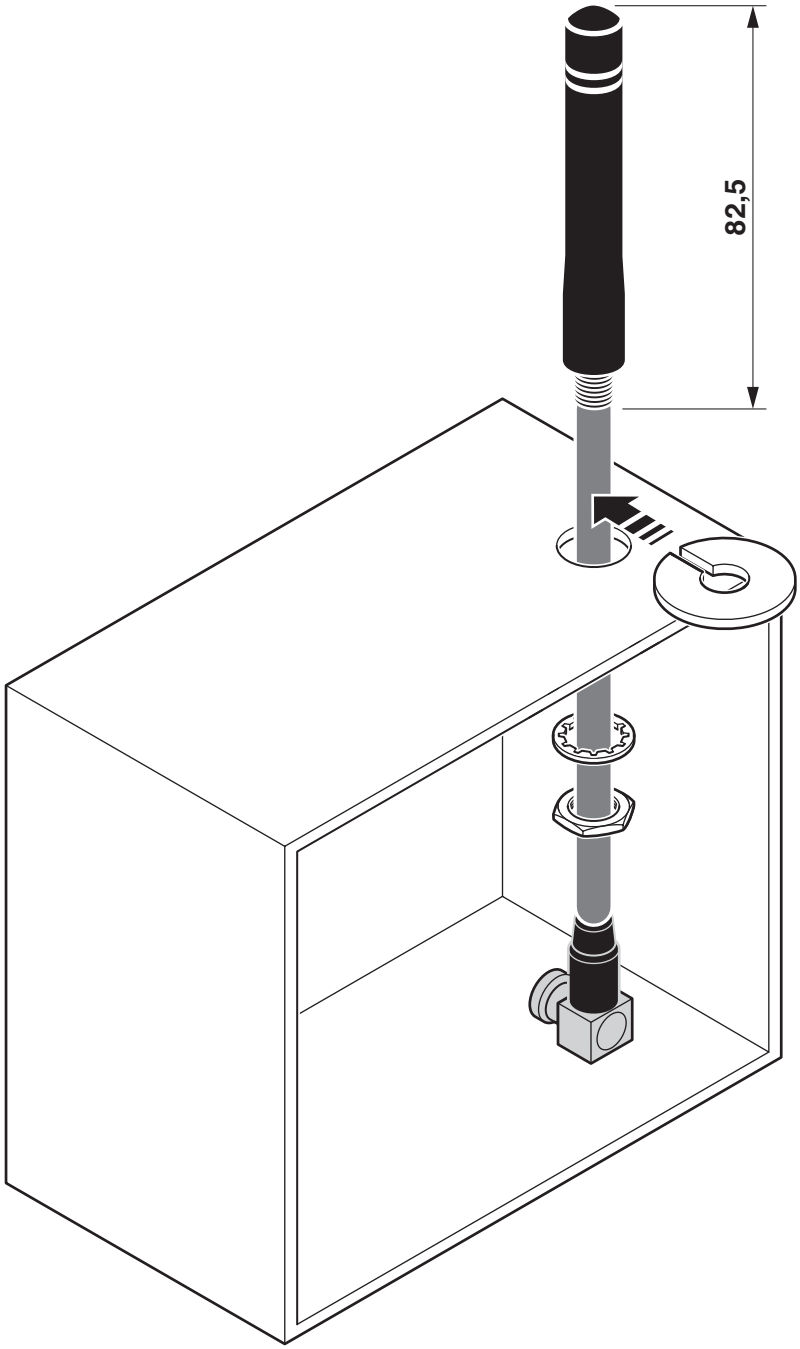

Montage auf dem Schaltschrank

Schemazeichnung

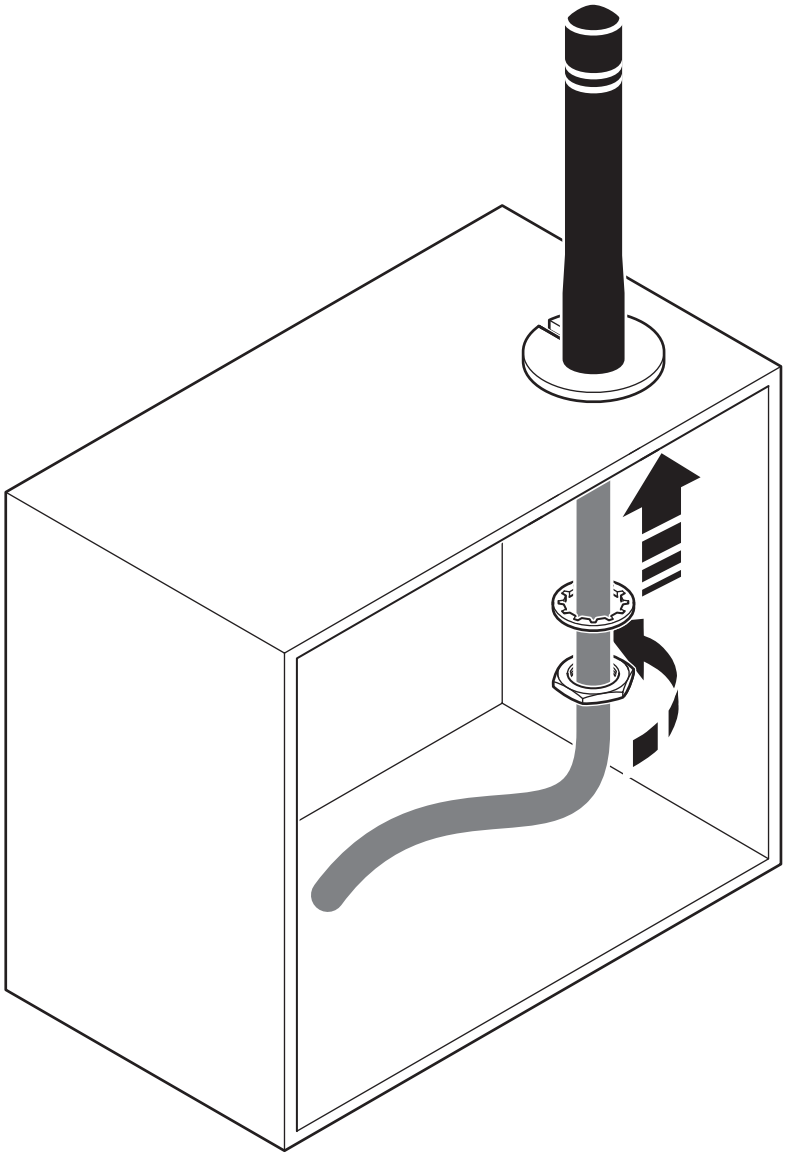

Montage auf dem Schaltschrank

Schemazeichnung

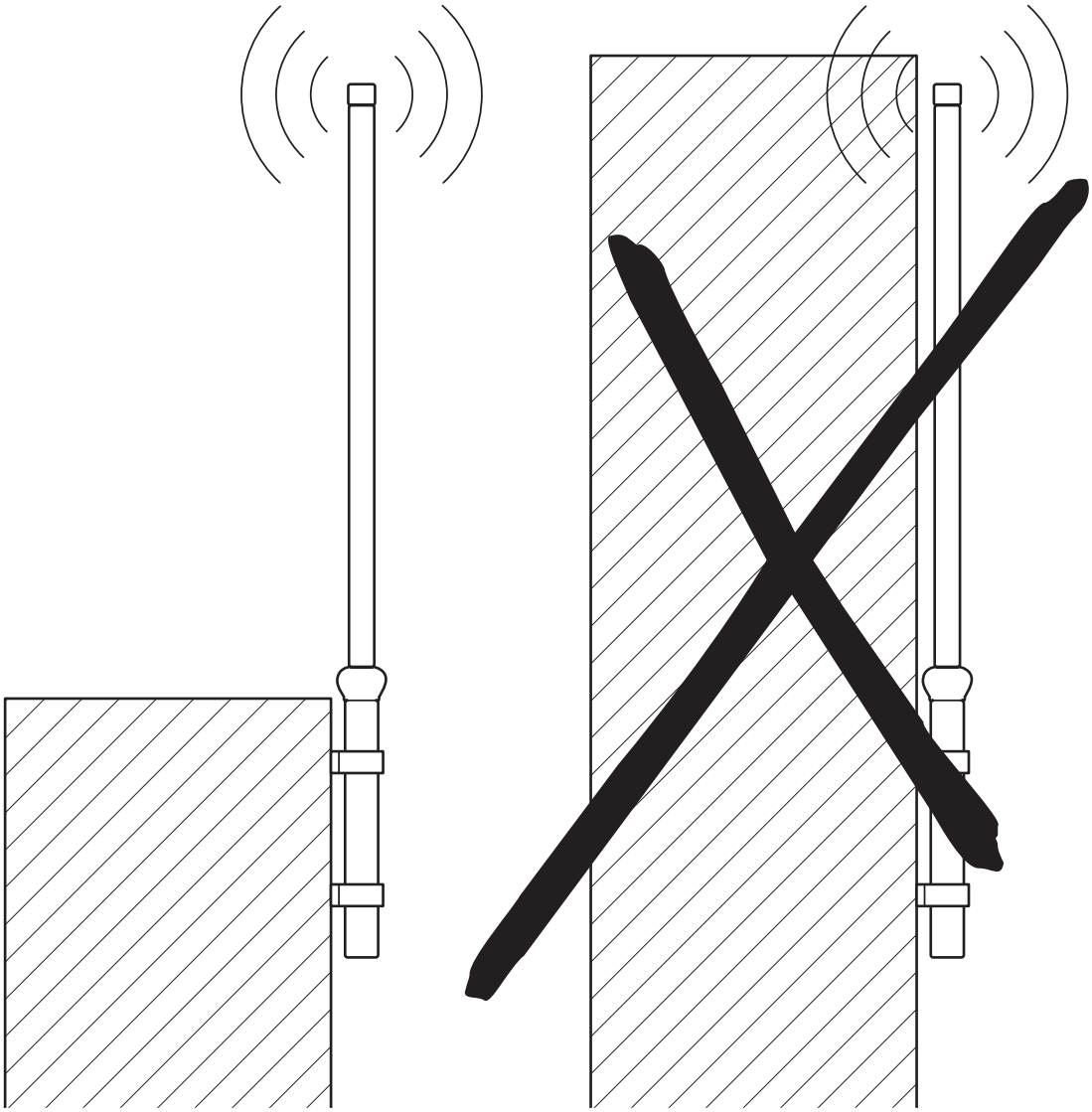

Schemazeichnung

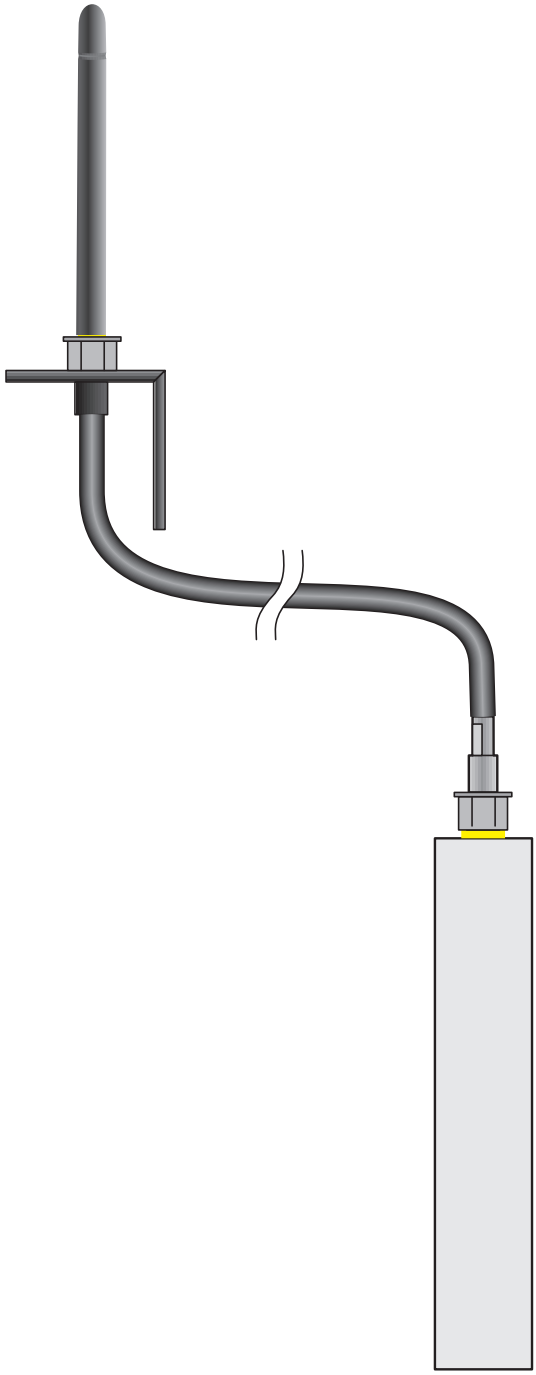

Montagebeispiel

Diagramm

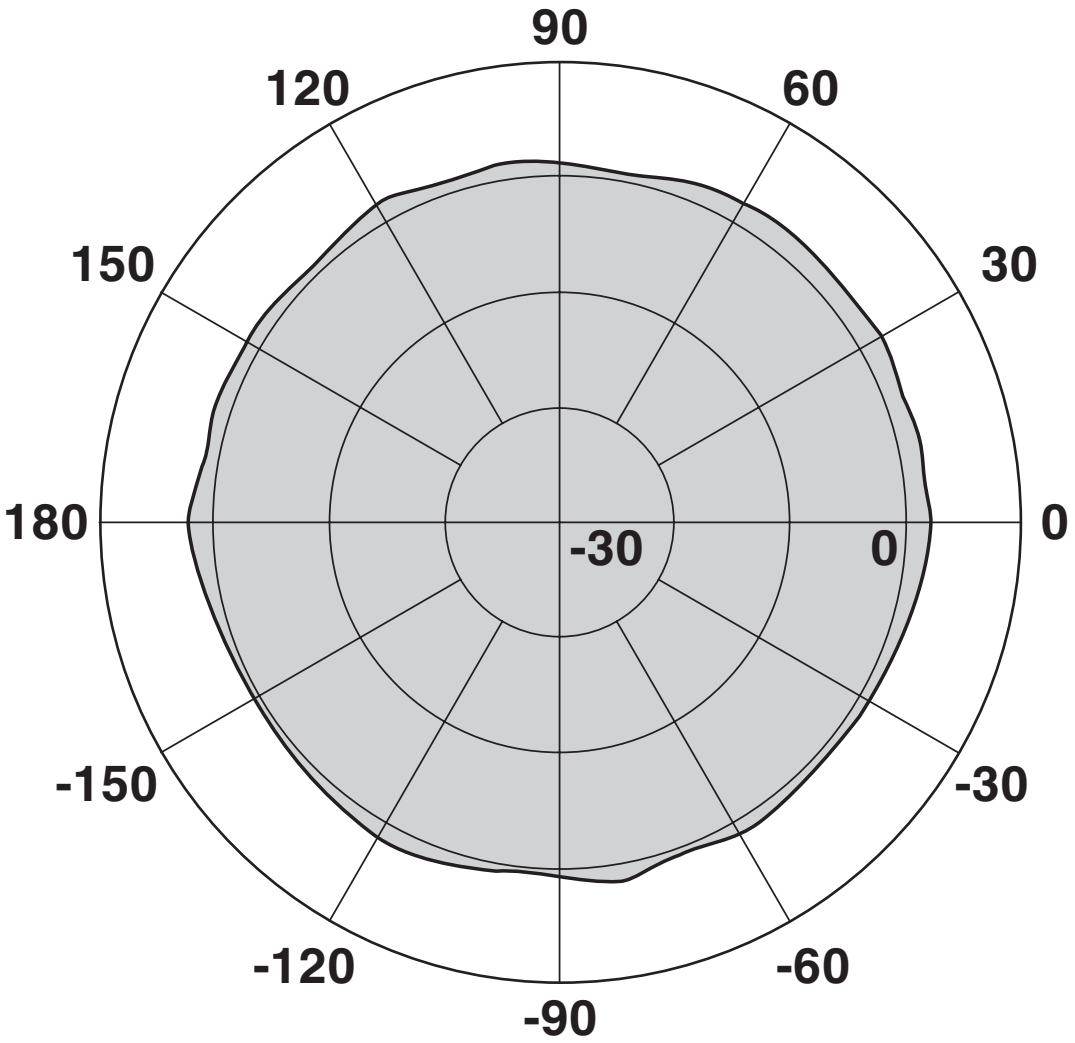

Horizontal

Diagramm

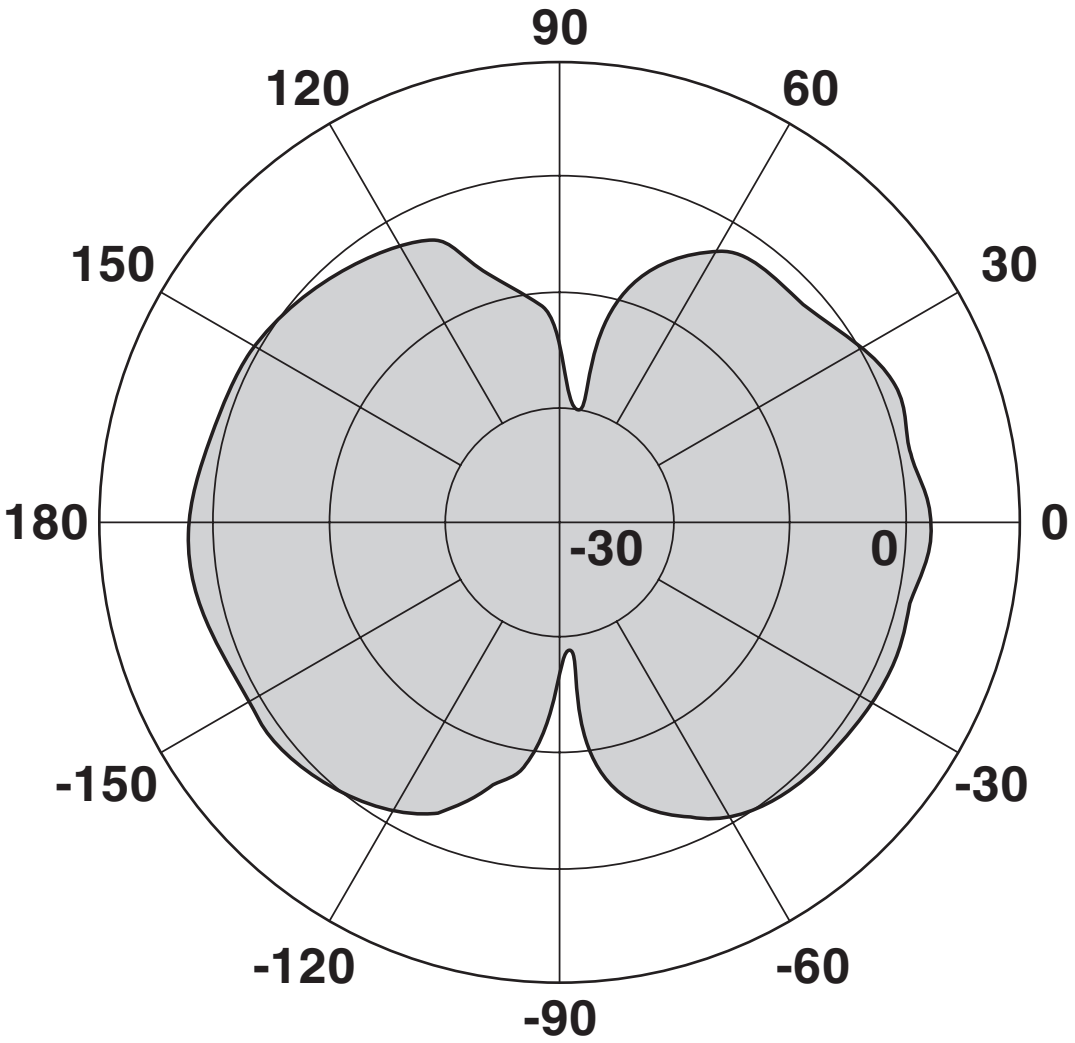

Vertikal

Klassifikationen

ECLASS

ECLASS-13.0	19070105
ECLASS-15.0	19070105

ETIM

ETIM 9.0	EC001698

UNSPSC

UNSPSC 21.0	43223100

Environmental product compliance

EU RoHS

Erfüllt die Anforderungen nach RoHS-Richtlinie	Ja
Ausnahmeregelungen soweit bekannt	6(c)

China RoHS

Environment friendly use period (EFUP)	EFUP-25
	Eine artikelbezogene China RoHS Deklarationstabelle finden Sie im Downloadbereich zum jeweiligen Artikel unter „Herstellererklärung“. Für alle Artikel mit EFUP-E wird keine China RoHS Deklarationstabelle ausgestellt und benötigt.

EU REACH SVHC

Hinweis auf REACH-Kandidatenstoff (CAS-Nr.)	Lead(CAS-Nr.: 7439-92-1)
SCIP	2dd8bac9-1de0-467b-b35e-76e19d7c0951

Phoenix Contact 2025 © - Alle Rechte vorbehalten
https://www.phoenixcontact.com

PHOENIX CONTACT Deutschland GmbH
Flachsmarktstraße 8
D-32825 Blomberg
+49 52 35/3-1 20 00
info@phoenixcontact.de