# FL RUGGED BOX - Schaltkasten

2701204

https://www.phoenixcontact.com/de/produkte/2701204

Bitte beachten Sie, dass die in diesem PDF-Dokument angezeigten Daten aus unserem Online-Katalog generiert wurden. Bitte finden Sie die vollständigen Daten in der Benutzer-Dokumentation. Es gelten unsere Allgemeinen Nutzungsbedingungen für Downloads.

Schaltkasten zum robusten Aufbau von Funksystemen für Industrie-Anwendungen, IP66, 25 x 18 x 13 cm, Material Polycarbonat, grau, gebohrt, incl. Tragschiene, Stopfen und Verschraubungen, ohne Geräte

## Kaufmännische Daten

| | |
|---|---|
| Artikelnummer | 2701204 |
| Verpackungseinheit | 1 Stück |
| Mindestbestellmenge | 1 Stück |
| Verkaufsschlüssel | M2 - Netzwerktechnik |
| Produktschlüssel | DNN2WZ |
| GTIN | 4046356724128 |
| Gewicht pro Stück (inklusive Verpackung) | 1.624,6 g |
| Gewicht pro Stück (exklusive Verpackung) | 1.400 g |
| Zolltarifnummer | 85389099 |
| Ursprungsland | DE |

## Technische Daten

### Hinweise

Hinweis zur Anwendung

| | |
|---|---|
| Hinweis zur Anwendung | Nur für den industriellen Einsatz |

### Artikeleigenschaften

| | |
|---|---|
| Produkttyp | Schaltkasten |

### Maße

| | |
|---|---|
| Maßzeichnung | 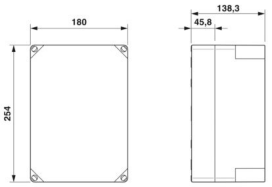 |
| Breite | 174 mm |
| Höhe | 254 mm |
| Tiefe | 137 mm |

### Materialangaben

| | |
|---|---|
| Material Gehäuse | PC |

### Umwelt- und Lebensdauerbedingungen

Umgebungsbedingungen

| | |
|---|---|
| Schutzart | IP66 |

## Zeichnungen

Maßzeichnung

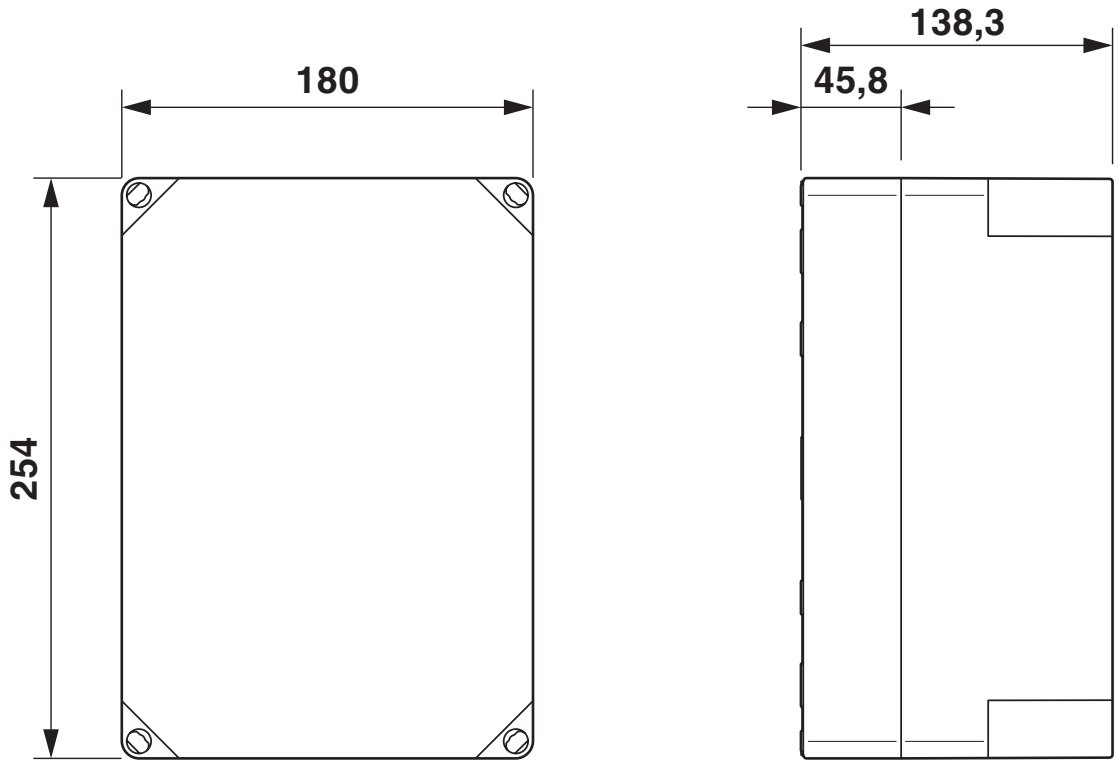

## Klassifikationen

### ECLASS

| | |
|---|---|
| ECLASS-15.0 | 27180590 |
| ECLASS-13.0 | 27180590 |

### ETIM

| | |
|---|---|
| ETIM 9.0 | EC000261 |

### UNSPSC

| | |
|---|---|
| UNSPSC 21.0 | 31261500 |

## Environmental product compliance

EU RoHS

| | |
|---|---|
| Erfüllt die Anforderungen nach RoHS-Richtlinie | Nicht zutreffend, kein elektrisches und elektronisches Equipment |

EU REACH SVHC

| | |
|---|---|
| Hinweis auf REACH-Kandidatenstoff (CAS-Nr.) | Kein Stoff mit einem Massenanteil von mehr als 0,1 % |

Phoenix Contact 2025 © - Alle Rechte vorbehalten
https://www.phoenixcontact.com

PHOENIX CONTACT Deutschland GmbH
Flachsmarktstraße 8
D-32825 Blomberg
+49 52 35/3-1 20 00
info@phoenixcontact.de