AXL E IOL AI1 I M12 R - Analogmodul

2700275

https://www.phoenixcontact.com/de/produkte/2700275

Bitte beachten Sie, dass die in diesem PDF-Dokument angezeigten Daten aus unserem Online-Katalog generiert wurden. Bitte finden Sie die vollständigen Daten in der Benutzer-Dokumentation. Es gelten unsere Allgemeinen Nutzungsbedingungen für Downloads.

Axioline E-IO-Link/Analog-Konverter zum Anschluss eines analogen Sensors, 4 mA ... 20 mA, M12-Steckverbinder, gewinkelte Ausführung

Produktbeschreibung

Der IO-Link/Analog-Konverter ist ein IO-Link-Device, das Analogsignale in das IO-Link-Protokoll umwandelt. Er bietet Ihnen somit die Möglichkeit, über einen IO-Link-Master die Signale analoger Sensoren zu erfassen.

Ihre Vorteile

- Anschluss an einen IO-Link-Master mit M12-Steckverbinder (A-kodiert, 4-polig)
- 1 IO-Link-Schnittstelle
- IO-Link-A-Port
- IO-Link-Spezifikation V1.1.1
- Gewinkelte Ausführung
- 1 analoger Eingang
- Anschluss des Sensors in 3-Leitertechnik
- Strombereich: 4 mA ... 20 mA
- FE-Anschluss zur lokalen Anbindung an die Funktionserde
- Versorgung der Modulelektronik und des Sensors über die IO-Link-Schnittstelle des IO-Link-Masters
- Lokale Statusanzeige
- Schutzart IP65/67

Kaufmännische Daten

Artikelnummer	2700275
Verpackungseinheit	1 Stück
Mindestbestellmenge	1 Stück
Verkaufsschlüssel	O1 - Automatisierungssys.
Produktschlüssel	DRI7Z5
GTIN	4046356782586
Gewicht pro Stück (inklusive Verpackung)	50,3 g
Gewicht pro Stück (exklusive Verpackung)	34 g
Zolltarifnummer	85176200
Ursprungsland	DE

Technische Daten

Hinweise

Hinweis zur Anwendung

Hinweis zur Anwendung	Nur für den industriellen Einsatz

Nutzungsbeschränkung

EMV-Hinweis	EMV: Klasse-A-Produkt, siehe Herstellererklärung im Downloadbereich

Artikeleigenschaften

Produkttyp	Schnittstellenumsetzer
Produktfamilie	Axioline E
Bauform	Stand-alone
	Axioline E
Diagnose-Meldungen	Messbereich über- oder unterschritten Meldung im Diagnose-Code (im Format IB IL)
	Messwert ungültig/kein gültiger Messwert vorhanden Meldung im Diagnose-Code (im Format IB IL)
	Kurzschluss Meldung im Diagnose-Code (im Format IB IL)
	Drahtbruch; gegen 0 mA steuernd Meldung im Diagnose-Code (im Format IB IL)
	Modul defekt Meldung im Diagnose-Code (im Format IB IL)

Isolationseigenschaften

Verschmutzungsgrad	2

Elektrische Eigenschaften

Versorgung: IO-Link

Peripherieversorgungs-Nennspannung	24 V DC (Diese Versorgungsspannung wird über die IO-Link-Schnittstelle des IO-Link-Masters bereitgestellt.)
Nennstrom je IO-Link-Port	max. 100 mA
Stromaufnahme	typ. 16,5 mA ±15 % (bei 24 V DC)
	max. 120 mA
Schutzbeschaltung	Verpolschutz
	Kurzschlussschutz
	Überlastschutz

Eingangsdaten

Analog: Allgemein

Benennung Eingang	Analoger Eingang
Anzahl der Eingänge	1 (Strom)
Auflösung A/D-Wandler	12 Bit
Anschlussart	M12-Steckverbinder, A-kodiert

Anschlusstechnik	3-Leiter
Eingangssignal Strom	4 mA ... 20 mA
Eingangswiderstand Stromeingang	max. 500 Ω
Datenformate	IB IL, S7-kompatibel
Filterung	Keine oder Mittelwertbildung über 4, 16 oder 32 Messwerte

IO-Link

Anzahl Ports	1
Anschlussart	M12-Steckverbinder, A-kodiert
Anschlusstechnik	3-Leiter
Spezifikation	V1.1.1
Verpolschutz	ja
Zykluszeit	min. 2 ms
Anzahl der Prozessdaten	16 Bit (Eingangsdaten)
	16 Bit (Ausgangsdaten)

Signalisierung

Diagnosemeldungen

Diagnose	Messbereich über- oder unterschritten
Meldung	Meldung im Diagnose-Code (im Format IB IL)

Diagnosemeldungen

Diagnose	Messwert ungültig/kein gültiger Messwert vorhanden
Meldung	Meldung im Diagnose-Code (im Format IB IL)

Diagnosemeldungen

Diagnose	Kurzschluss
Meldung	Meldung im Diagnose-Code (im Format IB IL)

Diagnosemeldungen

Diagnose	Drahtbruch; gegen 0 mA steuernd
Meldung	Meldung im Diagnose-Code (im Format IB IL)

Diagnosemeldungen

Diagnose	Modul defekt
Meldung	Meldung im Diagnose-Code (im Format IB IL)

Maße

Maßzeichnung	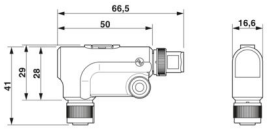
Breite	16,6 mm
Höhe	42 mm
Tiefe	66,5 mm

Umwelt- und Lebensdauerbedingungen

Umgebungsbedingungen

Umgebungstemperatur (Betrieb)	-25 °C ... 60 °C
Schutzart	IP65/IP67
Luftdruck (Betrieb)	70 kPa ... 106 kPa (bis zu 3000 m üNN)
Luftdruck (Lagerung/Transport)	70 kPa ... 106 kPa (bis zu 3000 m üNN)
Umgebungstemperatur (Lagerung/Transport)	-25 °C ... 85 °C
Zulässige Luftfeuchtigkeit (Betrieb)	5 % ... 95 %
Zulässige Luftfeuchtigkeit (Lagerung/Transport)	5 % ... 95 %

Normen und Bestimmungen

Schutzklasse	III (IEC 61140, EN 61140, VDE 0140-1)

Montage

Montageart	M12-Montagegewinde

Zeichnungen

Maßzeichnung

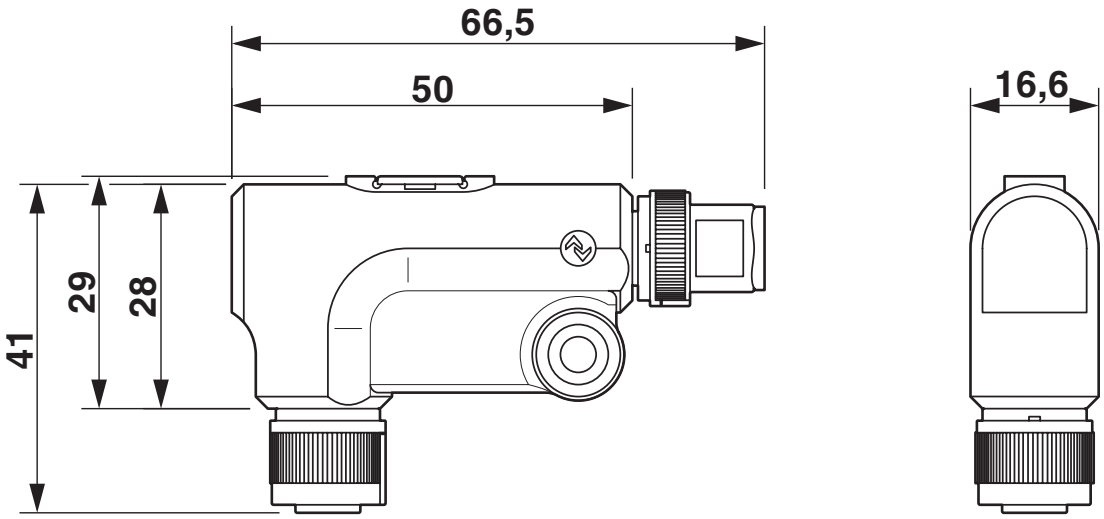

Anschlusszeichnung

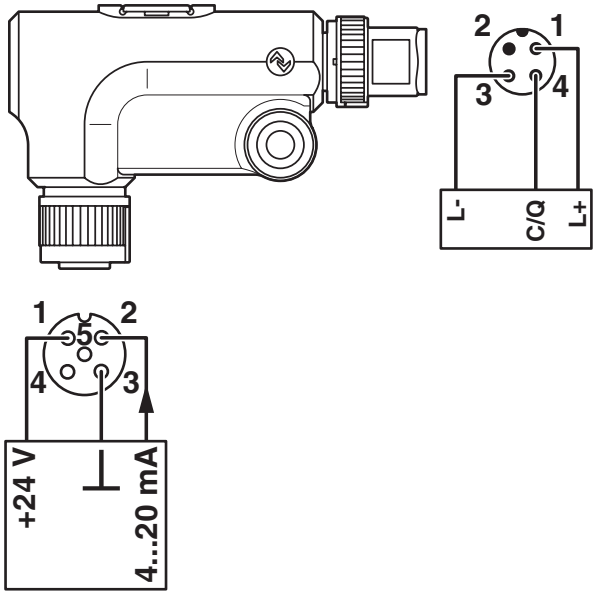

Blockschaltbild

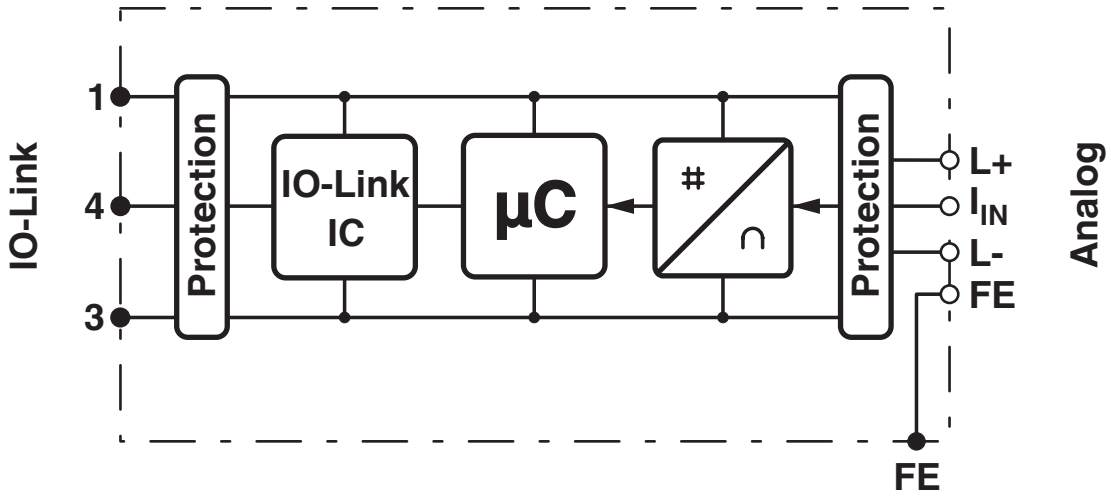

Zulassungen

Zum Herunterladen von Zertifikaten besuchen Sie die Produktdetailseite: https://www.phoenixcontact.com/de/produkte/2700275

cULus Listed
Zulassungs-ID: E140324

Klassifikationen

ECLASS

ECLASS-13.0	27242601
ECLASS-15.0	27242601

ETIM

ETIM 9.0	EC001596

UNSPSC

UNSPSC 21.0	32151600

Environmental product compliance

EU RoHS

Erfüllt die Anforderungen nach RoHS-Richtlinie	Ja
Ausnahmeregelungen soweit bekannt	6(c)

China RoHS

Environment friendly use period (EFUP)	EFUP-50
	Eine artikelbezogene China RoHS Deklarationstabelle finden Sie im Downloadbereich zum jeweiligen Artikel unter „Herstellererklärung“. Für alle Artikel mit EFUP-E wird keine China RoHS Deklarationstabelle ausgestellt und benötigt.

EU REACH SVHC

Hinweis auf REACH-Kandidatenstoff (CAS-Nr.)	Lead(CAS-Nr.: 7439-92-1)
SCIP	e0ee6908-c3c0-429e-bf37-c5226a015c81

Phoenix Contact 2025 © - Alle Rechte vorbehalten
https://www.phoenixcontact.com

PHOENIX CONTACT Deutschland GmbH
Flachsmarktstraße 8
D-32825 Blomberg
+49 52 35/3-1 20 00
info@phoenixcontact.de