PLC-V8L/FLK14/OUT - Systemanschluss

2299660

https://www.phoenixcontact.com/de/produkte/2299660

Bitte beachten Sie, dass die in diesem PDF-Dokument angezeigten Daten aus unserem Online-Katalog generiert wurden. Bitte finden Sie die vollständigen Daten in der Benutzer-Dokumentation. Es gelten unsere Allgemeinen Nutzungsbedingungen für Downloads.

V8-Adapter für 8 x PLC-INTERFACE (14 mm), Steuerung: SPS-Systemverkabelung von Ausgangskarten, Anschluss 1: IDC/FLK-Stiftleiste 1x 14-polig, Anschluss 2: Steckanschluss (Aufrastbar auf 8x PLC-INTERFACE-Klemmen), Anschluss 3: Schraubanschluss 1x 2-polig, Anzahl der Kanäle: 8, Ansteuerlogik: plusschaltend

Kaufmännische Daten

Artikelnummer	2299660
Verpackungseinheit	1 Stück
Mindestbestellmenge	1 Stück
Verkaufsschlüssel	I1 - Systemverkabelung
Produktschlüssel	DK21D1
GTIN	4017918893163
Gewicht pro Stück (inklusive Verpackung)	124,2 g
Gewicht pro Stück (exklusive Verpackung)	122,8 g
Zolltarifnummer	85369010
Ursprungsland	DE

Technische Daten

Artikeleigenschaften

Produkttyp	Übergabemodul
Produktfamilie	PLC-INTERFACE
Polzahl	14
Anzahl der Kanäle	8

Isolationseigenschaften: Luft- und Kriechstrecken

Isolierung	Funktionsisolierung
Überspannungskategorie	II
Verschmutzungsgrad	2

Elektrische Eigenschaften

Betriebsspannungsbereich	18 V DC ... 33,6 V DC
Strom (je Zweig)	≤ 1 A
Strom (Spannungsversorgung)	≤ 3 A

Luft- und Kriechstrecken

Bemessungsisolationsspannung	50 V
Bemessungsstoßspannung	0,5 kV (1,2 / 50 µs)

Unterstützte Steuerung SIEMENS S7-1500

Passende I/O-Karte	6ES7522-1BH00-0AB0
	6ES7522-1BH01-0AB0
	6ES7522-1BL00-0AB0
	6ES7522-1BL01-0AB0
	6ES7522-1BP00-0AA0

Unterstützte Steuerung SIEMENS S7-400

Passende I/O-Karte	6ES7422-1BL00-0AA0
	6ES7422-1BL00-0AA0

Unterstützte Steuerung ALLEN-BRADLEY ControlLogix

Passende I/O-Karte	1756-OB32
	1756-OB16E

Unterstützte Steuerung ALLEN-BRADLEY PLC 5

Passende I/O-Karte	1771 OBN

Unterstützte Steuerung ALLEN-BRADLEY SLC 500

Passende I/O-Karte	1746 OB 32

Unterstützte Steuerung HONEYWELL Experion PKS C200

Passende I/O-Karte	TC-ODD 321

Unterstützte Steuerung MITSUBISHI MELSEC Q

Passende I/O-Karte	QY81P
	QY82P

Unterstützte Steuerung SIEMENS S7-300 / ET 200 M

Passende I/O-Karte	CPU 313C-2DP
	CPU 314C-2DP
	CPU 314C-2PtP
	6ES7322-1BH01-0AA0
	6ES7322-1BL00-0AA0
	6ES7323-1BH01-0AA0
	6ES7323-1BL00-0AA0
	CPU 313C
	CPU 313C-2PtP

Unterstützte Steuerung ABB S800 I/O

Passende I/O-Karte	DO810
	DO840

Unterstützte Steuerung EMERSON DeltaV

Passende I/O-Karte	VE4002S1T1B3
	VE4002S1T2B3
	VE4002S1T2B3 Series 2
	VE4002S1T2B6

Unterstützte Steuerung GE-FANUC RX3i

Passende I/O-Karte	IC694MDL754

Unterstützte Steuerung MITSUBISHI MELSEC L

Passende I/O-Karte	LY41PT1P
	LY42PT1P

Anschlussdaten

Anschluss 1 (Steuerungsebene)

Anschluss gemäß Norm	IEC 60603-13
Anschlussart	IDC/FLK-Stiftleiste
Anzahl der Anschlüsse	1
Polzahl	14
Steckzyklen	> 50
Rastermaß	2,54 mm

Anschluss 2 (Feldebene)

Anschlussart	Steckanschluss
Hinweis	Aufrastbar auf 8x PLC-INTERFACE-Klemmen

Anschluss 3 (Versorgung)

Anschlussart	Schraubanschluss
Abisolierlänge	8 mm

Schraubengewinde	M3
Anzahl der Anschlüsse	1
Polzahl	2
Leiterquerschnitt starr	0,2 mm² ... 4 mm²
Leiterquerschnitt starr (2 Leiter gleichen Querschnitts)	0,2 mm² ... 1,5 mm²
Leiterquerschnitt flexibel	0,2 mm² ... 2,5 mm²
	0,25 mm² ... 2,5 mm² (Aderendhülse ohne Kunststoffhülse)
	0,25 mm² ... 2,5 mm² (Aderendhülse mit Kunststoffhülse)
Leiterquerschnitt flexibel (2 Leiter gleichen Querschnitts)	0,2 mm² ... 1,5 mm²
	0,25 mm² ... 0,75 mm² (Aderendhülse ohne Kunststoffhülse)
	0,5 mm² ... 1,5 mm² (TWIN-Aderendhülse mit Kunststoffhülse)
Leiterquerschnitt AWG	24 ... 12
Anzugsdrehmoment	0,5 Nm ... 0,6 Nm
Rastermaß	5 mm

Signalisierung

Statusanzeige vorhanden	ja
Betriebsspannungsanzeige	LED grün

Maße

Artikelabmessungen

Breite	112,3 mm
Höhe	41 mm
Tiefe	56,17 mm

Materialangaben

Farbe	grau (RAL 7042)
Brennbarkeitsklasse nach UL 94	V0
Isolierstofftyp Gehäuse	Polyamid 6.6 grün

Umwelt- und Lebensdauerbedingungen

Umgebungsbedingungen

Schutzart (Modul)	IP20
Schutzart (Einbauort)	≥ IP54
Umgebungstemperatur (Betrieb)	-40 °C ... 70 °C
Umgebungstemperatur (Lagerung/Transport)	-40 °C ... 70 °C
Höhenlage	≤ 2000 m

Zulassungen

UKCA

Zertifikat	UKCA-konform

UL, USA / Kanada

Kennzeichnung	Class I, Div. 2, Groups A, B, C, D T4

UL, Kanada

Kennzeichnung	Class I, Zone 2, Ex ec IIC Gc T4 X

UL, USA

Kennzeichnung	Class I, Zone 2, AEx ec IIC T4

Schiffbau-Zulassung

Zertifikat	TAE0000196

Schiffbau-Daten

Temperature	D
Humidity	A
Vibration	C
EMC	B
Enclosure	Required protection according to the Rules shall be provided upon installation on board

EMV-Daten

Elektromagnetische Verträglichkeit	Konformität zur EMV-Richtlinie
Niederspannungs-Richtlinie	Konformität zur NS-Richtlinie

Normen und Bestimmungen

Luft- und Kriechstrecken

Normen/Bestimmungen	EN IEC 60664-1

Montage

Montageart	Aufsteckmontage
Montagehinweis	anreihbar ohne Abstand
Einbaulage	beliebig

Hinweise

Hinweis zum Betrieb	Für den bestimmungsgemäßen Gebrauch sind die Vorgaben der Installationsrichtlinie (siehe Downloads) einzuhalten. Bei Anwendungen oder Einsatz mit Fremdprodukten, müssen zusätzlich die Vorgaben, Sicherheits- und Warnhinweise des jeweiligen Fremdherstellers erfüllt werden.

Zeichnungen

Maßzeichnung

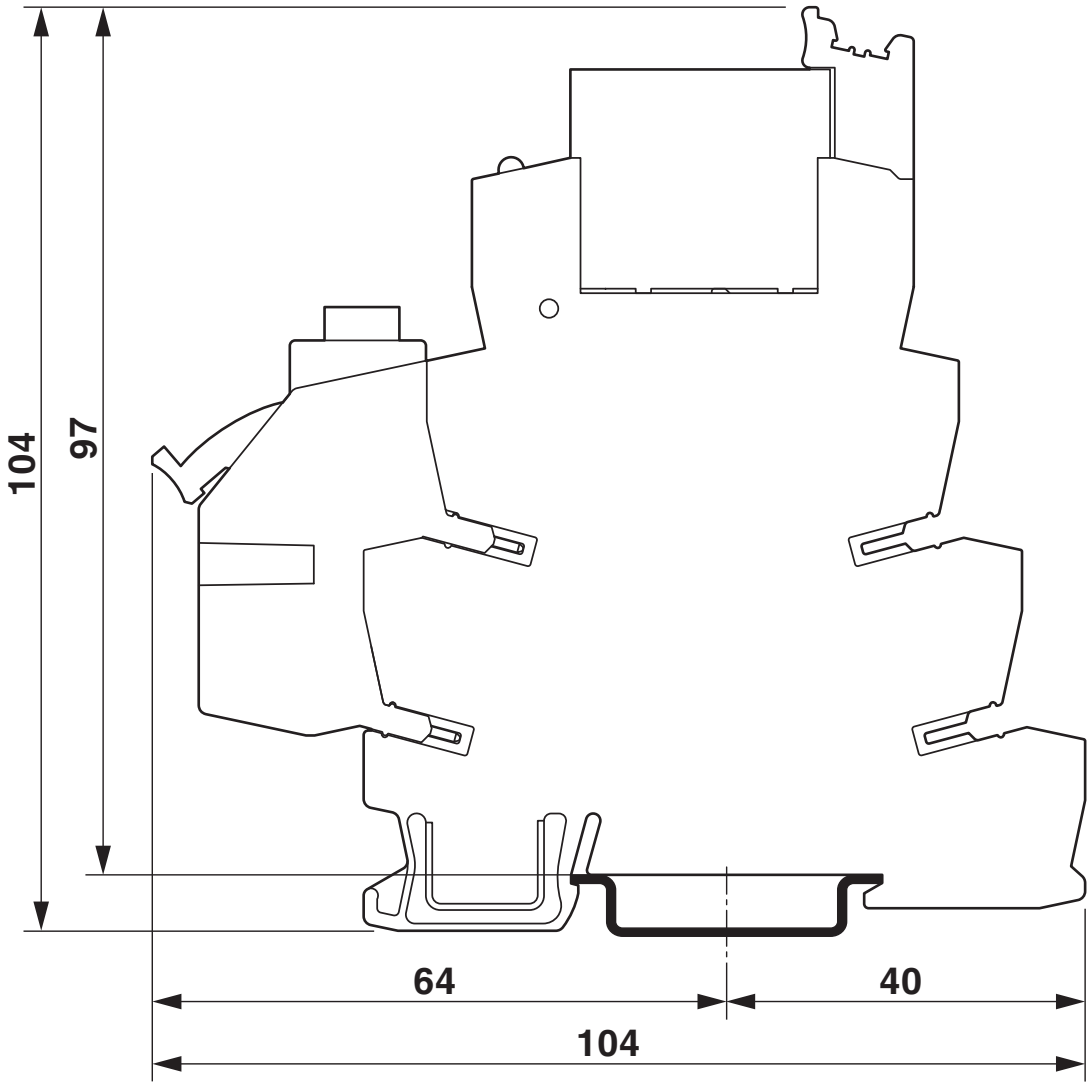

PLC-V8L/FLK14/OUT - Systemanschluss

2299660

https://www.phoenixcontact.com/de/produkte/2299660

Schaltplan

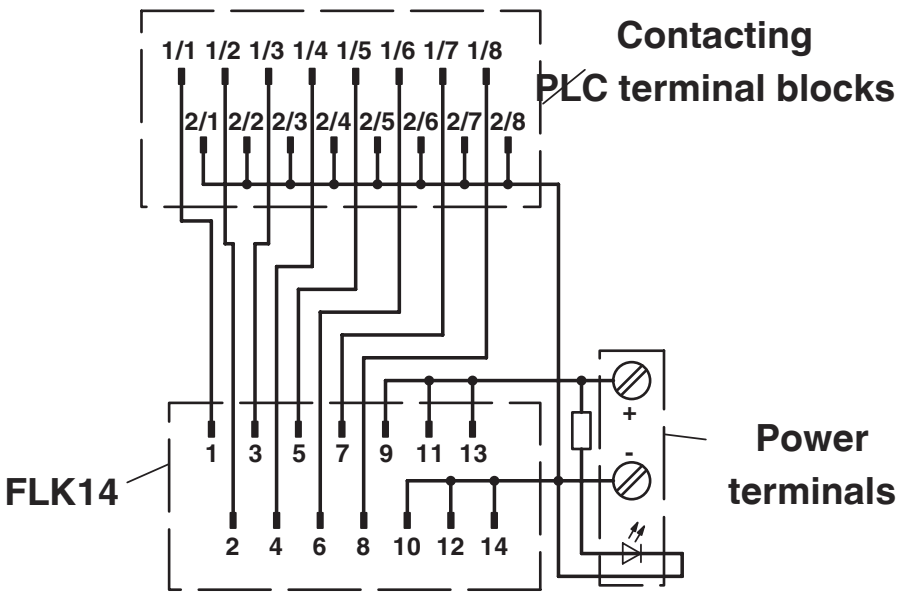

Anschlussbild PLC-V8L/FLK14/OUT

Zulassungen

Zum Herunterladen von Zertifikaten besuchen Sie die Produktdetailseite: https://www.phoenixcontact.com/de/produkte/2299660

cUL Recognized
Zulassungs-ID: E238705

	Nennspannung U_N	Nennstrom I_N	Querschnitt AWG	Querschnitt mm^2
keine				
	24 V	1 A	-	-

UL Recognized
Zulassungs-ID: E238705

	Nennspannung U_N	Nennstrom I_N	Querschnitt AWG	Querschnitt mm^2
keine				
	24 V	1 A	-	-

DNV GL
Zulassungs-ID: TAE0000196

UL Listed
Zulassungs-ID: FILE E 172140

cUL Listed
Zulassungs-ID: FILE E 172140

GL
Zulassungs-ID: 46016-03 HH

cUL Listed
Zulassungs-ID: E199827

UL Listed
Zulassungs-ID: E199827

Klassifikationen

ECLASS

ECLASS-13.0	27141152
ECLASS-15.0	27141152

ETIM

ETIM 9.0	EC002780

UNSPSC

UNSPSC 21.0	39121400

Environmental product compliance

EU RoHS

Erfüllt die Anforderungen nach RoHS-Richtlinie	Ja
Ausnahmeregelungen soweit bekannt	6(c)

China RoHS

Environment friendly use period (EFUP)	EFUP-50
	Eine artikelbezogene China RoHS Deklarationstabelle finden Sie im Downloadbereich zum jeweiligen Artikel unter „Herstellererklärung“. Für alle Artikel mit EFUP-E wird keine China RoHS Deklarationstabelle ausgestellt und benötigt.

EU REACH SVHC

Hinweis auf REACH-Kandidatenstoff (CAS-Nr.)	Hexahydromethylphthalic anhydride(CAS-Nr.: Nicht zutreffend)
	Lead(CAS-Nr.: 7439-92-1)
SCIP	d7a11033-ba32-4e15-a567-c939ad713689

Phoenix Contact 2025 © - Alle Rechte vorbehalten
https://www.phoenixcontact.com

PHOENIX CONTACT Deutschland GmbH
Flachsmarktstraße 8
D-32825 Blomberg
+49 52 35/3-1 20 00
info@phoenixcontact.de