FOPT 2,2-R - LWL-Leiterplattenklemme

1907924

https://www.phoenixcontact.com/de/produkte/1907924

Bitte beachten Sie, dass die in diesem PDF-Dokument angezeigten Daten aus unserem Online-Katalog generiert wurden. Bitte finden Sie die vollständigen Daten in der Benutzer-Dokumentation. Es gelten unsere Allgemeinen Nutzungsbedingungen für Downloads.

Leiterplattenklemme, Nennquerschnitt: 0 mm^2, Anzahl der Potenziale: 1, Anzahl der Reihen: 1, Polzahl pro Reihe: 1, Artikelfamilie: FOPT, Rastermaß: 10,16 mm, Anschlussart: Push-in-Federanschluss, Montage: Wellenlöten, Anschlussrichtung Leiter/Platine: 0 °, Farbe: schwarz, Pin-Layout: Lineares Pinning, Pinlänge [P]: 6 mm, Anzahl der Lötpins pro Potenzial: 4, Verpackungsart: verpackt im Karton. Schwarzes, geschirmtes Gehäuse mit Empfangsdiode / anschließbare Lichtwellenleiter: Polymerfaser (nach IEC 60793-2 Typ A4a, Durchmesser Außenmantel 2,2 mm) / Datenrate: 5 MBit/s / Übertragungsdistanz max. 50 m / detailliertes Datenblatt im Downloadbereich

Ihre Vorteile

- Anschluss von Lichtwellenleitern ohne Faservorbehandlung
- Werkzeugloser, zeitsparender Push-in-Anschluss
- Definierte Kontaktkraft stellt eine langzeitstabile Kontaktierung sicher
- Intuitiv bedienbar durch farblich abgesetzten Betätigungsdrücker

Kaufmännische Daten

Artikelnummer	1907924
Verpackungseinheit	10 Stück
Mindestbestellmenge	10 Stück
Verkaufsschlüssel	E1 - Leiterplattenanschl.
Produktschlüssel	AAMSAA
GTIN	4017918606572
Gewicht pro Stück (inklusive Verpackung)	3,68 g
Gewicht pro Stück (exklusive Verpackung)	3,6 g
Zolltarifnummer	85369010
Ursprungsland	PL

Technische Daten

Artikeleigenschaften

Produkttyp	Leiterplattenklemme
Produktfamilie	FOPT
Produktlinie	COMBICON Terminals M
Bauform	Lichtwellenleiter-Leiterplattenklemme mit Empfangsdiode
Polzahl	1
Rastermaß	10,16 mm
Anzahl der Anschlüsse	1
Anzahl der Reihen	1
Anzahl der Potenziale	1
Pinlayout	Lineares Pinning
Anzahl Lötpins pro Potenzial	4

Anschlussdaten

Leiteranschluss

Anschlussart	Push-in-Federanschluss

Montage

Montageart	Wellenlöten
Pinlayout	Lineares Pinning

Materialangaben

Materialangaben - Kontakt

Hinweis	WEEE/RoHS konform, whisker-frei nach IEC 60068-2-82/JEDEC JESD 201
Material Kontakt	Cu-Legierung

Materialangaben - Gehäuse

Farbe (Gehäuse)	schwarz (9005)

Maße

Maßzeichnung	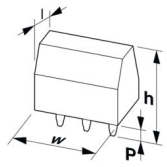
Rastermaß	10,16 mm
Breite [w]	10,97 mm
Höhe [h]	16,6 mm
Länge [l]	29,2 mm
Bauhöhe	10,6 mm

Lötstiftlänge [P]	6 mm

Leiterplatten-Design

Bohrlochdurchmesser	0,7 mm

Umwelt- und Lebensdauerbedingungen

Umgebungsbedingungen

Umgebungstemperatur (Betrieb)	0 °C ... 70 °C
Umgebungstemperatur (Lagerung/Transport)	-25 °C ... 85 °C
Relative Luftfeuchte (Lagerung/Transport)	30 % ... 70 %

Verpackungsangaben

Verpackungsart	verpackt im Karton

Zeichnungen

Maßzeichnung

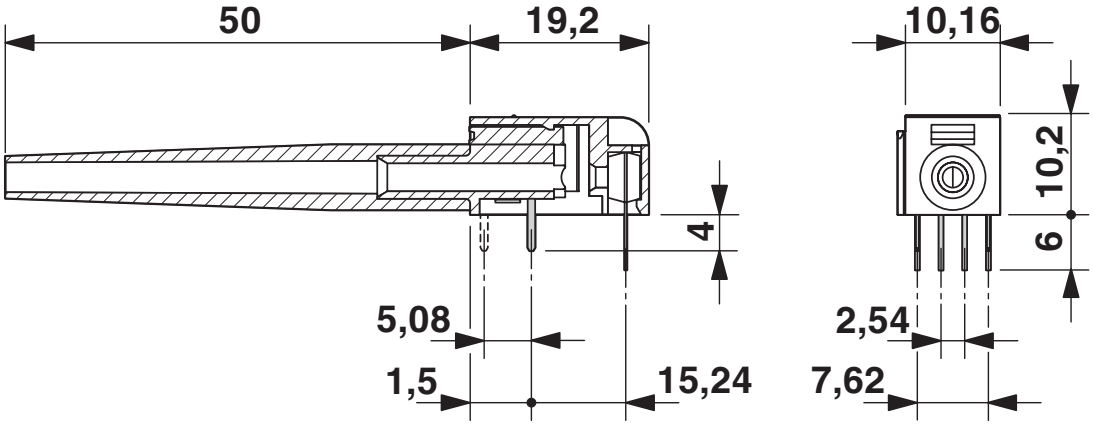

Schaltplan

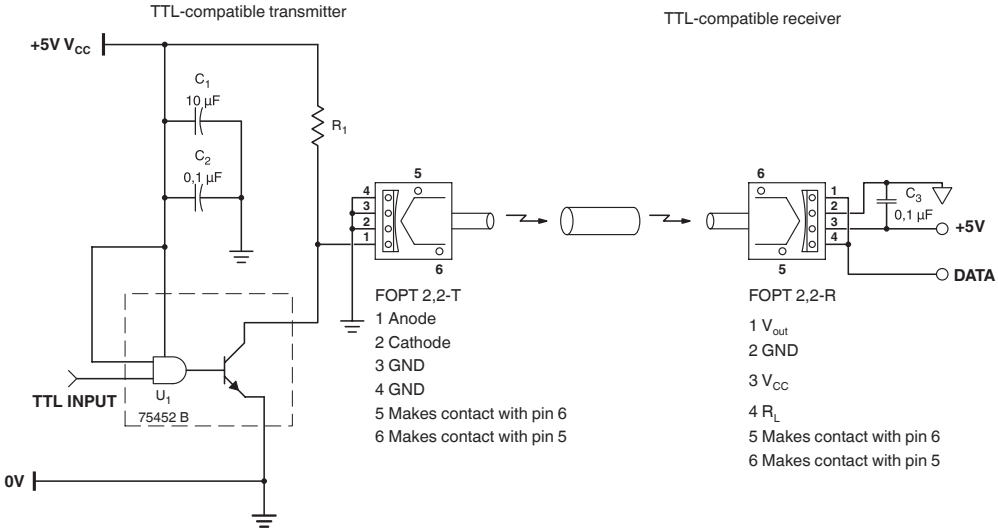

Schaltplan

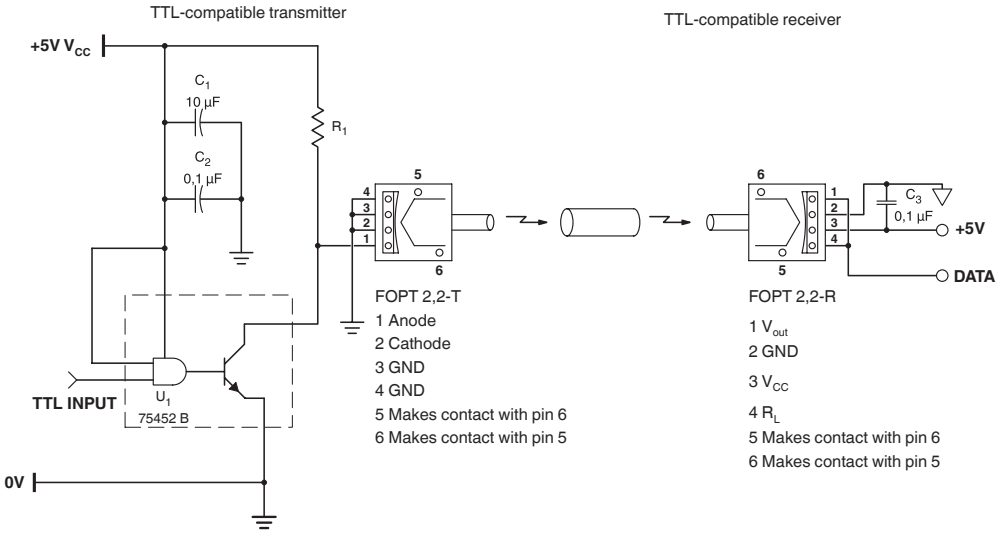

Bohrplan/Lötpadgeometrie

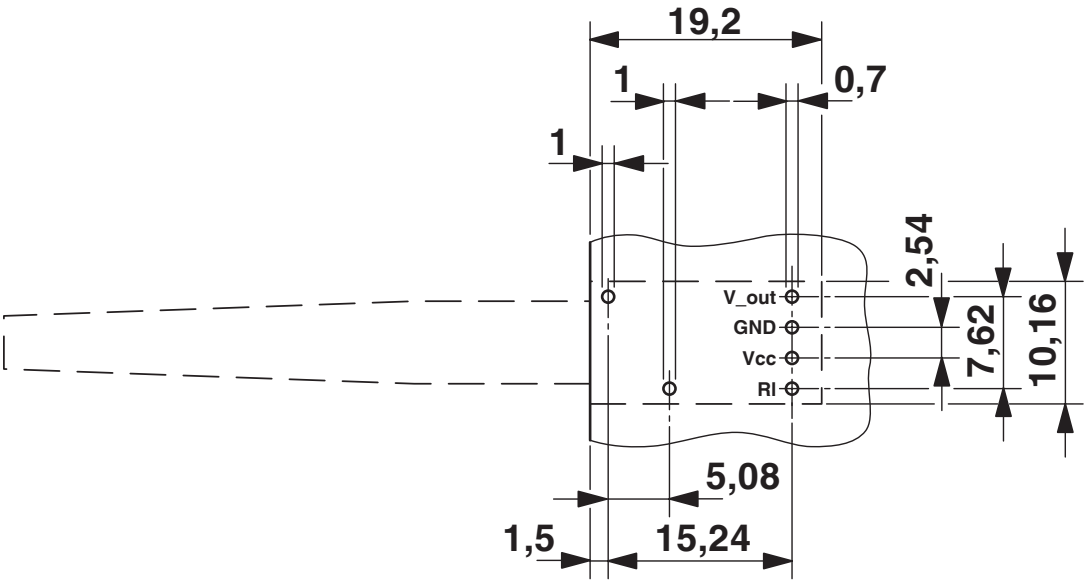

Blockschaltbild

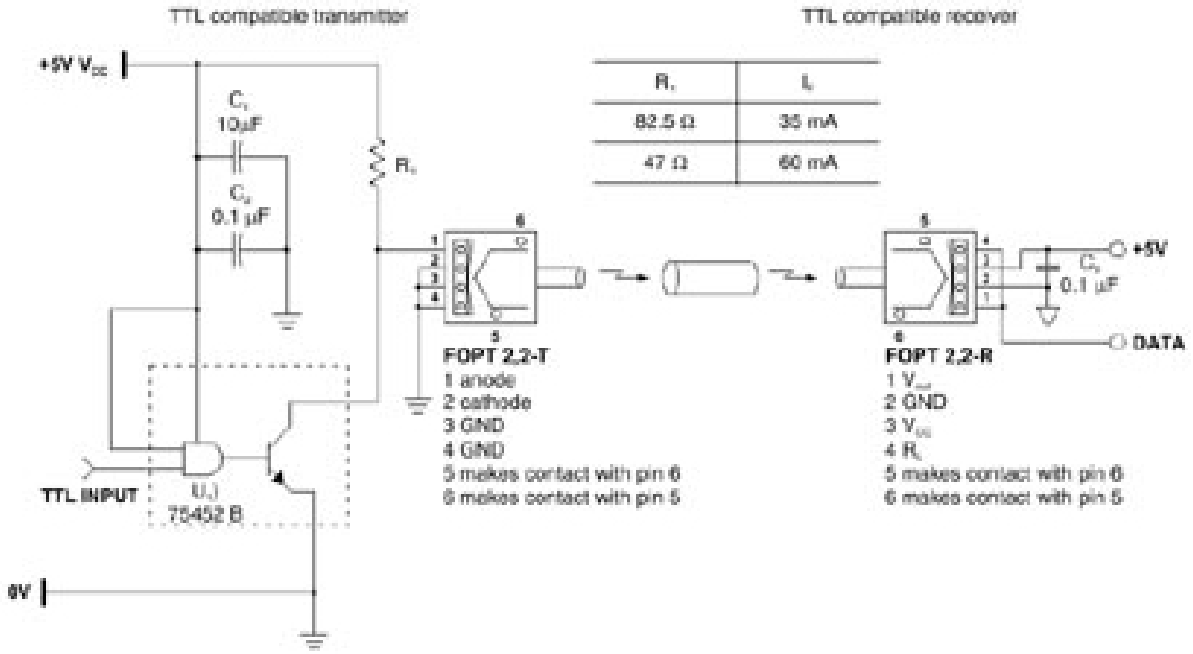

R_L	I_L
82.5 Ω	35 mA
47 Ω	60 mA

Klassifikationen

ECLASS

ECLASS-13.0	27460101
ECLASS-15.0	27460101

ETIM

ETIM 9.0	EC002643

UNSPSC

UNSPSC 21.0	39121400

Environmental product compliance

EU RoHS

Erfüllt die Anforderungen nach RoHS-Richtlinie	Ja, Keine Ausnahmeregelungen

China RoHS

Environment friendly use period (EFUP)	EFUP-E
	Keine Gefahrstoffe über den Grenzwerten

EU REACH SVHC

Hinweis auf REACH-Kandidatenstoff (CAS-Nr.)	Kein Stoff mit einem Massenanteil von mehr als 0,1 %

Phoenix Contact 2025 © - Alle Rechte vorbehalten
https://www.phoenixcontact.com

PHOENIX CONTACT Deutschland GmbH
Flachsmarktstraße 8
D-32825 Blomberg
+49 52 35/3-1 20 00
info@phoenixcontact.de