VC-TFS 8 - Kontakteinsatz

1852820

https://www.phoenixcontact.com/de/produkte/1852820

Bitte beachten Sie, dass die in diesem PDF-Dokument angezeigten Daten aus unserem Online-Katalog generiert wurden. Bitte finden Sie die vollständigen Daten in der Benutzer-Dokumentation. Es gelten unsere Allgemeinen Nutzungsbedingungen für Downloads.

Kontakteinsatz, Artikelfamilie: VARIOCON, Farbe: lichtgrau, Polzahl: 8, Bemessungsspannung: 160, Bemessungsstrom: 10 A, Anschlussart: Schraubanschluss, Steckverbinder dürfen nur leistungslos betätigt werden.

Ihre Vorteile

- Bewährte COMBICON-Technik
- Universell anschließbar
- Kodierbar gegen Vertauschen

Kaufmännische Daten

Artikelnummer	1852820
Verpackungseinheit	50 Stück
Mindestbestellmenge	1 Stück
Verkaufsschlüssel	D1 - Steckverbinder
Produktschlüssel	ABLACA
GTIN	4017918127152
Gewicht pro Stück (inklusive Verpackung)	7,319 g
Gewicht pro Stück (exklusive Verpackung)	6,7 g
Zolltarifnummer	85366990
Ursprungsland	PL

Technische Daten

Hinweise

Allgemein	Steckverbinder dürfen nur leistungslos betätigt werden.

Sicherheitshinweis

Sicherheitshinweis	WARNUNG: Die Steckverbinder dürfen nicht unter Last gesteckt oder getrennt werden. Eine Nichtbeachtung sowie eine unsachgemäße Verwendung können Personen- und/oder Sachschäden zur Folge haben.
	• WARNUNG: Nehmen Sie nur einwandfreie Produkte in Betrieb. Die Produkte sind regelmäßig auf Beschädigungen zu überprüfen. Setzen Sie defekte Produkte sofort außer Betrieb. Tauschen Sie beschädigte Produkte aus. Eine Reparatur ist nicht möglich.
	• WARNUNG: Nur elektrotechnisch qualifiziertes Fachpersonal darf unter Berücksichtigung der nachfolgenden Sicherheitshinweise das Produkt installieren und betreiben. Das Fachpersonal muss mit den Grundlagen der Elektrotechnik vertraut sein. Es muss in der Lage sein, Gefahren zu erkennen und zu vermeiden. Das entsprechende Symbol auf der Verpackung weist darauf hin, dass für Installation und Betrieb elektrotechnisch fachkundiges Personal erforderlich ist.
	• Die Produkte sind für Einsatzbereiche im Anlagen-, Steuerungs- und Elektrogerätebau geeignet.
	• Bei Betrieb der Steckverbinder im Außeneinsatz sind diese gesondert gegen Umwelteinflüsse zu schützen.
	• Konfektionierte Produkte dürfen nicht manipuliert oder unsachgemäß geöffnet werden.
	• Verwenden Sie nur Gegenstecker, die nach den in den technischen Daten angegebenen Normen spezifiziert sind (z. B. die im Zubehör des Produkts im Web unter phoenixcontact.com/products aufgeführten).
	• Bei direkter Verwendung des Produkts in Verbindung mit Fremdfabrikaten obliegt die Verantwortung dem Anwender.
	• Bei Betriebsspannungen > 50 VAC müssen elektrisch leitfähige Steckverbindergehäuse geerdet werden
	• Achten Sie darauf, dass die Schutz- oder Funktionserde fachgerecht angeschlossen ist.
	• Für die Zusammenfassung mehrerer Stromkreise in einem Kabel und / oder einem Steckverbinder gilt VDE 0100/1.97 § 411.1.3.2 und DIN EN 60 204/11.98 § 14.1.3
	• Beachten Sie die zugehörigen technischen Daten. Die Angaben finden Sie an diesen Stellen: o Auf dem Produkt o Auf dem Verpackungsetikett o In der mitgelieferten Dokumentation o Im Web unter phoenixcontact.com/products bei dem Produkt
	• Verwenden Sie nur das von Phoenix Contact empfohlene Werkzeug
	• Die Einbauanweisungen / Design In-Unterlagen im Downloadbereich im Web unter phoenixcontact.com/products bei dem Produkt sind zu beachten.

	• Verschließen Sie nicht gesteckte Steckverbinder mit einer Schutzkappe. Das passende Zubehör ist im Zubehörbereich des Artikels im Web unter phoenixcontact.com/products bei dem Produkt zu finden
	• Betreiben Sie den Steckverbinder nur im vollständig gesteckten Zustand.
	• Achten Sie darauf, dass beim Verlegen der Leitung die Zugbelastung auf den Steckverbindern nicht oberhalb der normativ festgelegten Grenzen liegt.
	• Beachten Sie den minimalen Biegeradius der Leitung. Verlegen Sie die Leitung ohne sie zu tordieren.
	• Der Steckverbinder erwärmt sich im Normalbetrieb. Abhängig von den Umgebungsbedingungen kann sich die Oberfläche des Steckverbinders weitergehend erwärmen. In dem Fall ist der Anwender für die Anbringung von Warnhinweisen (bsp. DIN EN ISO 13732-1:2008-12) verantwortlich.

Artikeleigenschaften

Produkttyp	Kontakteinsatz
Produktfamilie	VARIOCON
Serie	VC-M
Polzahl	8
Anzahl der Modulplätze	1

Isolationseigenschaften

Verschmutzungsgrad	3

Elektrische Eigenschaften

Bemessungsspannung (II/2)	250 V
Bemessungsspannung (III/2)	160 V
Bemessungsspannung (III/3)	160 V
	160 V
Nennspannung	160 (III/3,00)
Bemessungsstoßspannung	2,5 kV
Bemessungsstoßspannung (III/3)	2,5 kV
Bemessungsstoßspannung	2,5 kV
Bemessungsstrom	10 A
	10 A
	10 A

Anschlussdaten

Anschlussart	Schraubanschluss
Anzugsdrehmoment	0,22 ... 0,25 Nm

Maße

Maßzeichnung	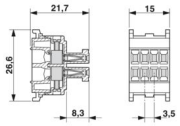
Breite	15 mm
Höhe	27,5 mm
Länge	21,8 mm

Materialangaben

Farbe	lichtgrau
Farbe des Gehäuseteils	grau
Material Gehäuse	Polyamid
	PA
	CuZn
Brennbarkeitsklasse nach UL 94	V0
Isolierstoffgruppe	I / CTI 600
Material Kontaktoberfläche	verzinnt

Kabel / Leitung

Abisolierlänge der Einzelader	7 mm

Mechanische Eigenschaften

Mechanische Daten

Steckzyklen	≥ 100
Steckkraft	4 N (je Pol)

Umwelt- und Lebensdauerbedingungen

Umgebungsbedingungen

Umgebungstemperatur (Betrieb)	-40 °C ... 100 °C

Zeichnungen

Maßzeichnung

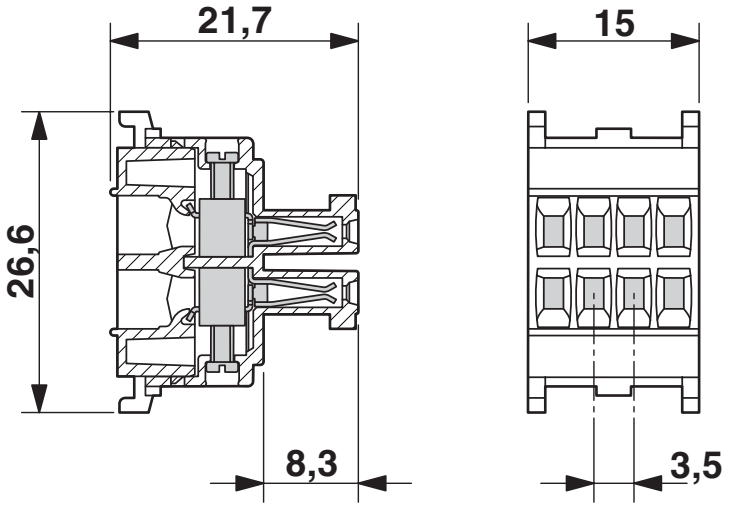

Diagramm

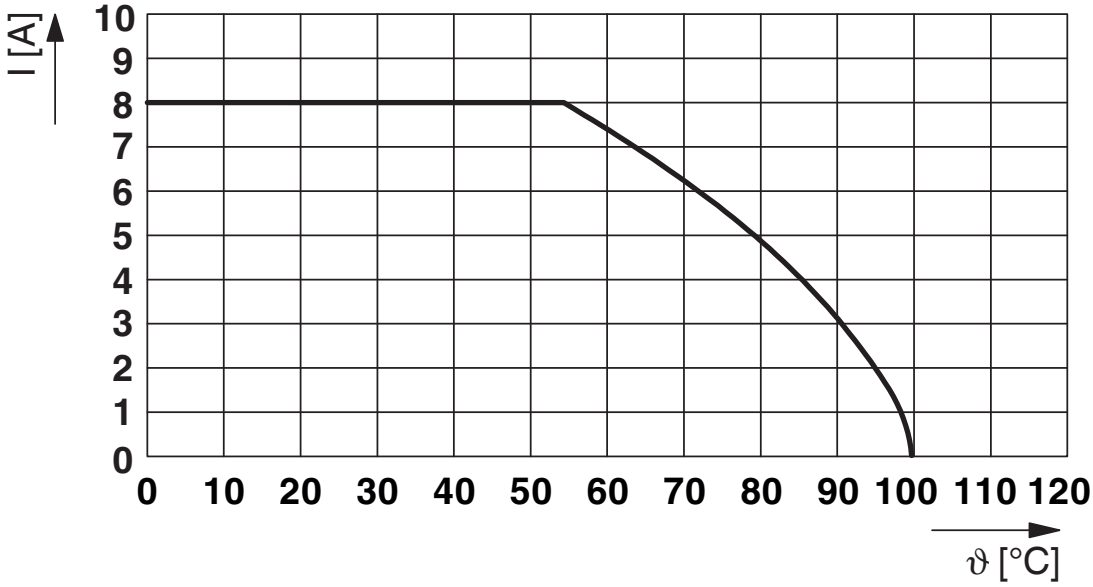

Zulassungen

Zum Herunterladen von Zertifikaten besuchen Sie die Produktdetailseite: https://www.phoenixcontact.com/de/produkte/1852820

cUL Recognized
Zulassungs-ID: E118976

	Nennspannung U_N	Nennstrom I_N	Querschnitt AWG	Querschnitt mm^2
keine				
	250 V	8 A	30 - 14	-

UL Recognized
Zulassungs-ID: E118976

	Nennspannung U_N	Nennstrom I_N	Querschnitt AWG	Querschnitt mm^2
keine				
	250 V	8 A	30 - 14	-

UL Recognized
Zulassungs-ID: E221474-20240615

	Nennspannung U_N	Nennstrom I_N	Querschnitt AWG	Querschnitt mm^2
keine				
	250 V	8 A	-	-

cUL Recognized
Zulassungs-ID: E221474-20240615

	Nennspannung U_N	Nennstrom I_N	Querschnitt AWG	Querschnitt mm^2
keine				
	250 V	8 A	-	-

Klassifikationen

ECLASS

ECLASS-13.0	27440192
ECLASS-15.0	27440192

ETIM

ETIM 9.0	EC002943

UNSPSC

UNSPSC 21.0	39121400

Environmental product compliance

EU RoHS

Erfüllt die Anforderungen nach RoHS-Richtlinie	Ja, Keine Ausnahmeregelungen

China RoHS

Environment friendly use period (EFUP)	EFUP-E
	Keine Gefahrstoffe über den Grenzwerten

EU REACH SVHC

Hinweis auf REACH-Kandidatenstoff (CAS-Nr.)	Kein Stoff mit einem Massenanteil von mehr als 0,1 %

EF3.0 Klimawandel

CO2e kg	0,07 kg CO2e

Phoenix Contact 2025 © - Alle Rechte vorbehalten
https://www.phoenixcontact.com

PHOENIX CONTACT Deutschland GmbH
Flachsmarktstraße 8
D-32825 Blomberg
+49 52 35/3-1 20 00
info@phoenixcontact.de