# SACC-V-3CON-PG9/BI-1L-S - Ventilstecker

1671140

https://www.phoenixcontact.com/de/produkte/1671140

Bitte beachten Sie, dass die in diesem PDF-Dokument angezeigten Daten aus unserem Online-Katalog generiert wurden. Bitte finden Sie die vollständigen Daten in der Benutzer-Dokumentation. Es gelten unsere Allgemeinen Nutzungsbedingungen für Downloads.

Ventilstecker, Universal, 3-polig, Ventilstecker BI (11 mm), Schraubanschluss, Kabelverschraubung Pg9, Leitungsaußendurchmesser 6 mm ... 8 mm

## Kaufmännische Daten

| | |
|---|---|
| Artikelnummer | 1671140 |
| Verpackungseinheit | 1 Stück |
| Mindestbestellmenge | 1 Stück |
| Verkaufsschlüssel | C1 - Sensor-Aktor-Kabel |
| Produktschlüssel | AF2DCA |
| GTIN | 4017918134990 |
| Gewicht pro Stück (inklusive Verpackung) | 31,7 g |
| Gewicht pro Stück (exklusive Verpackung) | 31,41 g |
| Zolltarifnummer | 85366990 |
| Ursprungsland | CN |

## Technische Daten

### Hinweise

| | |
|---|---|
| Montagehinweis | ACHTUNG: Beachten Sie beim Verlegen von Leitungen die zulässigen Biegeradien, da durch zu große Biegekräfte die Schutzart gefährdet wird. Fangen Sie vor dem Steckverbinder mechanische Lasten ab, z. B. durch Kabelbinder. |

### Artikeleigenschaften

| | |
|---|---|
| Produkttyp | Ventilsteckverbinder |
| Sensorart | Universal |
| Polzahl | 3 |
| Anzahl der Kabelabgänge | 1 |
| Geschirmt | nein |
| Pg-Verschraubung | Pg9 |

Isolationseigenschaften

| | |
|---|---|
| Überspannungskategorie | II |
| Verschmutzungsgrad | 3 |

### Materialangaben

| | |
|---|---|
| Brennbarkeitsklasse nach UL 94 | HB |
| Material Gehäuse Ventilstecker | PA |
| Material Kontakt | CuSn |
| Material Kontakteinsatz Ventilstecker | PBT |
| Material Kontaktoberfläche | Ag |

### Maße

Außenmaß

| | |
|---|---|
| Außendurchmesser | 6 mm ... 8 mm |

### Elektrische Eigenschaften

| | |
|---|---|
| Durchgangswiderstand | ≤ 4 mΩ |
| Isolationswiderstand | > 2 GΩ |
| Nennspannung $U_N$ | 24 V AC |
| | 24 V DC |
| Nennstrom $I_N$ | 4 A |
| Schutzbeschaltung | Überspannungsschutz; Z-Diode |

### Mechanische Eigenschaften

Mechanische Daten

| | |
|---|---|
| Steckzyklen | 50 (Ventilsteckverbinder) |

### Signalisierung

| | |
|---|---|
| Statusanzeige | LED (gelb) |
| Statusanzeige vorhanden | ja |

## Anschlussdaten

| | |
|---|---|
| Anschlussart | Schraubanschluss |
| Anschlussquerschnitt | 0,34 mm² ... 2,5 mm² |
| Anschlussquerschnitt AWG | 22 ... 13 |

## Steckverbinder

Anschluss 1

| | |
|---|---|
| Bauform Kopf | Ventilstecker |
| Gewindeart Kopf | BI (11 mm) |

## Umwelt- und Lebensdauerbedingungen

Umgebungsbedingungen

| | |
|---|---|
| Schutzart | IP65 |
| Umgebungstemperatur (Betrieb) (Ventilstecker) | -25 °C ... 60 °C (Ventilstecker) |

## Zeichnungen

Maßzeichnung

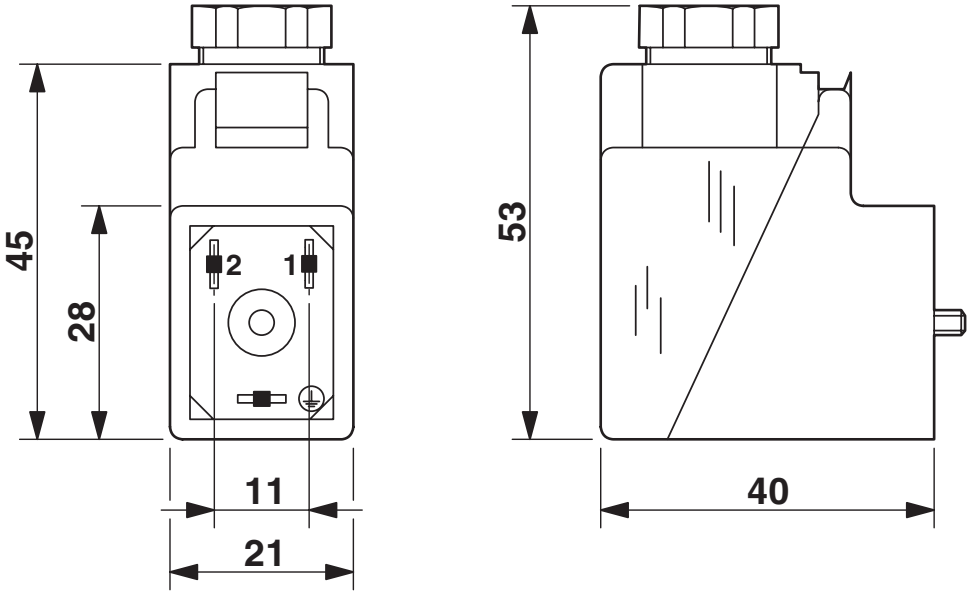


Schaltplan

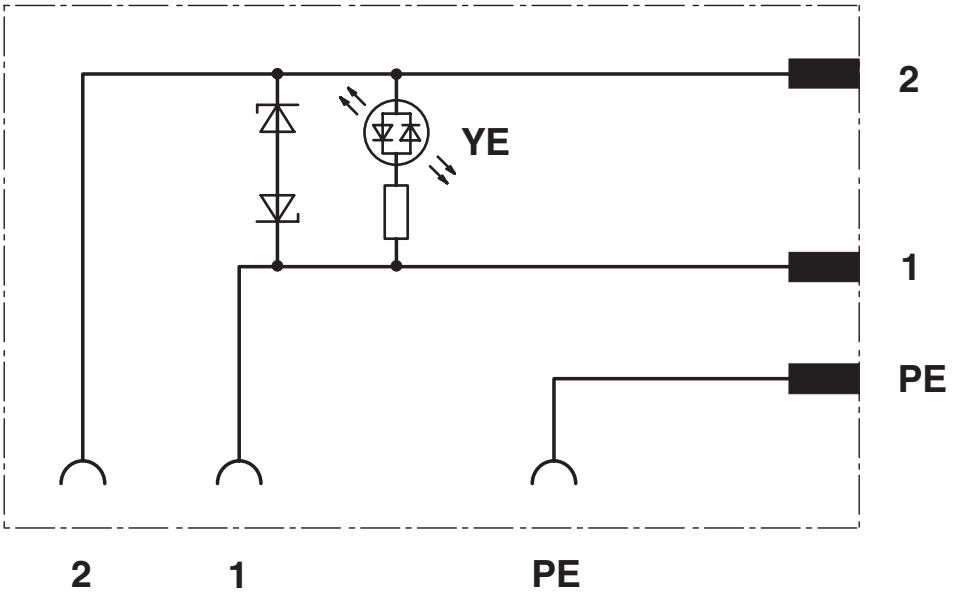

## Klassifikationen

### ECLASS

| | |
|---|---|
| ECLASS-13.0 | 27440105 |
| ECLASS-15.0 | 27440105 |

### ETIM

| | |
|---|---|
| ETIM 9.0 | EC003623 |

### UNSPSC

| | |
|---|---|
| UNSPSC 21.0 | 31251500 |

## Environmental product compliance

EU RoHS

| | |
|---|---|
| Erfüllt die Anforderungen nach RoHS-Richtlinie | Ja |
| Ausnahmeregelungen soweit bekannt | 6(c), 7(c)-I |

China RoHS

| | |
|---|---|
| Environment friendly use period (EFUP) | EFUP-25 |
| | Eine artikelbezogene China RoHS Deklarationstabelle finden Sie im Downloadbereich zum jeweiligen Artikel unter „Herstellererklärung“. Für alle Artikel mit EFUP-E wird keine China RoHS Deklarationstabelle ausgestellt und benötigt. |

EU REACH SVHC

| | |
|---|---|
| Hinweis auf REACH-Kandidatenstoff (CAS-Nr.) | Lead(CAS-Nr.: 7439-92-1) |
| SCIP | 468cea43-bc30-4adf-b542-fdc5ee5e190a |

Phoenix Contact 2025 © - Alle Rechte vorbehalten
https://www.phoenixcontact.com

PHOENIX CONTACT Deutschland GmbH
Flachsmarktstraße 8
D-32825 Blomberg
+49 52 35/3-1 20 00
info@phoenixcontact.de