CUC-IA5M-J1ST-AB/R4T-L1 - RJ45-Leiterplatten-Steckverbinder

1664067

https://www.phoenixcontact.com/de/produkte/1664067

Bitte beachten Sie, dass die in diesem PDF-Dokument angezeigten Daten aus unserem Online-Katalog generiert wurden. Bitte finden Sie die vollständigen Daten in der Benutzer-Dokumentation. Es gelten unsere Allgemeinen Nutzungsbedingungen für Downloads.

RJ45-Leiterplatten-Steckverbinder, Polzahl: 8, 100 MBit/s

Ihre Vorteile

- Vereinfachter Ethernet-Design-Prozess durch integrierte Befilterung
- Reduzierung von Leiterplattenkomplexität und Verringerung von EMV-Risiken
- Automatisierte Verarbeitung durch Reflow-Lötfähigkeit
- Optimale Variante für jede Applikation dank großer Produktvielfalt
- Gewappnet für anspruchsvolle Einsatzgebiete durch industrielles Design

Kaufmännische Daten

Artikelnummer	1664067
Verpackungseinheit	50 Stück
Mindestbestellmenge	150 Stück
Verkaufsschlüssel	D1 - Steckverbinder
Produktschlüssel	ABNAFA
GTIN	4067923204812
Gewicht pro Stück (inklusive Verpackung)	8,75 g
Gewicht pro Stück (exklusive Verpackung)	6,1 g
Zolltarifnummer	85366930
Ursprungsland	CN

Technische Daten

Artikeleigenschaften

Produkttyp	Datensteckverbinder (geräteseitig)
Polzahl	8
Steckgesicht	RJ45
Gehäuseschirmfedern	nein
Anzahl der Steckplätze	1
Geschirmt	ja

Isolationseigenschaften

Überspannungskategorie	I
Verschmutzungsgrad	2

Elektrische Eigenschaften

Bemessungsstoßspannung	1,5 kV
Bemessungsstoßspannung (III/3)	1,5 kV
Bemessungsstrom	0,5 A
Isolationswiderstand	> 500 MΩ
Übertragungsmedium	Kupfer
Übertragungsrate	100 MBit/s
Übertragungsgeschwindigkeit	10/100 MBit/s

Signalisierung

Statusanzeige	2 x LED (grün, gelb)
Statusanzeige vorhanden	ja

Maße

Breite	15,9 mm
Höhe	17,13 mm
Länge	21,35 mm
Bauhöhe	13,63 mm
Orientierung zur PCB	90,00 °
Datenpinlänge	3,50 mm

Materialangaben

Material Metalloberfläche Kontaktbereich (Deckschicht)	Au (0,762 µm / 30 µ")
Material Metalloberfläche Kontaktbereich (Zwischenschicht)	Ni (1,270 µm min / 50 µ" min)
Material Metalloberfläche Lötbereich (Zwischenschicht)	Ni (1,016 µm min / 40 µ" min)
Material Metalloberfläche Lötbereich (Deckschicht)	Sn (3,048 µm min / 120 µ" min)
Material	Kupferlegierung (Gehäuse (Schirmung))
	Ni (0.762 µm min / 30 µ" min) (Gehäuse Schirmung (Deckschicht))

Material Kontakt	Phosphor Bronze
Material	LCP (Gehäuse (Buchse / Insert))
Brennbarkeitsklasse nach UL 94	V0

Kabel / Leitung

Halogenfreiheit	ja

Mechanische Eigenschaften

Mechanische Daten

Steckzyklen	> 750
Steckkraft pro Signalkontakt	< 20,00 N
Ziehkraft pro Signalkontakt	< 20 N

Umwelt- und Lebensdauerbedingungen

Prüfspezifikation

Prüfspezifikation	IEC 60603-7

Umgebungsbedingungen

Schutzart (gesteckt)	IP20
Schutzart	IP20
Umgebungstemperatur (Betrieb)	-40 °C ... 85 °C
Umgebungstemperatur (Lagerung/Transport)	-40 °C ... 85 °C

Montage

Montageart	THT-Welle

Verarbeitungshinweise

Classification Temperature T_c	260 °C

Verpackungsangaben

Verpackungsart	Tray

Zeichnungen

Diagramm

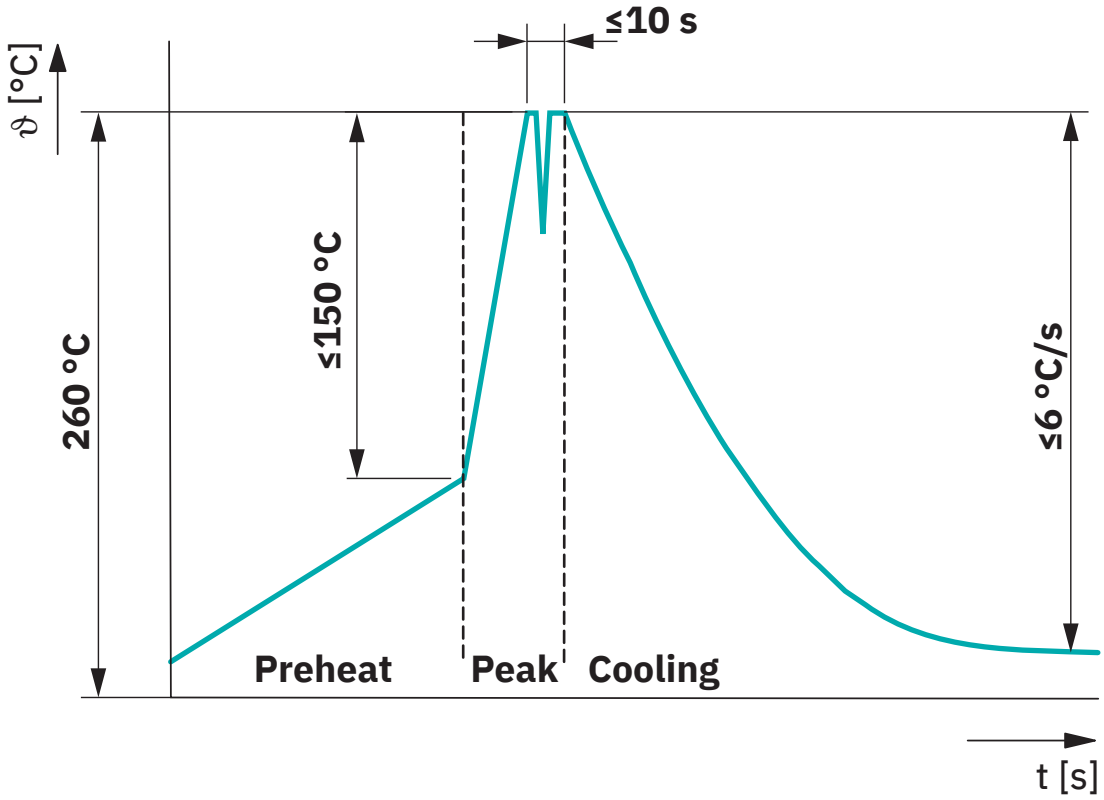

Classification wave soldering profile

Schaltplan

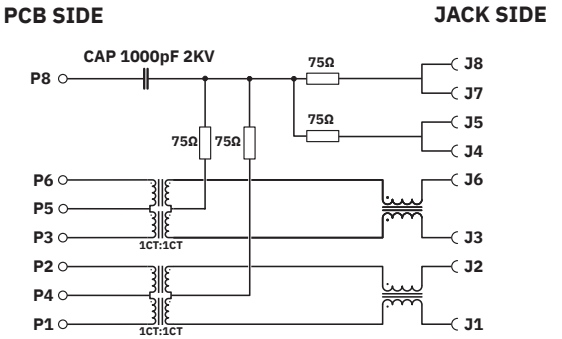

ELECTRONICAL SPECIFICATIONS

1. ACCORDING TO IEEE 802.3

2. TURN RATIO @100KHz:	(P1~P2):(J1~J2) = 1:1±5% (P3~P6):(J3~J6) = 1:1±5%	
3. PRIMARY INDUCTANCE:	350µH MIN @100KHz 0,1V 8mA DC BIAS	
4. DC RESISTANCE:	1,2 OHMS MAX	
5. INSERTION LOSS:	1-100MHz	-1,2dB MAX
6. RETURN LOSS:	1-30MHz 30-60MHz 60-80MHz	-16dB MIN -12dB MIN -10dB MIN
7. CROSS TALK:	1-100MHz	-30dB MIN
8. COMMON TO COMMON MODE ATTENUATION:	1-100MHz	-30dB MIN

9. ISOLATION: PHY SIDE TO LINE SIDE: 1500VAC or 2250VDC

Schaltplan

Zulassungen

Zum Herunterladen von Zertifikaten besuchen Sie die Produktdetailseite: https://www.phoenixcontact.com/de/produkte/1664067

cULus Recognized
Zulassungs-ID: E140403-20250401

Klassifikationen

ECLASS

ECLASS-13.0	27460201
ECLASS-15.0	27460201

ETIM

ETIM 9.0	EC002637

Environmental product compliance

EU RoHS

Erfüllt die Anforderungen nach RoHS-Richtlinie	Ja, Keine Ausnahmeregelungen

China RoHS

Environment friendly use period (EFUP)	EFUP-E
	Keine Gefahrstoffe über den Grenzwerten

EU REACH SVHC

Hinweis auf REACH-Kandidatenstoff (CAS-Nr.)	Kein Stoff mit einem Massenanteil von mehr als 0,1 %

Phoenix Contact 2025 © - Alle Rechte vorbehalten
https://www.phoenixcontact.com

PHOENIX CONTACT Deutschland GmbH
Flachsmarktstraße 8
D-32825 Blomberg
+49 52 35/3-1 20 00
info@phoenixcontact.de