VS-A-F-IP67-BK - Anbaurahmen

1658668

https://www.phoenixcontact.com/de/produkte/1658668

Bitte beachten Sie, dass die in diesem PDF-Dokument angezeigten Daten aus unserem Online-Katalog generiert wurden. Bitte finden Sie die vollständigen Daten in der Benutzer-Dokumentation. Es gelten unsere Allgemeinen Nutzungsbedingungen für Downloads.

Anbaurahmen, IP67, für Freenet-System, für runden Montageausschnitt, mit Dichtung, ohne Befestigungsschrauben, Farbe: schwarz

Kaufmännische Daten

Artikelnummer	1658668
Verpackungseinheit	5 Stück
Mindestbestellmenge	5 Stück
Verkaufsschlüssel	D1 - Steckverbinder
Produktschlüssel	ABNNDA
GTIN	4046356163200
Gewicht pro Stück (inklusive Verpackung)	6,6 g
Gewicht pro Stück (exklusive Verpackung)	5,73 g
Zolltarifnummer	85389099
Ursprungsland	DE

Technische Daten

Artikeleigenschaften

Produkttyp	Anbaurahmen
Anwendung	Freenet
Bauform	Variante 6
Polzahl	8
Steckgesicht	RJ45
Anzahl der Steckplätze	1

Isolationseigenschaften

Verschmutzungsgrad	2

Elektrische Eigenschaften

Übertragungsmedium	Kupfer

Maße

Maßzeichnung	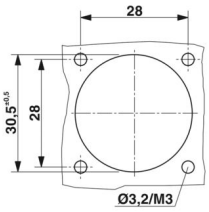
Breite	36 mm
Höhe	36 mm
Tiefe	27,5 mm
Länge	27,6 mm

Materialangaben

Farbe	schwarz
Material	Kunststoff
Brennbarkeitsklasse nach UL 94	V0
Material Dichtung	NBR
Material Dichtung Flachdichtung	NBR
Material Gehäuse	Kunststoff
Material Gehäuseoberfläche	PA, lichtgrau
Material Kontaktoberfläche	Au/Ni
Material Kontaktträger	Polyester GF

Mechanische Eigenschaften

Mechanische Daten

Steckzyklen	≥ 1000

Umwelt- und Lebensdauerbedingungen

Umgebungsbedingungen

Schutzart	IP65/IP67
Umgebungstemperatur (Betrieb)	-40 °C ... 80 °C

Montage

Montageart	Vorderwandmontage

Zeichnungen

Maßzeichnung

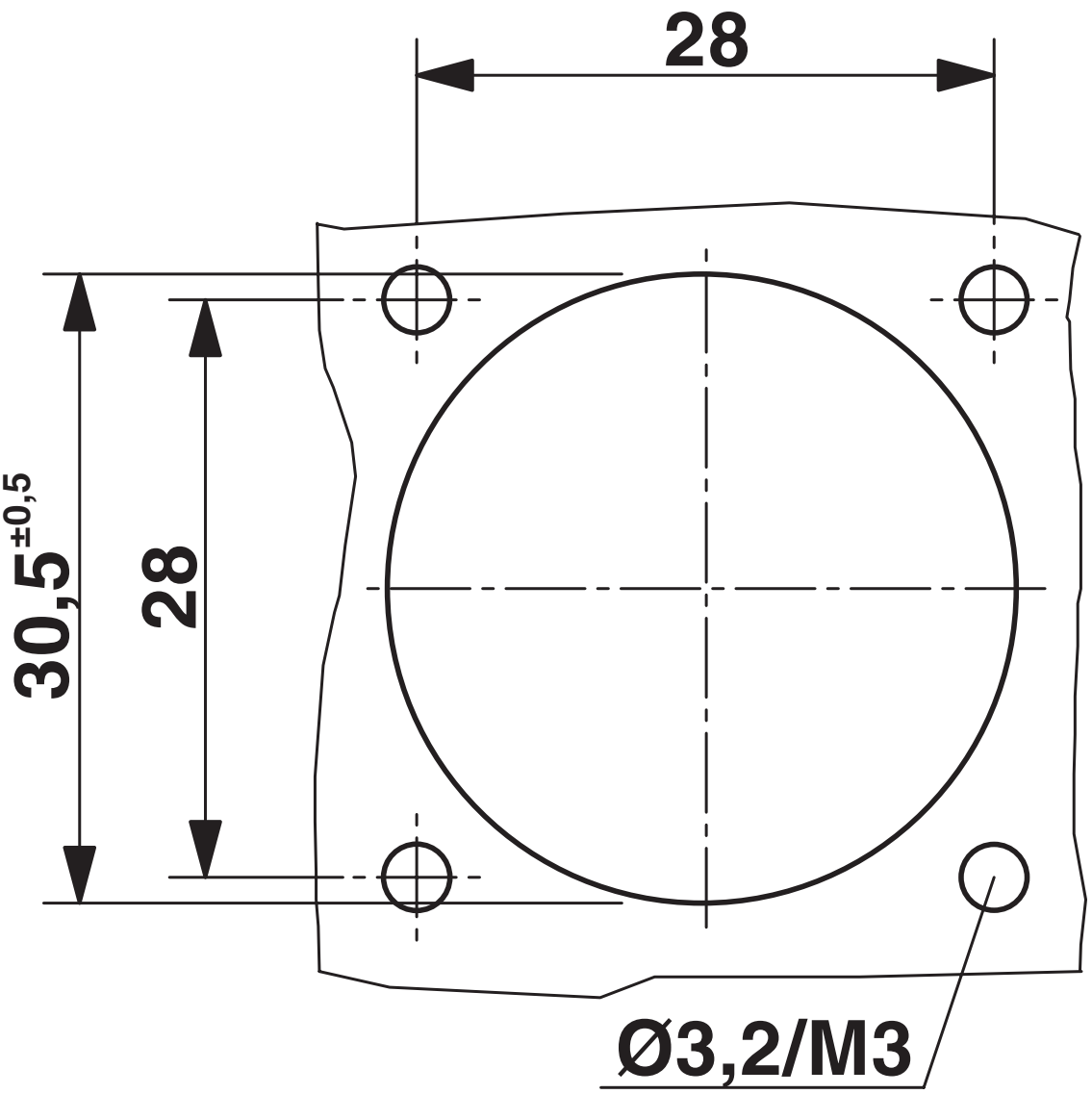

Montageausschnitt

Klassifikationen

ECLASS

ECLASS-13.0	27440392
ECLASS-15.0	27440392

ETIM

ETIM 9.0	EC002943

UNSPSC

UNSPSC 21.0	39121400

Environmental product compliance

EU RoHS

Erfüllt die Anforderungen nach RoHS-Richtlinie	Ja, Keine Ausnahmeregelungen

China RoHS

Environment friendly use period (EFUP)	EFUP-E
	Keine Gefahrstoffe über den Grenzwerten

EU REACH SVHC

Hinweis auf REACH-Kandidatenstoff (CAS-Nr.)	Kein Stoff mit einem Massenanteil von mehr als 0,1 %

Phoenix Contact 2025 © - Alle Rechte vorbehalten
https://www.phoenixcontact.com

PHOENIX CONTACT Deutschland GmbH
Flachsmarktstraße 8
D-32825 Blomberg
+49 52 35/3-1 20 00
info@phoenixcontact.de