VS-PPC-F1-SCRJ-POBK-1RP - Anbaurahmen

1657889

https://www.phoenixcontact.com/de/produkte/1657889

Bitte beachten Sie, dass die in diesem PDF-Dokument angezeigten Daten aus unserem Online-Katalog generiert wurden. Bitte finden Sie die vollständigen Daten in der Benutzer-Dokumentation. Es gelten unsere Allgemeinen Nutzungsbedingungen für Downloads.

SC-RJ-Anbaurahmen, IP67, für Push-Pull Verriegelung, Kunststoff, für Transceiver, für rechteckigen Montageausschnitt, mit Dichtung, ohne Befestigungsschrauben

Kaufmännische Daten

Artikelnummer	1657889
Verpackungseinheit	1 Stück
Mindestbestellmenge	1 Stück
Verkaufsschlüssel	D1 - Steckverbinder
Produktschlüssel	ABNODF
GTIN	4046356131957
Gewicht pro Stück (inklusive Verpackung)	5,33 g
Gewicht pro Stück (exklusive Verpackung)	4,6 g
Zolltarifnummer	85366990
Ursprungsland	DE

Technische Daten

Hinweise

Allgemein	Dieses Produkt entspricht der Richtlinie PROFINET Cabling and Interconnection Technology Guideline for PROFINET, Version 2.00, Order No: 2.252, Kapitel 8.4 Connectors for outside environment (optical fibre) und Kapitel 13 Application specific Cabling and Interconnection Technology (AIDA)

Artikeleigenschaften

Produkttyp	Anbaurahmen
Anwendung	Leiterplattenanschluss SCRJ
Bauform	SC-RJ
Polzahl	2
Steckgesicht	SC-RJ

Isolationseigenschaften

Verschmutzungsgrad	2

Anschlussdaten

Anschlusstechnik

Anschlussart	Federkraftanschluss

Maße

Maßzeichnung	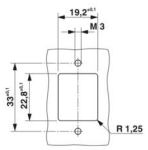
Breite	22,2 mm
Höhe	42 mm

Materialangaben

Farbe	schwarz
Material	Kunststoff
Brennbarkeitsklasse nach UL 94	V0
Material Dichtung	NBR
Material Gehäuse	Kunststoff
Material Gehäuseoberfläche	PA, lichtgrau
Material Kontaktoberfläche	Au/Ni
Material Kontaktträger	Polyester GF

Mechanische Eigenschaften

Mechanische Daten

Steckzyklen	≥ 500

Umwelt- und Lebensdauerbedingungen

Umgebungsbedingungen

Schutzart	IP65/IP67
Umgebungstemperatur (Betrieb)	-40 °C ... 80 °C

Montage

Montageart	Vorderwandmontage

Zeichnungen

Maßzeichnung

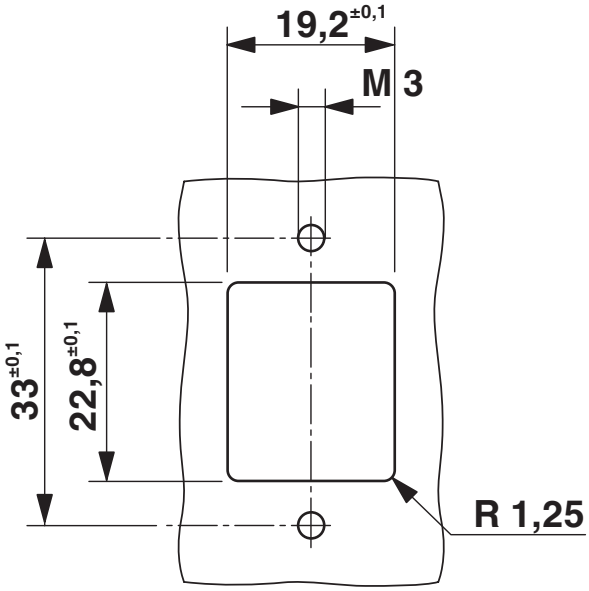

Montageausschnitt

Maßzeichnung

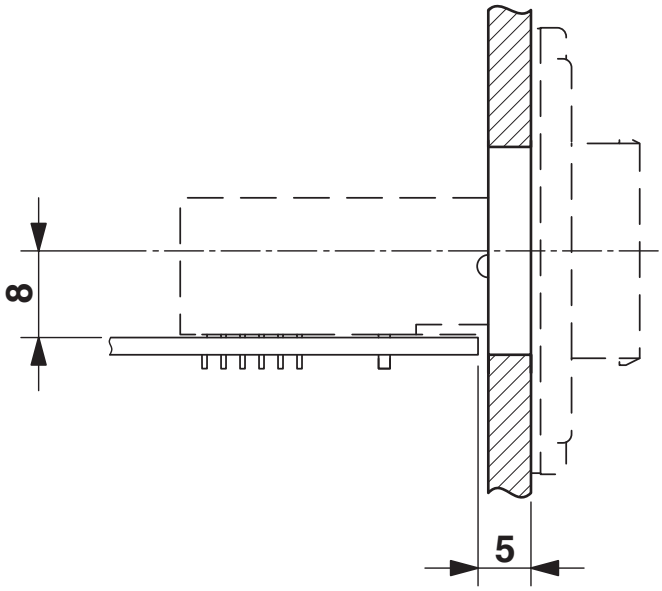

Montageausschnitt

Bohrplan/Lötpadgeometrie

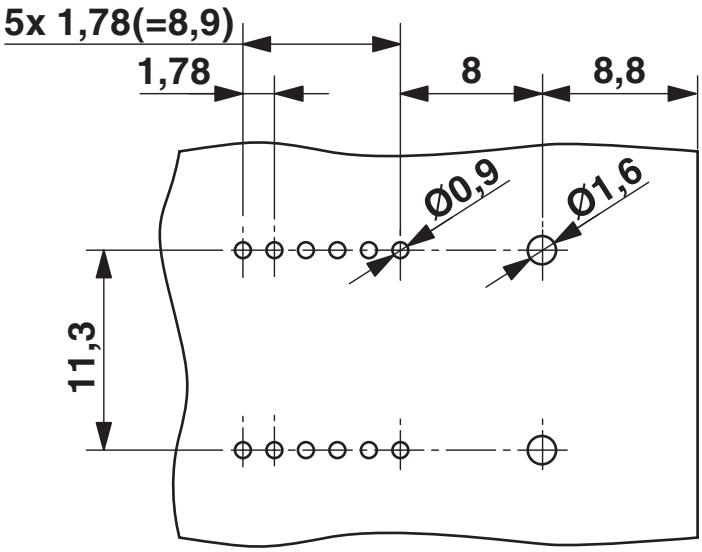

Bohrplan

Klassifikationen

ECLASS

ECLASS-13.0	27440210
ECLASS-15.0	27440210

ETIM

ETIM 9.0	EC002310

UNSPSC

UNSPSC 21.0	39121400

Environmental product compliance

EU RoHS

Erfüllt die Anforderungen nach RoHS-Richtlinie	Ja, Keine Ausnahmeregelungen

China RoHS

Environment friendly use period (EFUP)	EFUP-E
	Keine Gefahrstoffe über den Grenzwerten

EU REACH SVHC

Hinweis auf REACH-Kandidatenstoff (CAS-Nr.)	Kein Stoff mit einem Massenanteil von mehr als 0,1 %

Phoenix Contact 2025 © - Alle Rechte vorbehalten
https://www.phoenixcontact.com

PHOENIX CONTACT Deutschland GmbH
Flachsmarktstraße 8
D-32825 Blomberg
+49 52 35/3-1 20 00
info@phoenixcontact.de