HC-B 10-A-DT-PEL-F - Klemmenadapter

1648393

https://www.phoenixcontact.com/de/produkte/1648393

Bitte beachten Sie, dass die in diesem PDF-Dokument angezeigten Daten aus unserem Online-Katalog generiert wurden. Bitte finden Sie die vollständigen Daten in der Benutzer-Dokumentation. Es gelten unsere Allgemeinen Nutzungsbedingungen für Downloads.

HEAVYCON Klemmenadapter Buchseneinsatz, Serie B10, 10-polig, für die linke Schaltschrankseite, Push-in-Anschluss

Ihre Vorteile

- Einfache Installation ohne Werkzeug, auch im eingebauten Zustand, durch Push-in-Anschlusstechnik
- Kürzeste Installationszeit im Vergleich zu anderen Anschlusstechniken
- Schnell und mühelos verdrahten, besonders unter beengten Platzverhältnissen
- Automatisierte Verkabelung durch Roboter möglich
- Sichere Verdrahtung und Bedienung durch farblich abgesetzten Betätiger
- Schock und vibrationsfest gemäß DIN EN 61373

Kaufmännische Daten

Artikelnummer	1648393
Verpackungseinheit	5 Stück
Mindestbestellmenge	5 Stück
Verkaufsschlüssel	D1 - Steckverbinder
Produktschlüssel	AF7ADC
GTIN	4046356092111
Gewicht pro Stück (inklusive Verpackung)	92,44 g
Gewicht pro Stück (exklusive Verpackung)	95,03 g
Zolltarifnummer	85366990
Ursprungsland	CN

Technische Daten

Hinweise

Allgemein	Für HEAVYCON-ADVANCE-Anbauflansche und HEAVYCON-Anbaugehäuse der Bauform B10
Allgemein	Steckverbinder dürfen nur last-/spannungslos betätigt werden

Artikeleigenschaften

Produkttyp	Klemmenadapter
Produktfamilie	HC-B
Serie	HC-B
Bauform	B10
Polzahl	10
Steckgesicht	10+PE
Kontaktnummerierung	1 - 10

Isolationseigenschaften

Überspannungskategorie	III
Verschmutzungsgrad	3

Elektrische Eigenschaften

Bemessungsspannung (III/3)	500 V
Bemessungsstoßspannung	6 kV
Bemessungsstrom	16 A
SCCR	5 kA (UL 2237)

Anschlussdaten

Anschlusstechnik

Anschlusstechnik	Push-in-Anschluss

Leiteranschluss

Anschlussquerschnitt	0,5 mm² ... 2,5 mm²
Anschlussquerschnitt AWG	22 ... 12
Abisolierlänge der Einzelader	10 mm (13 mm mit Aderendhülse)

Maße

Maßzeichnung	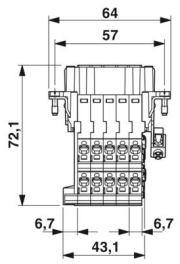

Breite	34 mm
Höhe	72,1 mm
Länge	64 mm
Bohrlochabstand horizontal	57 mm
Bohrlochabstand vertikal	27 mm

Materialangaben

Brennbarkeitsklasse nach UL 94	V0
Material Kontakt	Kupferlegierung
Material Kontaktoberfläche	Ag
Material Kontaktträger	PA
Normen / Bestimmungen	PA

Kabel / Leitung

Abisolierlänge der Einzelader	10 mm (13 mm mit Aderendhülse)

Mechanische Eigenschaften

Mechanische Daten

Steckzyklen	≥ 500

Umwelt- und Lebensdauerbedingungen

Umgebungsbedingungen

Schutzart	IP20
Umgebungstemperatur (Betrieb)	-40 °C ... 125 °C

Normen und Bestimmungen

Bau- und Prüfvorschriften	DIN EN 61984
	DIN EN 60664
	IEC 60352
Prüfungen	DIN EN 61984
	DIN EN 60664
	IEC 60352

Prüfung

Normen/Bestimmungen	PA: Brandschutz in Schienenfahrzeugen - Anforderungssätze R22, R23 und R24 nach DIN EN 45545-2 (Gefahrenniveau HL1 - HL3)

Montage

Montagehinweis	Der bestimmungsgemäße Gebrauch sieht den Einbau in ein Gehäuse mit Schutzart IP54 oder besser vor
	Steckverbinder dürfen nur last-/spannungslos gesteckt werden.

Zeichnungen

Maßzeichnung

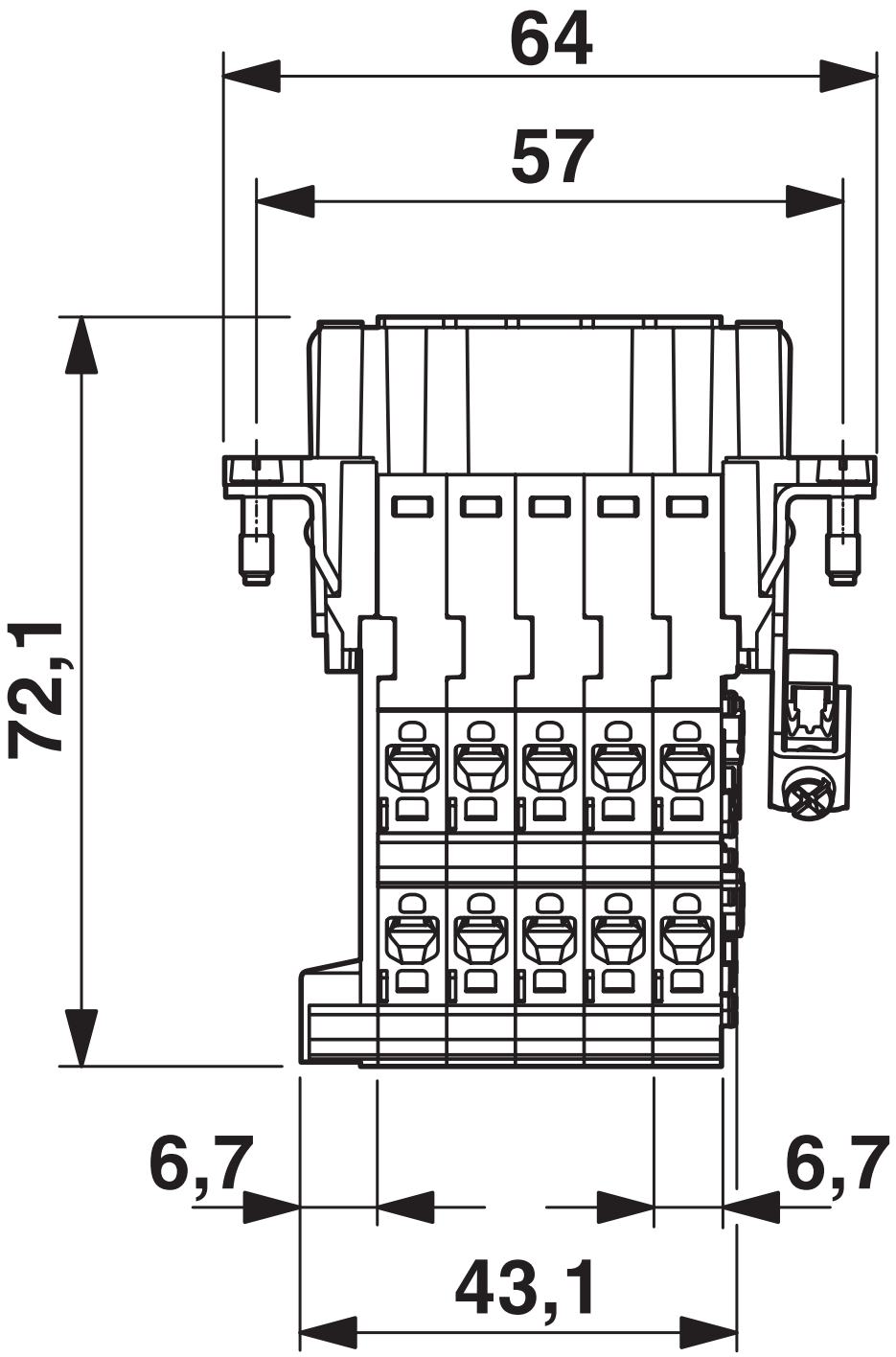

Maßzeichnung

Maßzeichnung

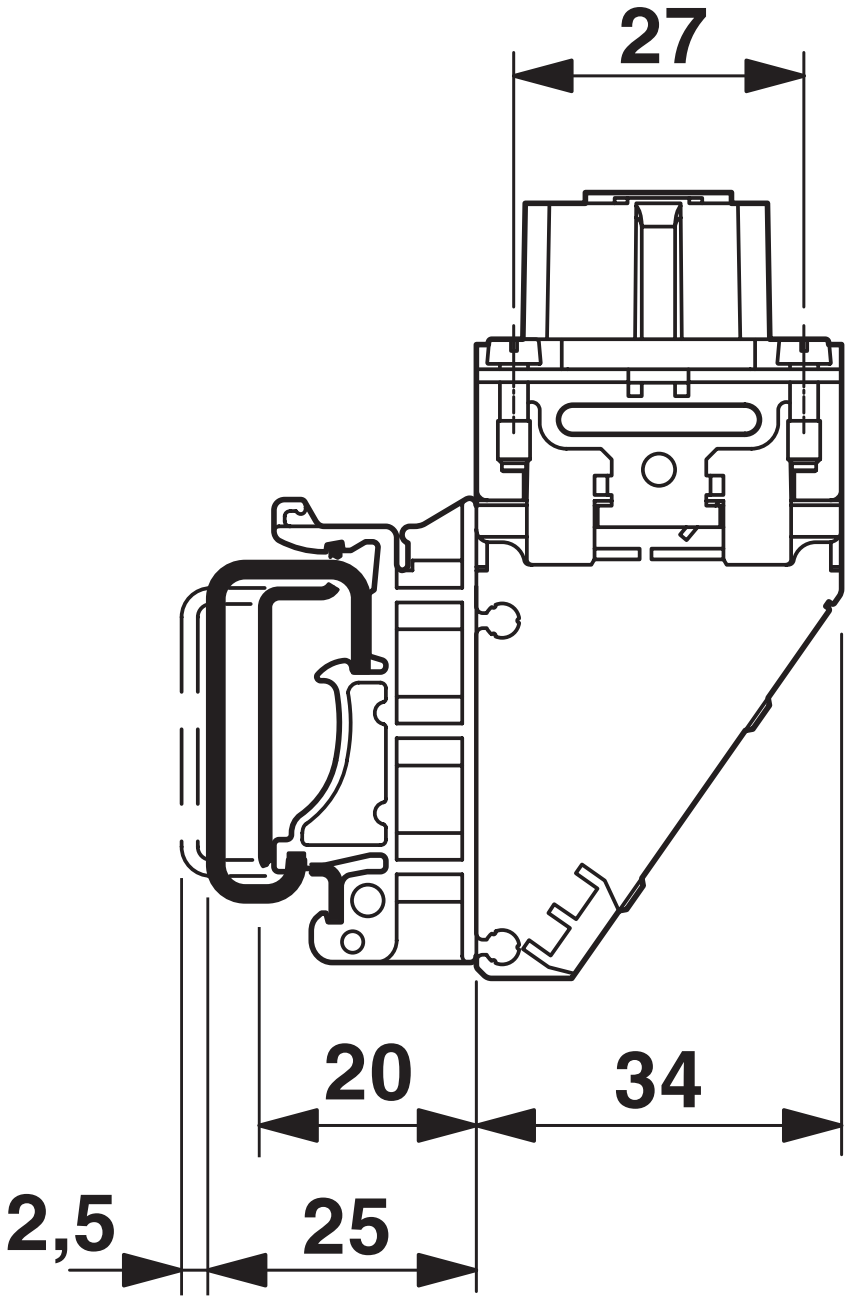

Maßzeichnung Seitenansicht

Applikationszeichnung

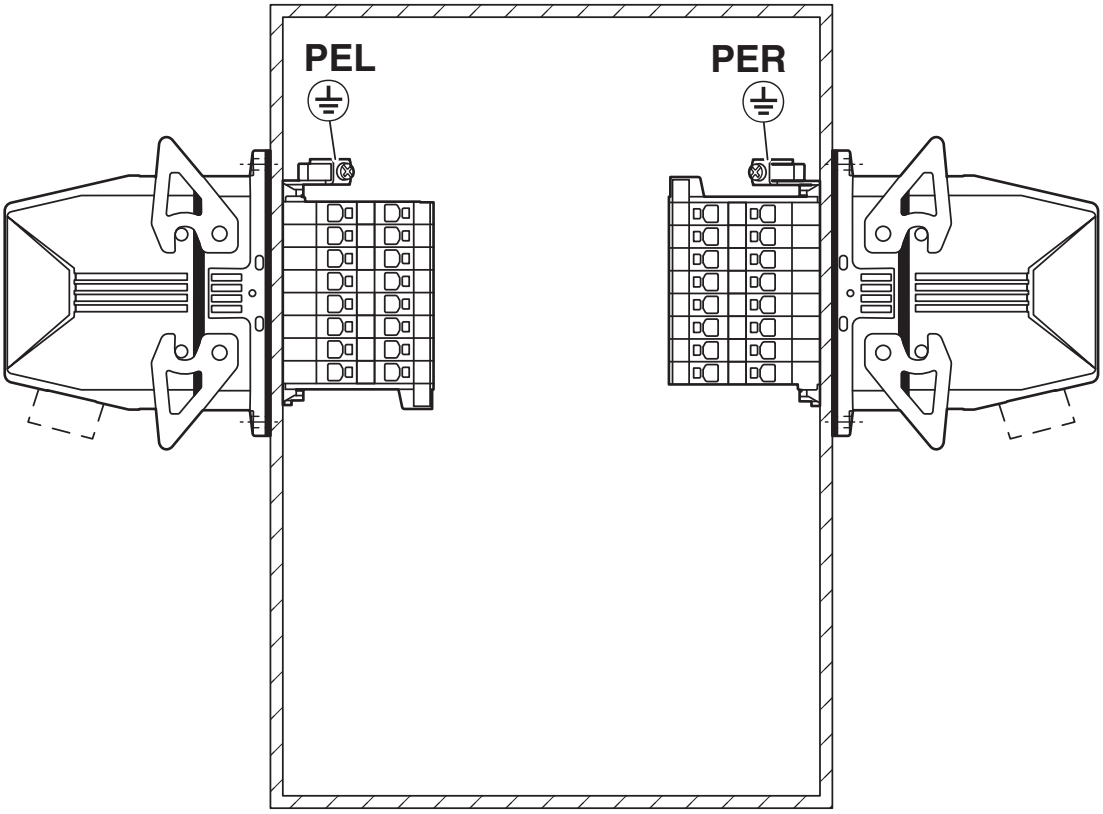

Einbaulage PE-Anschluss links / rechts (PEL / PER)

Schemazeichnung

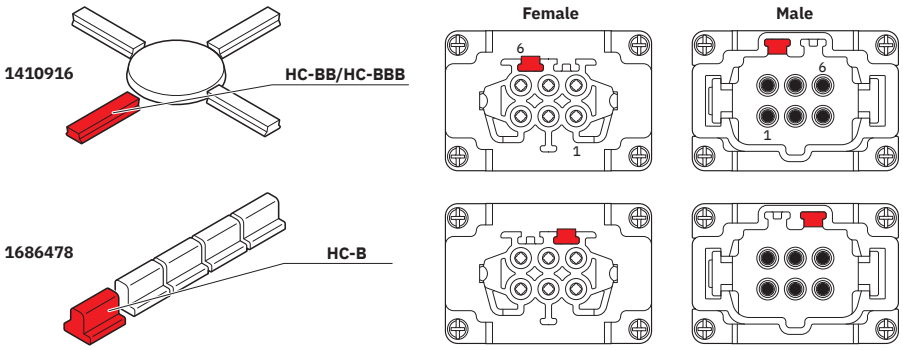

Kodiermöglichkeiten

Diagramm

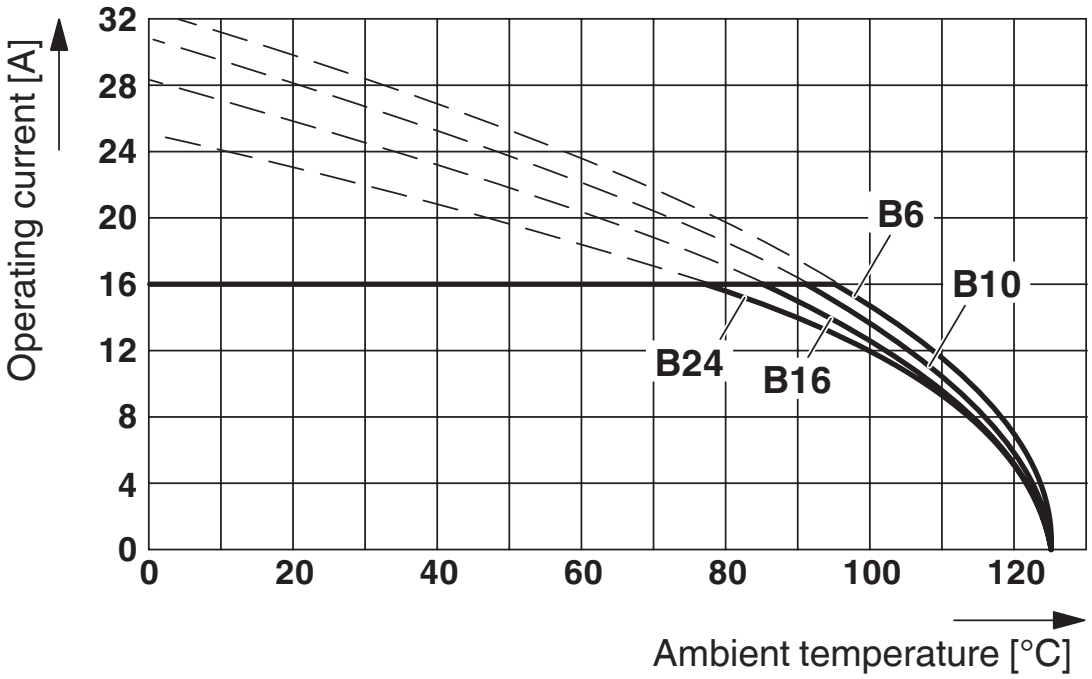

Derating-Diagramm

Zulassungen

Zum Herunterladen von Zertifikaten besuchen Sie die Produktdetailseite: https://www.phoenixcontact.com/de/produkte/1648393

CSA
Zulassungs-ID: 013631_6233_01

	Nennspannung U_N	Nennstrom I_N	Querschnitt AWG	Querschnitt mm^2
keine				
	600 V	13 A	22 - 14	-

cUL Recognized
Zulassungs-ID: E118976

	Nennspannung U_N	Nennstrom I_N	Querschnitt AWG	Querschnitt mm^2
keine				
	600 V	13 A	22 - 14	-

UL Recognized
Zulassungs-ID: E118976

	Nennspannung U_N	Nennstrom I_N	Querschnitt AWG	Querschnitt mm^2
keine				
	600 V	13 A	22 - 14	-

cULus Recognized
Zulassungs-ID: E468743

	Nennspannung U_N	Nennstrom I_N	Querschnitt AWG	Querschnitt mm^2
keine				
	600 V	13 A	- 14	-

Klassifikationen

ECLASS

ECLASS-13.0	27440222
ECLASS-15.0	27440222

ETIM

ETIM 9.0	EC000438

UNSPSC

UNSPSC 21.0	39121500

Environmental product compliance

EU RoHS

Erfüllt die Anforderungen nach RoHS-Richtlinie	Ja, Keine Ausnahmeregelungen

China RoHS

Environment friendly use period (EFUP)	EFUP-E
	Keine Gefahrstoffe über den Grenzwerten

EU REACH SVHC

Hinweis auf REACH-Kandidatenstoff (CAS-Nr.)	Kein Stoff mit einem Massenanteil von mehr als 0,1 %

Phoenix Contact 2025 © - Alle Rechte vorbehalten
https://www.phoenixcontact.com

PHOENIX CONTACT Deutschland GmbH
Flachsmarktstraße 8
D-32825 Blomberg
+49 52 35/3-1 20 00
info@phoenixcontact.de