SOL-SC-2ST-0-DC-4MPPT-1300EQSE - Generatoranschlusskasten

1639245

https://www.phoenixcontact.com/de/produkte/1639245

Bitte beachten Sie, dass die in diesem PDF-Dokument angezeigten Daten aus unserem Online-Katalog generiert wurden. Bitte finden Sie die vollständigen Daten in der Benutzer-Dokumentation. Es gelten unsere Allgemeinen Nutzungsbedingungen für Downloads.

Generatoranschlusskasten für Photovoltaikanlagen bis 1000 V DC zum Anschluss von 4x 2 Strings. Gleiche Anzahl von Eingangs- und Ausgangsstrings. Mit Überspannungsschutz (Typ 1/2), DC-Feuerwehr-Lasttrennschalter mit Fernzugriff und Kabelverschraubungen für die Eingangs- und Ausgangsseite.

Produktbeschreibung

Die Solarline Generatoranschlusskästen (GAKs) werden in kleinen Aufdachanlagen genauso wie in großen Freifeldanlagen eingesetzt. Die Hauptaufgaben der GAKs sind der Überspannungsschutz des PV-Systems, ggf. das Sammeln von Strings und das Durchschleifen des Schutz-Potenzialausgleichleiters zum örtlichen Potenzialausgleich.
Weitere Funktionen sind optional und abhängig von der Ausstattung.

Beispiele für optionale Funktionen sind der Schutz der Strings durch String-Sicherungen sowie das Freischalten der Strings per DC-Lasttrennschalter oder DC-Feuerwehrschalter.
Den vollen Funktionsumfang des GAKs können Sie aus seiner Artikelbezeichnung ableiten (siehe Anwenderhinweis zum Typenschlüssel des GAKs, herunterladbar im Bereich "Downloads").

Ihre Vorteile

- Schnelle Installation und Inbetriebnahme
- Normgerechte Schaltgerätekombination dank Anwendung der DIN EN 61439
- Anwendungsorientierte Beratung
- Großes Portfolio an vorrätigen Generatoranschlusskästen

Kaufmännische Daten

Artikelnummer	1639245
Verpackungseinheit	1 Stück
Mindestbestellmenge	1 Stück
Verkaufsschlüssel	R1 - Gehäuse+Schaltkästen
Produktschlüssel	DTHTCA
GTIN	4067923163102
Gewicht pro Stück (inklusive Verpackung)	12 kg
Gewicht pro Stück (exklusive Verpackung)	12 kg
Zolltarifnummer	85371098
Ursprungsland	DE

Technische Daten

Hinweise

Hinweis zum Anschluss (Strings)

Hinweis zum Anschluss	Anzahl von Eingangs- und Ausgangsstrings identisch

Artikeleigenschaften

Produkttyp	Generatoranschlusskasten
Ausstattung	DC-Feuerwehrschalter

Isolationseigenschaften

Schutzklasse	I

Elektrische Eigenschaften

Allgemein

MPP-Spannung U_n	max. 1000 V DC
Leerlaufspannung U_{OC}	max. 1100 V DC
Strom pro String I_{max}	max. 20 A
Summenstrom pro MPP-Tracker	max. 40 A

Feuerwehrschalter

Bemessungsbetriebsstrom DC-21A	40 A
Bemessungsbetriebsstrom DC-21B	40 A
Spannungsversorgung	230 V AC
Signalpegel Fernmeldekontakt	24 V DC (potenzialfrei)

Überspannungsschutz

EN Type	T1 / T2
IEC-Prüfklasse	T1 / T2
Schutzpegel U_p	≤ 3,5 kV
Gesamtableitstoßstrom I_{Total} (10/350) µs	5 kA
Gesamtableitstoßstrom I_{Total} (8/20) µs	40 kA

Eingangsdaten

DC

Anzahl der Eingänge (Strings)	2 (pro MPP-Tracker)
Anzahl unterstützter MPP-Tracker	4

Ausgangsdaten

DC

Anzahl der Ausgänge (MPP-Tracker)	4
Anzahl der Ausgänge (± pro MPP-Tracker)	2 (pro MPP-Tracker)

Anschlussdaten

DC-Eingang

Art der Leitungseinführung	Kabelverschraubung
Anschlussart	Push-in-Anschluss
Leitungsquerschnittsbereich	2,5 mm² ... 6 mm²
Leitungsaußendurchmesser	5 mm ... 7 mm

Blitzschutz-Potenzialausgleichs- & Erdungsleiter

Art der Leitungseinführung	Kabelverschraubung
Anschlussart	Push-in-Anschluss
Leitungsquerschnitt	2x 16 mm²
Leitungsaußendurchmesser	6 mm ... 13 mm

Feuerwehrschalter (Not-Aus)

Art der Leitungseinführung	Kabelverschraubung
Anschlussart	Push-in-Anschluss
Leitungsquerschnittsbereich	3x 0,2 mm² ... 6 mm² (100 V AC ... 240 V AC)
Leitungsaußendurchmesser	6 mm ... 13 mm

Feuerwehrschalter (Fernmeldekontakt)

Art der Leitungseinführung	Kabelverschraubung
Anschlussart	Push-in-Anschluss
Leitungsquerschnittsbereich	2x 0,2 mm² ... 6 mm² (potenzialfrei, max. 24 V DC)
Leitungsaußendurchmesser	6 mm ... 13 mm

DC-Ausgang

Art der Leitungseinführung	Kabelverschraubung
Anschlussart	Push-in-Anschluss
Leitungsquerschnittsbereich	2,5 mm² ... 6 mm²
Leitungsaußendurchmesser	5 mm ... 7 mm

Maße

Gehäuse

Breite	400 mm
Höhe	400 mm
Tiefe	200 mm

Materialangaben

Material Gehäuse	Polyester glasfaserverstärkt
Material Deckel/Tür	Polyester glasfaserverstärkt

Umwelt- und Lebensdauerbedingungen

Umgebungsbedingungen

Schutzart	IP65
Umgebungstemperatur (Betrieb)	-20 °C ... 45 °C

Normen und Bestimmungen

Normbezeichnung	Niederspannungs-Schaltgerätekombinationen - Teil 2: Energie-Schaltgerätekombinationen
Normen/Bestimmungen	EN 61439-2

Zeichnungen

Anschlusszeichnung

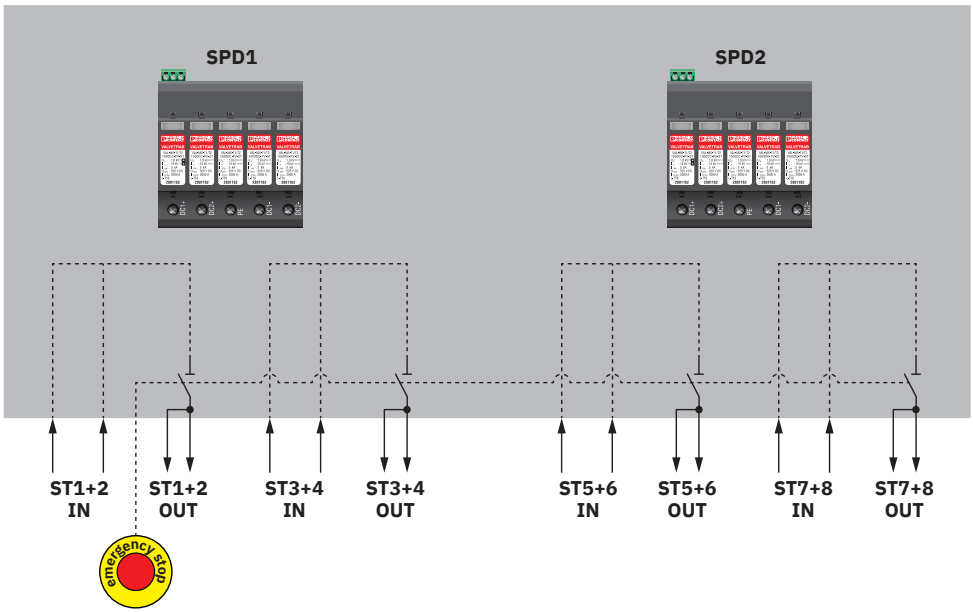

Schematische Applikationszeichnung

Klassifikationen

ECLASS

ECLASS-13.0	27171490
ECLASS-15.0	22570203

ETIM

ETIM 9.0	EC003857

Environmental product compliance

EU RoHS

Erfüllt die Anforderungen nach RoHS-Richtlinie	Ja, Keine Ausnahmeregelungen

China RoHS

Environment friendly use period (EFUP)	EFUP-E
	Keine Gefahrstoffe über den Grenzwerten

EU REACH SVHC

Hinweis auf REACH-Kandidatenstoff (CAS-Nr.)	Kein Stoff mit einem Massenanteil von mehr als 0,1 %

Phoenix Contact 2025 © - Alle Rechte vorbehalten
https://www.phoenixcontact.com

PHOENIX CONTACT Deutschland GmbH
Flachsmarktstraße 8
D-32825 Blomberg
+49 52 35/3-1 20 00
info@phoenixcontact.de