HC-B-AF-SET - Anbauflansch

1604638

https://www.phoenixcontact.com/de/produkte/1604638

Bitte beachten Sie, dass die in diesem PDF-Dokument angezeigten Daten aus unserem Online-Katalog generiert wurden. Bitte finden Sie die vollständigen Daten in der Benutzer-Dokumentation. Es gelten unsere Allgemeinen Nutzungsbedingungen für Downloads.

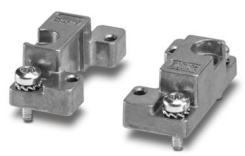

Anbauflansch für HEAVYCON-ADVANCE-Gehäuse, Set bestehend aus: 2 Anbauflanschen mit 4 selbstschneidenden Schrauben (M4,Torx®) und 4 Fächerunterlegscheiben

Kaufmännische Daten

Artikelnummer	1604638
Verpackungseinheit	1 Stück
Mindestbestellmenge	1 Stück
Verkaufsschlüssel	D1 - Steckverbinder
Produktschlüssel	AF7APZ
GTIN	4017918893262
Gewicht pro Stück (inklusive Verpackung)	30,86 g
Gewicht pro Stück (exklusive Verpackung)	28,7 g
Zolltarifnummer	85389099
Ursprungsland	CN

Technische Daten

Hinweise

Allgemein	1 Stück je Steckverbinder

Artikeleigenschaften

Produkttyp	Anbauflansch
Gehäuseart	Anbauflansch
Bauform	B6 - B24
Schutzdeckel	nein
Pg-Verschraubung	ohne

Anschlussdaten

Anzugsdrehmoment	0,8 Nm ... 1,2 Nm (Für M4-Befestigungsschrauben des Anbaugehäuses)

Maße

Maßzeichnung	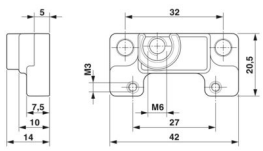
Breite	42 mm
Höhe	20,5 mm
Tiefe	14 mm
Bohrlochdurchmesser	4,5 mm

Materialangaben

Material	Aluminiumdruckguss

Mechanische Eigenschaften

Mechanische Daten

Verriegelungstyp	Mutter

Umwelt- und Lebensdauerbedingungen

Umgebungsbedingungen

Umgebungstemperatur (Betrieb)	-40 °C ... 125 °C

Montage

Montagehinweis	Um die Funktion des Schutzleiterkontaktes auch beim schrägen Stecken sicherzustellen, müssen beide Anbauflansche ausreichend elektrischen Kontakt mit der Metallanbauwand haben.
	Mindestwandstärke eines Stahlbleches: 2,0 mm. Bei Montage

	mit selbstschneidenden M4-Schrauben: Bohrlochdurchmesser 3,6 mm

Zeichnungen

Maßzeichnung

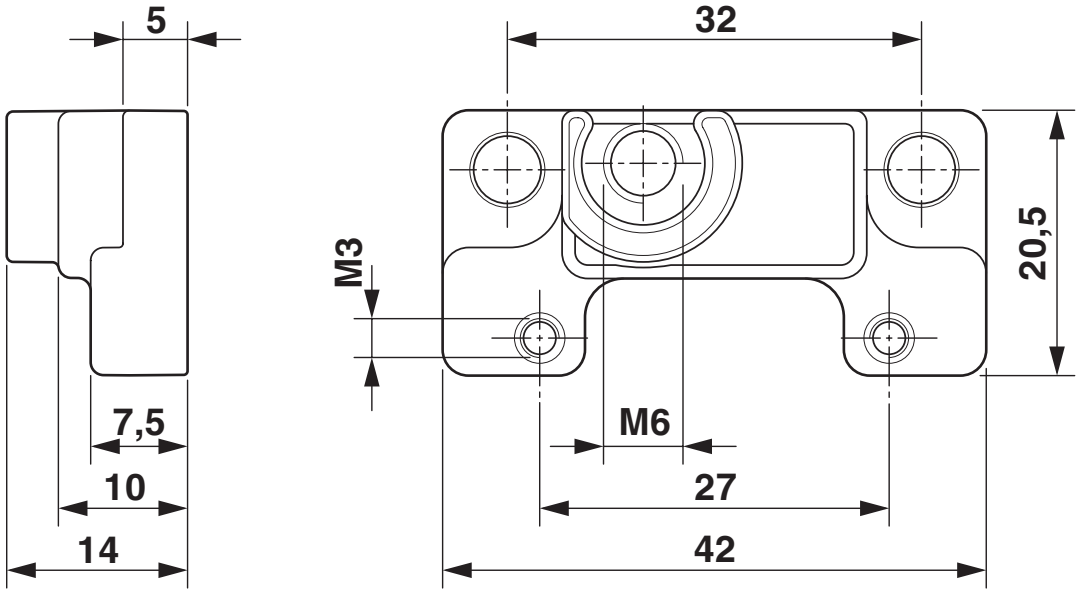

Maßzeichnung

Klassifikationen

ECLASS

ECLASS-13.0	27440192
ECLASS-15.0	27440192

ETIM

ETIM 9.0	EC002943

UNSPSC

UNSPSC 21.0	39121400

Environmental product compliance

EU RoHS

Erfüllt die Anforderungen nach RoHS-Richtlinie	Ja, Keine Ausnahmeregelungen

China RoHS

Environment friendly use period (EFUP)	EFUP-E
	Keine Gefahrstoffe über den Grenzwerten

EU REACH SVHC

Hinweis auf REACH-Kandidatenstoff (CAS-Nr.)	Kein Stoff mit einem Massenanteil von mehr als 0,1 %

Phoenix Contact 2025 © - Alle Rechte vorbehalten
https://www.phoenixcontact.com

PHOENIX CONTACT Deutschland GmbH
Flachsmarktstraße 8
D-32825 Blomberg
+49 52 35/3-1 20 00
info@phoenixcontact.de