QPD W 4PE2,5 9-16 M25 FC GY - Wanddurchführung

1582575

https://www.phoenixcontact.com/de/produkte/1582575

Bitte beachten Sie, dass die in diesem PDF-Dokument angezeigten Daten aus unserem Online-Katalog generiert wurden. Bitte finden Sie die vollständigen Daten in der Benutzer-Dokumentation. Es gelten unsere Allgemeinen Nutzungsbedingungen für Downloads.

Wanddurchführung, Anschlussart: Flachsteckanschluss (für Flachsteckhülsen nach DIN 46247-2)/ IDC-Anschluss, Polzahl: 4+PE, M25, Stift, 1 mm^2 ... 2,5 mm^2, 690 V, 20 A, PA, grau, mit QUICKON-Mutter, Kodierung: kodiert, Leitungsaußendurchmesser: 9 mm ... 16 mm

Kaufmännische Daten

Artikelnummer	1582575
Verpackungseinheit	1 Stück
Mindestbestellmenge	1 Stück
Verkaufsschlüssel	D1 - Steckverbinder
Produktschlüssel	AF6ACB
GTIN	4046356662062
Gewicht pro Stück (inklusive Verpackung)	56,5 g
Gewicht pro Stück (exklusive Verpackung)	56,4 g
Zolltarifnummer	85366990
Ursprungsland	PL

Technische Daten

Artikeleigenschaften

Produkttyp	Wanddurchführung
Produktfamilie	QPD
Bauform	QPD 5x2,5
Polzahl	5
Steckgesicht	4+PE
Polkennzeichnung	1, 2, L, N, PE
Anzahl der Anschlüsse	10
Anzahl der Anschlüsse je Pol	1
Kodierung	kodiert

Isolationseigenschaften

Überspannungskategorie	III
Verschmutzungsgrad	3

Anschlussdaten

Anschlusstechnik

Anschlussart geräteseitig	Flachsteckanschluss (für Flachsteckhülsen nach DIN 46247-2)
Anschlussart feldseitig	IDC-Anschluss
Häufigkeit des Anschlusses von Leitungen gleichen Querschnitts	max. 10

Leiteranschluss

Anschlussquerschnitt flexibel	1 mm² ... 2,5 mm²
Anschlussquerschnitt starr	1 mm² ... 2,5 mm²
Anschlussquerschnitt AWG	16 ... 14
Anzugsdrehmoment Überwurfmutter	10 Nm
Anzugsdrehmoment Kontermutter	5 Nm
Schlüsselweite Überwurfmutter	27 mm
Schlüsselweite Kontermutter	30 mm

Maße

Maßzeichnung	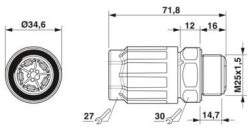
Breite	34,6 mm
Höhe	34,6 mm
Länge	71,8 mm
Durchmesser	34,6 mm
Schlüsselweite	30 mm
Schlüsselweite Montage	30 mm

Abmessung Flachsteckanschluss	4,8 x 0,8 mm

Elektrische Eigenschaften

Bemessungsstoßspannung (II/2)	8 kV
Bemessungsstoßspannung (III/2)	8 kV
Bemessungsstoßspannung (III/3)	6 kV
Bemessungsstrom	20 A
Durchgangswiderstand	< 3 mΩ
Bemessungsspannung (II/2)	1250 V
Bemessungspannung (III/2)	1000 V
Bemessungsspannung (III/3)	690 V (Mit Isolierhülse PT/FS 4,8, 1670497 Ohne Isolierhülse 250 V .)
Nennspannung U_N	690 V AC
	690 V DC
Nennstrom I_N	20 A

Mechanische Eigenschaften

Mechanische Daten

Steckzyklen	max. 50

Materialangaben

Farbe	lichtgrau (RAL 7035)
Material Gehäuse	PA
Material Kontakt	Cu
Material Kontaktoberfläche	versilbert
Material Dichtung	NBR
Brennbarkeitsklasse nach UL 94	V0
Material Aderisolation	PVC/PE/TPE/Gummi

Kabel / Leitung

Litzenaufbau nach VDE 0295 / kleinster Drahtdurchmesser	VDE 0295 Klasse 1 bis 6 / min. 0,15 mm
Leitungsaußendurchmesser	9 mm ... 16 mm
Aderdurchmesser inkl. Isolation	2 mm ... 3,8 mm
Polkennzeichnung	1, 2, L, N, PE
Material Aderisolation	PVC/PE/TPE/Gummi

Montage

Montageart	Vorderwandmontage M25

Umwelt- und Lebensdauerbedingungen

Umgebungsbedingungen

Schutzart	IP66
	IP68 (2 m / 24 h)
	IP69K

	Fingersicherheit im ungesteckten Zustand (IP2X)
Schlagfestigkeit	IK07
Umgebungstemperatur (Betrieb)	-40 °C ... 100 °C
Temperatur bei Leitungsanschluss	-5 °C ... 50 °C
Umgebungstemperatur (Lagerung/Transport)	-40 °C ... 80 °C

Zeichnungen

Maßzeichnung

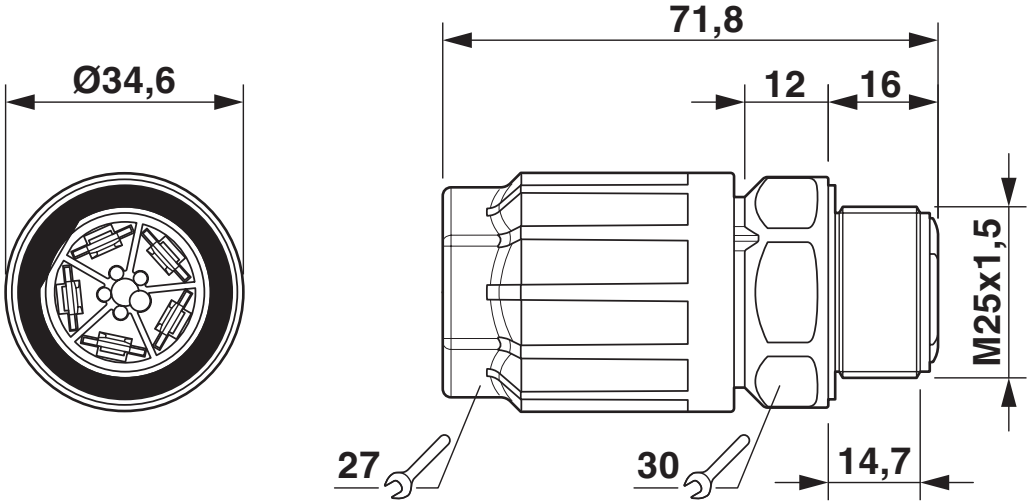

Maßzeichnung QPD W 4PE2,5 M25

Maßzeichnung

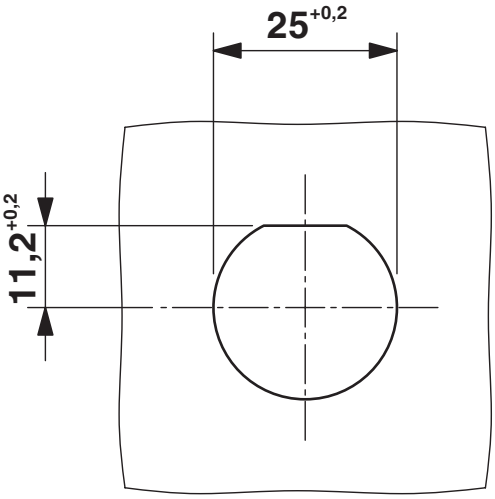

Wandausschnitt

Zulassungen

Zum Herunterladen von Zertifikaten besuchen Sie die Produktdetailseite: https://www.phoenixcontact.com/de/produkte/1582575

IECEE CB Scheme
Zulassungs-ID: DE1-65875

DNV GL
Zulassungs-ID: TAE00003J5

VDE Zeichengenehmigung
Zulassungs-ID: 40029149

UL Listed
Zulassungs-ID: E468743

	Nennspannung U_N	Nennstrom I_N	Querschnitt AWG	Querschnitt mm^2
keine				
	600 V	10 A	- 14	- 14

cUL Listed
Zulassungs-ID: E468743

	Nennspannung U_N	Nennstrom I_N	Querschnitt AWG	Querschnitt mm^2
keine				
	600 V	10 A	- 14	-

Klassifikationen

ECLASS

ECLASS-13.0	27440602
ECLASS-15.0	27440602

ETIM

ETIM 9.0	EC002566

UNSPSC

UNSPSC 21.0	39121500

Environmental product compliance

EU RoHS

Erfüllt die Anforderungen nach RoHS-Richtlinie	Ja, Keine Ausnahmeregelungen

China RoHS

Environment friendly use period (EFUP)	EFUP-E
	Keine Gefahrstoffe über den Grenzwerten

EU REACH SVHC

Hinweis auf REACH-Kandidatenstoff (CAS-Nr.)	Kein Stoff mit einem Massenanteil von mehr als 0,1 %

Phoenix Contact 2025 © - Alle Rechte vorbehalten
https://www.phoenixcontact.com

PHOENIX CONTACT Deutschland GmbH
Flachsmarktstraße 8
D-32825 Blomberg
+49 52 35/3-1 20 00
info@phoenixcontact.de