SAC-5P-M12MS PB TR - Abschlusswiderstand

1507803

https://www.phoenixcontact.com/de/produkte/1507803

Bitte beachten Sie, dass die in diesem PDF-Dokument angezeigten Daten aus unserem Online-Katalog generiert wurden. Bitte finden Sie die vollständigen Daten in der Benutzer-Dokumentation. Es gelten unsere Allgemeinen Nutzungsbedingungen für Downloads.

Abschlusswiderstand PROFIBUS M12

Kaufmännische Daten

Artikelnummer	1507803
Verpackungseinheit	5 Stück
Mindestbestellmenge	5 Stück
Verkaufsschlüssel	C1 - Sensor-Aktor-Kabel
Produktschlüssel	AF1GVX
GTIN	4017918900403
Gewicht pro Stück (inklusive Verpackung)	10,9 g
Gewicht pro Stück (exklusive Verpackung)	7,69 g
Zolltarifnummer	85332100
Ursprungsland	DE

Technische Daten

Artikeleigenschaften

Produkttyp	Abschlusswiderstand
Polzahl	4
Kodierung	B

Isolationseigenschaften

Überspannungskategorie	II
Verschmutzungsgrad	3

Elektrische Eigenschaften

Isolationswiderstand	≥ 100 MΩ
Nennspannung U_N	48 V AC
	60 V DC
	5 V_{eff}
Nennstrom I_N	4 A
	≤ 25 mA (I_{eff})

Allgemein

Abschlusswiderstand	390 Ω ±1 % (R1)
	220 Ω ±1 % (R2)
	390 Ω ±1 % (R3)
Leistungsaufnahme	0,25 W (R1)
	0,25 W (R2)
	0,25 W (R3)

Signalisierung

Statusanzeige	nein
Statusanzeige vorhanden	nein

Maße

Maßzeichnung	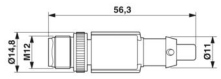
Breite	15 mm
Höhe	14,8 mm
Länge	56,3 mm

Materialangaben

Brennbarkeitsklasse nach UL 94	HB
Material Griffkörper	TPU, schwer entflammbar, selbstverlöschend

Material Kontakt	CuSn
Material Kontaktoberfläche	Ni/Au
Material Kontaktträger	TPU GF
Material Verschraubung	Zinkdruckguss, vernickelt

Steckverbinder

Anschluss 1

Bauform	Stecker gerade M12
Kodierungsart	B

Anschluss 2

Bauform	freies Leitungsende

Mechanische Eigenschaften

Mechanische Daten

Steckzyklen	≥ 100

Umwelt- und Lebensdauerbedingungen

Umgebungsbedingungen

Schutzart	IP65
	IP67
Umgebungstemperatur (Betrieb) (Stecker/Buchse)	-25 °C ... 90 °C (Stecker)

Zeichnungen

Maßzeichnung

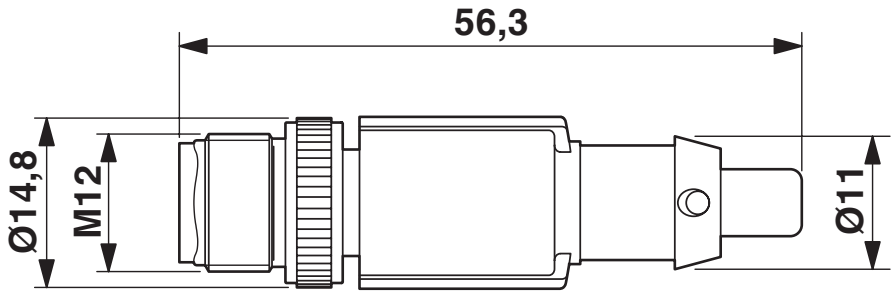

Stecker M12 x 1, gerade, geschirmt

Schemazeichnung

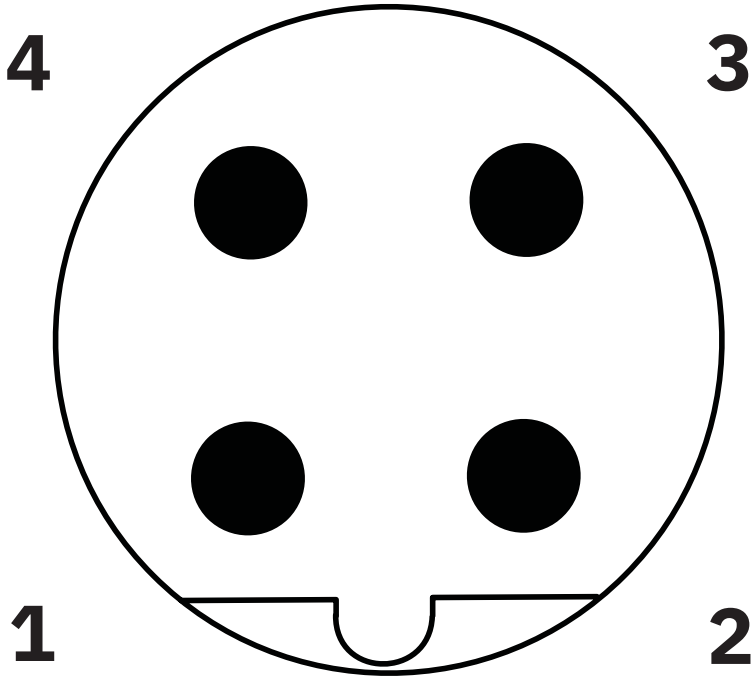

Polbild M12-Stecker, 4-polig, B-kodiert, Ansicht Stiftseite

Schaltplan

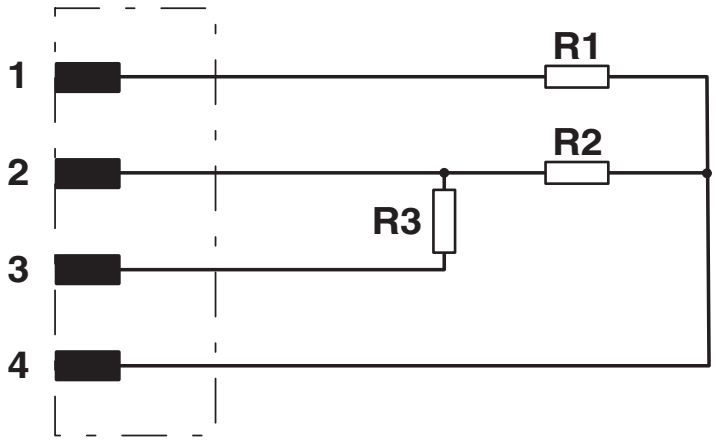

Kontaktbelegung des Abschlusswiderstands, Widerstandswerte siehe technische Daten

Klassifikationen

ECLASS

ECLASS-13.0	19070403
ECLASS-15.0	19070403

ETIM

ETIM 9.0	EC000448

UNSPSC

UNSPSC 21.0	32121600

Environmental product compliance

EU RoHS

Erfüllt die Anforderungen nach RoHS-Richtlinie	Ja, Keine Ausnahmeregelungen

China RoHS

Environment friendly use period (EFUP)	EFUP-E
	Keine Gefahrstoffe über den Grenzwerten

EU REACH SVHC

Hinweis auf REACH-Kandidatenstoff (CAS-Nr.)	Kein Stoff mit einem Massenanteil von mehr als 0,1 %

EF3.0 Klimawandel

CO2e kg	0,284 kg CO2e

Phoenix Contact 2025 © - Alle Rechte vorbehalten
https://www.phoenixcontact.com

PHOENIX CONTACT Deutschland GmbH
Flachsmarktstraße 8
D-32825 Blomberg
+49 52 35/3-1 20 00
info@phoenixcontact.de