# SACC-E-MU-M16 - Flachmutter

1504097

https://www.phoenixcontact.com/de/produkte/1504097

Bitte beachten Sie, dass die in diesem PDF-Dokument angezeigten Daten aus unserem Online-Katalog generiert wurden. Bitte finden Sie die vollständigen Daten in der Benutzer-Dokumentation. Es gelten unsere Allgemeinen Nutzungsbedingungen für Downloads.

Flachmutter, für Gewinde M16 x 1,5, dieser Artikel ist voraussichtlich ab 2026-Q1 nach RoHS II ohne Ausnahme 6c (Pb < 0,1 %) bleifrei, auf Anfrage ist eine bleifreie Alternative vorab möglich

## Kaufmännische Daten

| | |
|---|---|
| Artikelnummer | 1504097 |
| Verpackungseinheit | 100 Stück |
| Mindestbestellmenge | 100 Stück |
| Verkaufsschlüssel | C1 - Sensor-Aktor-Kabel |
| Produktschlüssel | ABQZBA |
| GTIN | 4017918833473 |
| Gewicht pro Stück (inklusive Verpackung) | 2,895 g |
| Gewicht pro Stück (exklusive Verpackung) | 2,86 g |
| Zolltarifnummer | 74153300 |
| Ursprungsland | DE |

## Technische Daten

### Hinweise

| | |
|---|---|
| Bestellhinweis: | Kontermutter ist im Lieferumfang enthalten |

### Artikeleigenschaften

| | |
|---|---|
| Produkttyp | Flachmutter |
| Gewindeart | M16 |

### Maße

| | |
|---|---|
| Maßzeichnung | 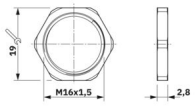 |
| Schlüsselweite Kontermutter | 19 mm |
| Gewindeart Anschlussseite | M16 x 1,5 |
| Gewindesteigung | 1,5 mm |

### Materialangaben

| | |
|---|---|
| Material (Mutter) | CuZn/Ni |

## Zeichnungen

Maßzeichnung

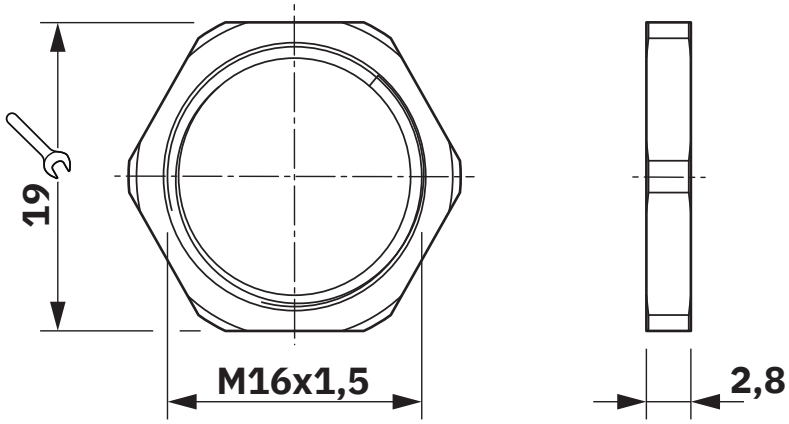

## Klassifikationen

### ECLASS

| | |
|---|---|
| ECLASS-13.0 | 27440210 |
| ECLASS-15.0 | 27440210 |

### ETIM

| | |
|---|---|
| ETIM 9.0 | EC002310 |

### UNSPSC

| | |
|---|---|
| UNSPSC 21.0 | 39121400 |

## Environmental product compliance

EU RoHS

| | |
|---|---|
| Erfüllt die Anforderungen nach RoHS-Richtlinie | Ja |
| Ausnahmeregelungen soweit bekannt | 6(c) |

China RoHS

| | |
|---|---|
| Environment friendly use period (EFUP) | EFUP-50 |
| | Eine artikelbezogene China RoHS Deklarationstabelle finden Sie im Downloadbereich zum jeweiligen Artikel unter „Herstellererklärung“. Für alle Artikel mit EFUP-E wird keine China RoHS Deklarationstabelle ausgestellt und benötigt. |

EU REACH SVHC

| | |
|---|---|
| Hinweis auf REACH-Kandidatenstoff (CAS-Nr.) | Lead(CAS-Nr.: Nicht zutreffend) |
| SCIP | 831fd90a-87cd-4cdb-9f9b-a408d3239131 |


Phoenix Contact 2025 © - Alle Rechte vorbehalten
https://www.phoenixcontact.com



PHOENIX CONTACT Deutschland GmbH
Flachsmarktstraße 8
D-32825 Blomberg
+49 52 35/3-1 20 00
info@phoenixcontact.de