G-INVEN-M16-M67N-PNES-LG - Kabelverschraubung

1424533

https://www.phoenixcontact.com/de/produkte/1424533

Bitte beachten Sie, dass die in diesem PDF-Dokument angezeigten Daten aus unserem Online-Katalog generiert wurden. Bitte finden Sie die vollständigen Daten in der Benutzer-Dokumentation. Es gelten unsere Allgemeinen Nutzungsbedingungen für Downloads.

Kabelverschraubung, Material Verschraubung: PA, Anwendung: Standard, Kabelaußendurchmesser 4 mm ... 7 mm, Schirmung: nein, Anschlussgewinde: M16 x 1,5, Farbe: lichtgrau RAL 7035, mit Druckausgleichselement und Flachdichtung

Produktbeschreibung

Kabelverschraubung mit integriertem Druckausgleichselement. Verhindert, dass sich im Gehäuse ein Unterdruck bilden kann. Membran: wasser- und schmutzabweisend

Ihre Vorteile

- Reduziert die Kondenswasserbildung
- Verschraubung mit integriertem Druckausgleichselement
- Kunststoffmaterial entspricht UL 746C f1

Kaufmännische Daten

Artikelnummer	1424533
Verpackungseinheit	5 Stück
Mindestbestellmenge	5 Stück
Verkaufsschlüssel	D1 - Steckverbinder
Produktschlüssel	AF7DCX
GTIN	4055626374383
Gewicht pro Stück (inklusive Verpackung)	7,35 g
Gewicht pro Stück (exklusive Verpackung)	7,35 g
Zolltarifnummer	39269097
Ursprungsland	TR

Technische Daten

Artikeleigenschaften

Produkttyp	Kabelverschraubung
Anwendung	Standard
Anzahl der Leitungen	1
Hersteller	BIMED
Herstellerbezeichnung	BMVG-11
Luftdurchsatz	25 (l/h bei einer Druckdifferenz von 70 mbar)
Geschirmt	nein
Ausführung der Zugentlastung	A

Kennwerte

Kategorie der Schlageinwirkung	5
Ausführung, Zugentlastung	A

Maße

Maßzeichnung	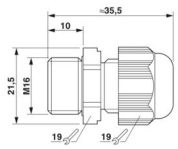
Länge	35,5 mm
Länge Anschlussgewinde	10 mm
Bohrlochdurchmesser	16,1 mm ... 16,2 mm
Schlüsselweite Überwurfmutter	19 mm
Schlüsselweite Stutzen	19 mm
Gewindeart Anschlussseite	M16 x 1,5
Gewindesteigung	1,5 mm

Anschlussdaten

Anzugsdrehmoment	2 Nm ±0,2 Nm (Hutmutter)
	2,5 Nm (Stutzen)

Materialangaben

Farbe	lichtgrau (RAL 7035)
Material	PTFE (Die Materialangabe bezieht sich auf die Entlüftungsmembran)
Brennbarkeitsklasse nach UL 94	V2
Material Dichtung Flachdichtung	NBR
Material Dichtung Kabeldichtung	CR
Material Verschraubung	PA

Kabel / Leitung

Leitungsaußendurchmesser Leitung 1	4 mm ... 7 mm
Leitungsaußendurchmesser	4 mm ... 8 mm (bei UL 514 B)
Halogenfreiheit	nein

Umwelt- und Lebensdauerbedingungen

Umgebungsbedingungen

Schutzart	IP67
	IP66
Schutzart (NEMA)	1
	4
	4X
	12
	13
Umgebungstemperatur (Betrieb)	-20 °C ... 100 °C (statisch)

Zeichnungen

Maßzeichnung

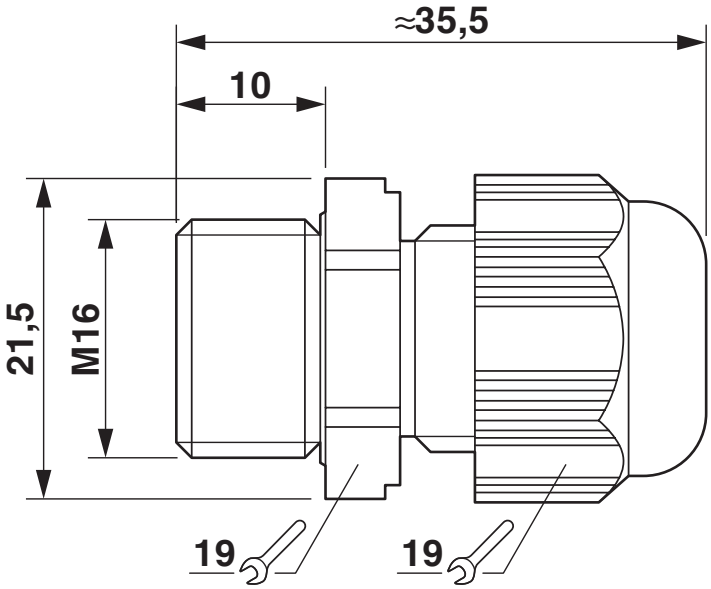

Maßzeichnung

Zulassungen

Zum Herunterladen von Zertifikaten besuchen Sie die Produktdetailseite: https://www.phoenixcontact.com/de/produkte/1424533

DNV
Zulassungs-ID: TAE00003WX

cUL Recognized
Zulassungs-ID: E199260

UL Recognized
Zulassungs-ID: E199260

Klassifikationen

ECLASS

ECLASS-15.0	27140801
ECLASS-13.0	27140801

ETIM

ETIM 9.0	EC000441

UNSPSC

UNSPSC 21.0	39121300

Environmental product compliance

EU RoHS

Erfüllt die Anforderungen nach RoHS-Richtlinie	Ja, Keine Ausnahmeregelungen

China RoHS

Environment friendly use period (EFUP)	EFUP-E
	Keine Gefahrstoffe über den Grenzwerten

EU REACH SVHC

Hinweis auf REACH-Kandidatenstoff (CAS-Nr.)	Kein Stoff mit einem Massenanteil von mehr als 0,1 %

Phoenix Contact 2025 © - Alle Rechte vorbehalten
https://www.phoenixcontact.com

PHOENIX CONTACT Deutschland GmbH
Flachsmarktstraße 8
D-32825 Blomberg
+49 52 35/3-1 20 00
info@phoenixcontact.de