HC-ADV-B24-HLWH-1STM25-MF-BK - Gehäuse

1420928

https://www.phoenixcontact.com/de/produkte/1420928

Bitte beachten Sie, dass die in diesem PDF-Dokument angezeigten Daten aus unserem Online-Katalog generiert wurden. Bitte finden Sie die vollständigen Daten in der Benutzer-Dokumentation. Es gelten unsere Allgemeinen Nutzungsbedingungen für Downloads.

Tüllengehäuse B24, mit Schraubverriegelung, Material: Aluminiumdruckguss, seewasserbeständig, Kabelabgänge: 1, seitlich, 1x M25, Höhe: 74 mm, Kabelverschraubung: ohne, erhöhte Umweltanforderungen

Kaufmännische Daten

Artikelnummer	1420928
Verpackungseinheit	1 Stück
Mindestbestellmenge	1 Stück
Verkaufsschlüssel	D1 - Steckverbinder
Produktschlüssel	AF7API
GTIN	4055626249278
Gewicht pro Stück (inklusive Verpackung)	337,4 g
Gewicht pro Stück (exklusive Verpackung)	337 g
Zolltarifnummer	85389099
Ursprungsland	CN

Technische Daten

Hinweise

Allgemein	für Kontakteinsätze HC-B24, BB46, D64, DD108, HV10/16, M

Artikeleigenschaften

Produkttyp	Gehäuse mit Schraubverriegelung
Gehäuseart	Tüllengehäuse
Produktfamilie	HC-ADV
Anwendung	erhöhte Umweltanforderungen
Bauform	B24
Anzahl der Kabelabgänge	1
Art der Verschraubung	1x M25
Befestigungsschrauben	M6 (Schraubenkopf Innensechskant 5 mm)
Geschirmt	nein
Kabelabgang	seitlich
Pg-Verschraubung	ohne

Anschlussdaten

Anzugsdrehmoment	3 Nm ... 5 Nm (für M6-Befestigungsschrauben des Tüllengehäuses)

Maße

Maßzeichnung	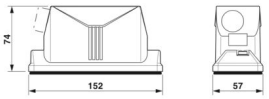
Breite	57 mm
Höhe	74 mm
Länge	152 mm

Einbaumaß

Breite Montageausschnitt	35 mm
Länge Montageausschnitt	112 mm

Materialangaben

Material Dichtung	Viton
Material Gehäuse	Aluminiumdruckguss, seewasserbeständig
Material Gehäuseoberfläche	pulverbeschichtet, schwarz
Material Verriegelungsbügel	Edelstahl

Umwelt- und Lebensdauerbedingungen

Umgebungsbedingungen

Schutzart	IP66
	IP68 (0,2 bar/24 h)
	IP69 (ISO 20653:2013-02)
Schutzart (NEMA)	4 (UL 50e)
	4X (UL 50e)
	12 (UL 50e)
Schlagfestigkeit	IK09
Umgebungstemperatur (Betrieb)	-40 °C ... 125 °C

Mechanische Eigenschaften

Mechanische Daten

Art der Verschraubung	1x M25
Verriegelungstyp	Schraube

Montage

Befestigungsschrauben	M6 (Schraubenkopf Innensechskant 5 mm)

Zeichnungen

Maßzeichnung

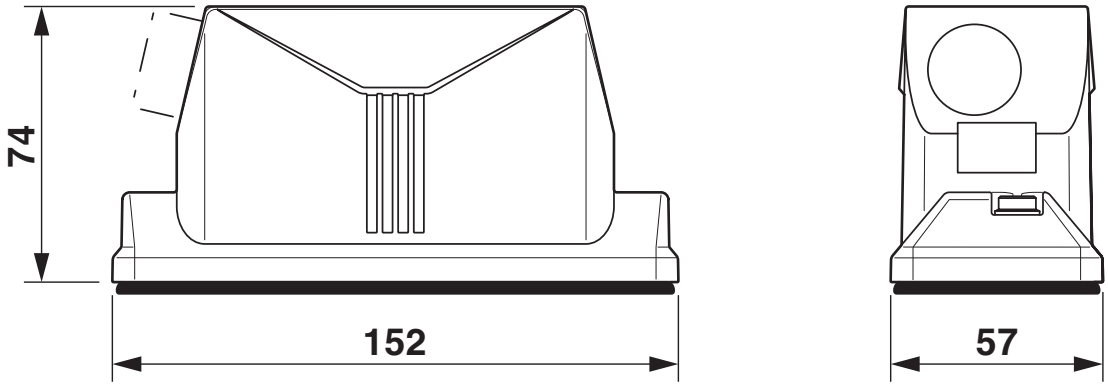

Maßzeichnung

Maßzeichnung

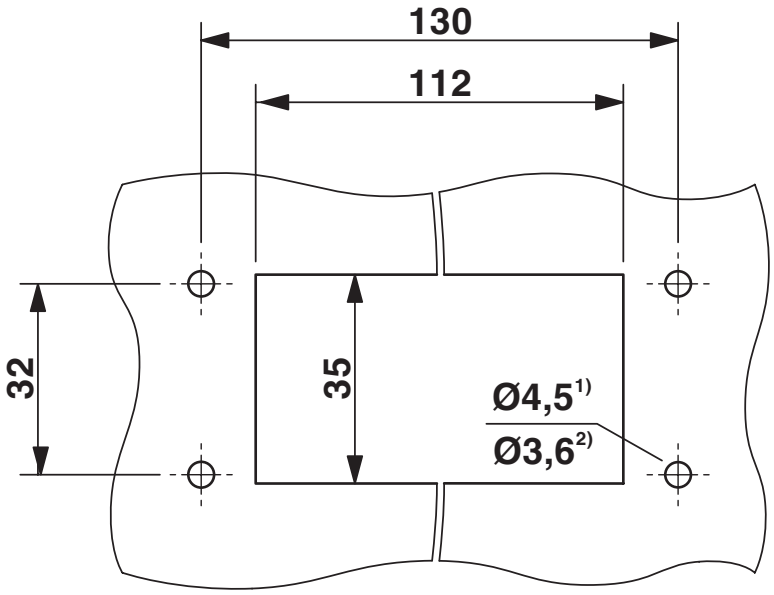

Montageausschnitt
1) bei Einsatz von M4-Schrauben
2) bei Einsatz von selbstfurchenden Schrauben (Torx® 20, M4)

Zulassungen

Zum Herunterladen von Zertifikaten besuchen Sie die Produktdetailseite: https://www.phoenixcontact.com/de/produkte/1420928

DNV
Zulassungs-ID: TAE000037S

cUL Recognized
Zulassungs-ID: E255026

UL Recognized
Zulassungs-ID: E255026

EAC
Zulassungs-ID: RU C-DE.AI30.B.01102

Klassifikationen

ECLASS

ECLASS-15.0	27440202
ECLASS-13.0	27440202

ETIM

ETIM 9.0	EC000437

UNSPSC

UNSPSC 21.0	31261500

Environmental product compliance

EU RoHS

Erfüllt die Anforderungen nach RoHS-Richtlinie	Ja, Keine Ausnahmeregelungen

China RoHS

Environment friendly use period (EFUP)	EFUP-E
	Keine Gefahrstoffe über den Grenzwerten

EU REACH SVHC

Hinweis auf REACH-Kandidatenstoff (CAS-Nr.)	Kein Stoff mit einem Massenanteil von mehr als 0,1 %

Phoenix Contact 2025 © - Alle Rechte vorbehalten
https://www.phoenixcontact.com

PHOENIX CONTACT Deutschland GmbH
Flachsmarktstraße 8
D-32825 Blomberg
+49 52 35/3-1 20 00
info@phoenixcontact.de